QUEMADOR DE LINEA DELGADA - 40 CM

BIO374

El quemador de bioetanol manual ScandiFlames de 40 cm es una solución compacta y elegante para crear ambientes cálidos y acogedores. Fabricado en acero de alta calidad, tiene una capacidad de 2 litros y ofrece hasta 7 horas de combustión continua. Ideal para integrarse en diseños personalizados, este quemador combina funcionalidad y estética en un tamaño práctico.

ESPECIFICACIONES TÉCNICAS

Especificaciones clave

Tipo de producto	Quemador de bioetanol manual
Marca	ScandiFlames
Uso	Interior
Garantía	2 Años

Dimensiones y Peso

Largo/Ancho	40 cm
Altura	10,3 cm
Profundidad	8 cm
Peso	4 kg

Especificaciones Técnicas

Tamaño mínimo de habitación	50 m³
Combustible	Bioetanol
Tiempo de combustión hasta	7 horas
Capacidad	2 Litro
Poder calorífico (máx.)	2 kW
Consumo	0,28 L/hora
Tasa de cambio de aire recomendada	1

Especificaciones del quemador

Llama ajustable	Sí
Control	Manual
Longitud de la llama	28 cm
Modelo de quemador	2 Litros Slimline
Control remoto	No

Material y apariencia

Material	Acero
Color	Acero
Vidrio incluido	No

Detalles de instalación

Conducto de chimenea	No requiere conducto
Requisitos de alimentación	No

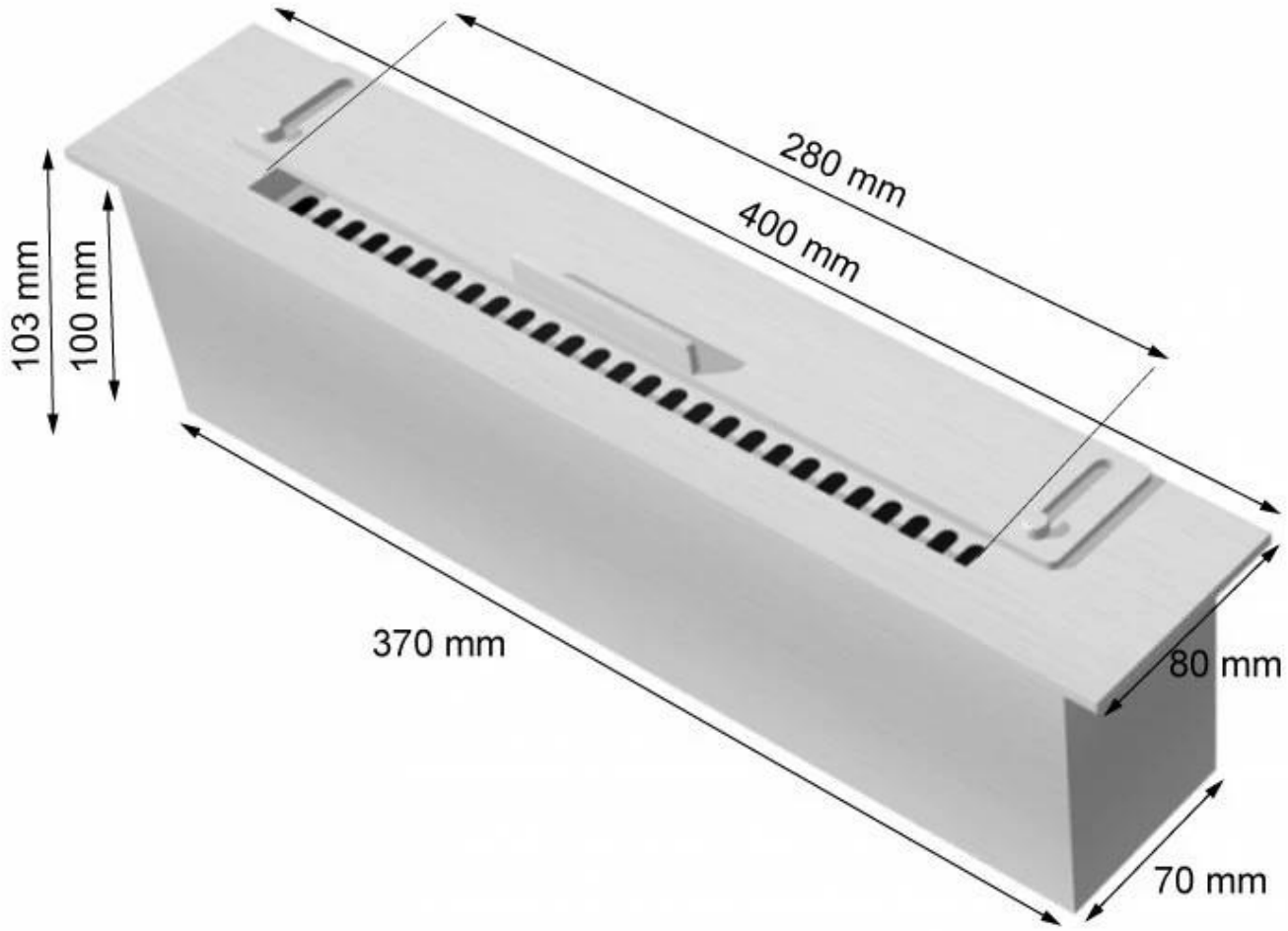
280 mm
400 mm
103 mm
100 mm
370 mm
80 mm
70 mm