FOCO MYST FREE 1000

HYB-30-123

Chimenea de vapor de agua Foco Myst Free 1000. Esta chimenea cuenta con el quemador de vapor de agua, una placa base y vidrios y, es perfecta para ser insertada en la superficie deseada.

ESPECIFICACIONES TÉCNICAS

Funciones

Llama ajustable	Sí
Control	Remoto
Control remoto	Sí (incluido)
Termostato	No

Especificaciones clave

Tipo de producto	Tanque vapor de agua
Marca	Foco
Uso	Interior
Garantía	2 Años

Dimensiones y peso

Largo/Ancho	100 cm
Profundidad	40 cm
Peso	16 kg
Longitud cable	150 cm

Especificaciones técnicas

Combustible	Water and Electricity
Modelo de quemador	Dimplex Optimyst Cassette 500
Tiempo de combustión hasta	10 horas
Capacidad	2 Litro
Color de llama	1 Color
Poder calorífico (máx.)	Sin calor kW
Consumo	220 L/hora

Material y apariencia

Material	Acero
Color	Negro
Acabado	Mate
Interior (color/material)	Negro
Vista de las llamas	44,1
Decoración	Leña (adicional)
Vidrio incluido	Sí
Peso del vidrio	15 cm

Detalles de instalación

Abertura de ventilación requerida	210 cm2

Conducto de chimenea	No requiere conducto
Requisitos de alimentación	Sí

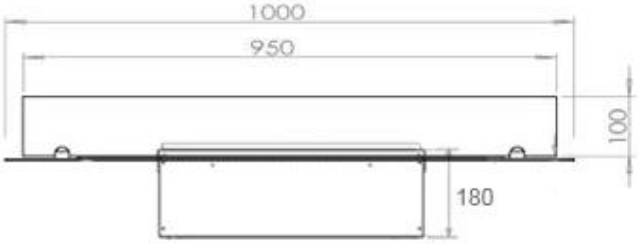
1000
950
100
180

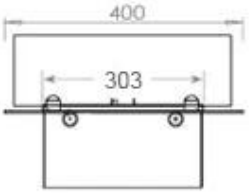
400
303

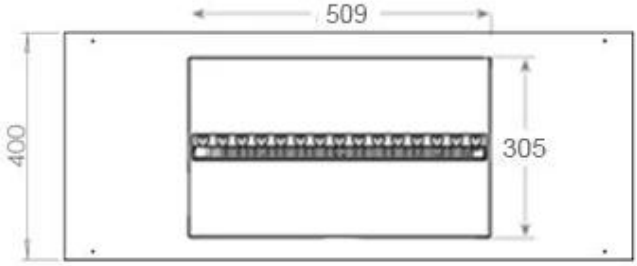
509
400
305

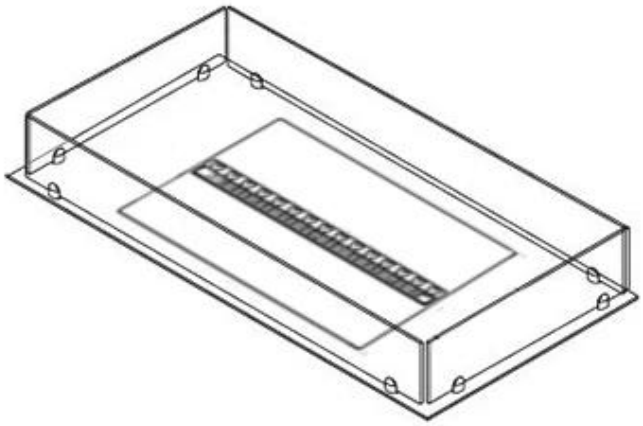

CASSETTE 500 AUTOMATIC

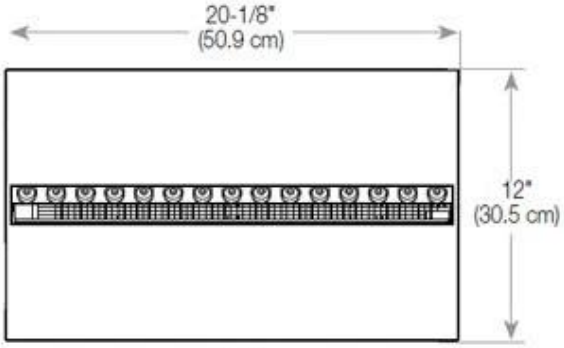

TOP

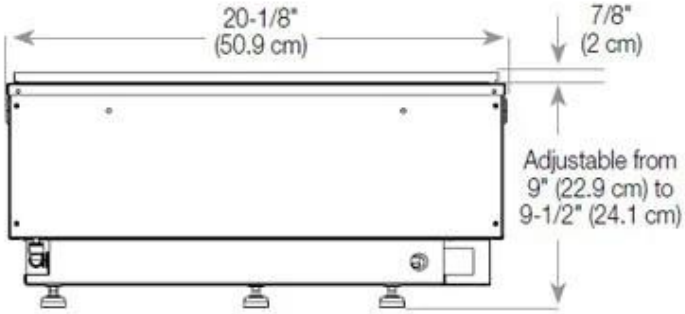

FRONT

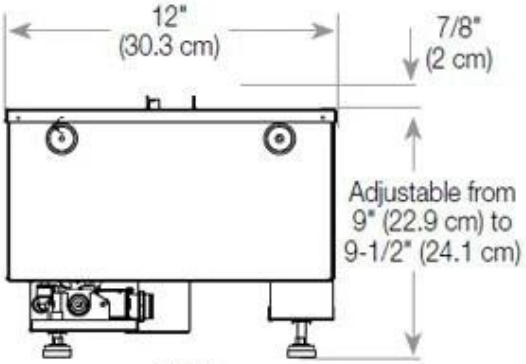

SIDE

CASSETTE 500 MANUAL

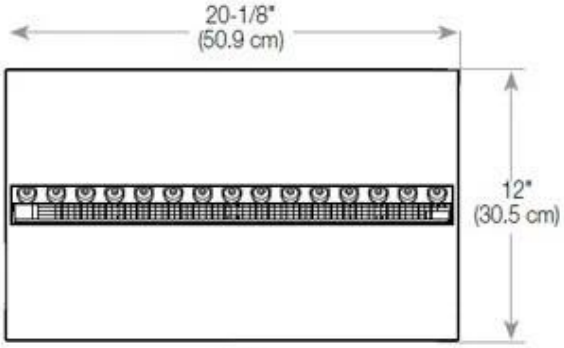

TOP

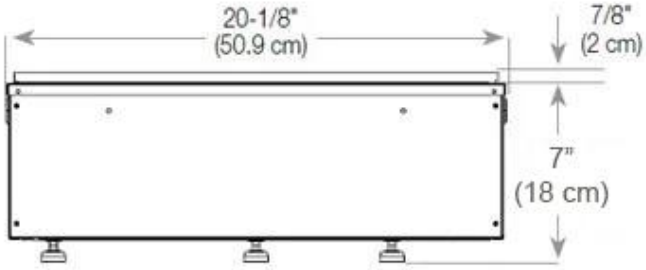

FRONT

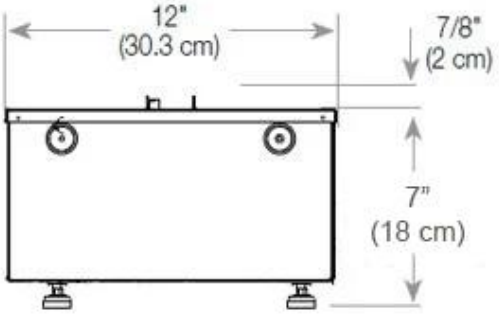

SIDE