FOCO MYST CORNER LEFT 800

HYB-30-119

Chimenea de vapor de agua Foco Myst Corner Left 800 para instalación en pared de esquina. La llama es visible por dos lados. Este modelo está orientado hacia la izquierda. Versión derecha también disponible.

ESPECIFICACIONES TÉCNICAS

Funciones

Llama ajustable	Sí
Control	Remoto
Control remoto	Sí (incluido)
Termostato	No

Especificaciones clave

Tipo de producto	Chimenea vapor de agua empotrada 2 caras
Marca	Foco
Uso	Interior
Garantía	2 Años

Dimensiones y peso

Largo/Ancho	80 cm
Altura	50 cm
Profundidad	40 cm
Peso	25 kg
Longitud cable	150 cm

Especificaciones técnicas

Combustible	Water and Electricity
Modelo de quemador	Dimplex Optimyst Cassette 500
Tiempo de combustión hasta	10 horas
Capacidad	2 Litro
Color de llama	1 Color
Poder calorífico (máx.)	Sin calor kW
Consumo	220 L/hora

Material y apariencia

Material	Acero
Color	Negro
Acabado	Mate
Interior (color/material)	Negro
Vista de las llamas	Lado izquierdo
Decoración	Leña (adicional)
Vidrio incluido	Sí
Peso del vidrio	15 cm

Detalles de instalación

Abertura de ventilación requerida	210 cm2
Conducto de chimenea	No requiere conducto
Requisitos de alimentación	Sí

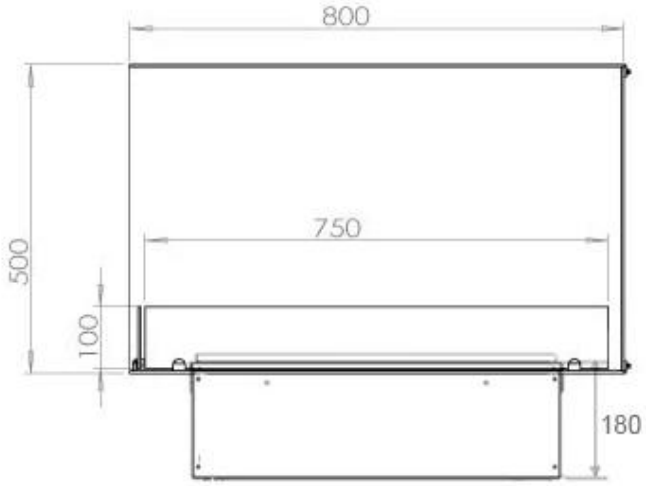
800
750
500
100
180

400
368
303
100

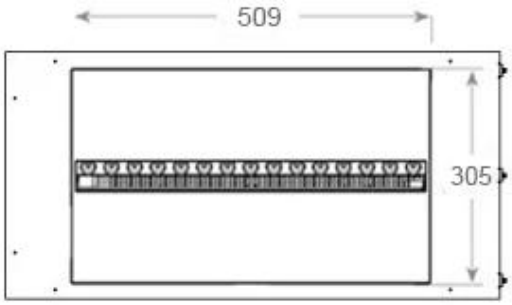
509
305

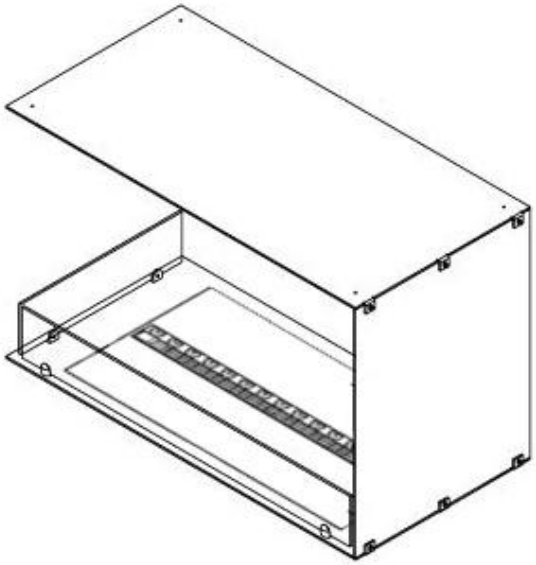

CASSETTE 500 MANUAL

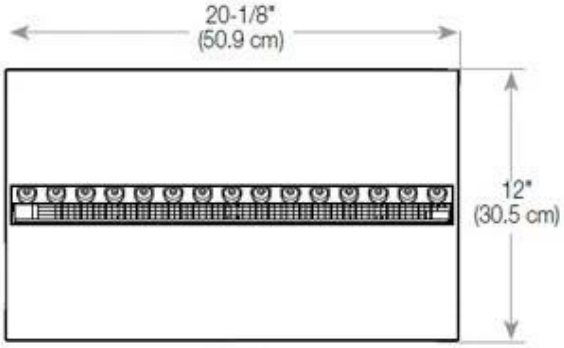

TOP

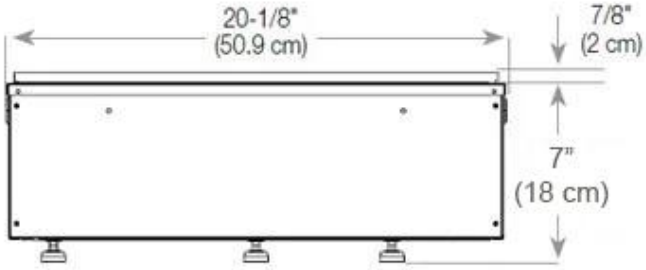

FRONT

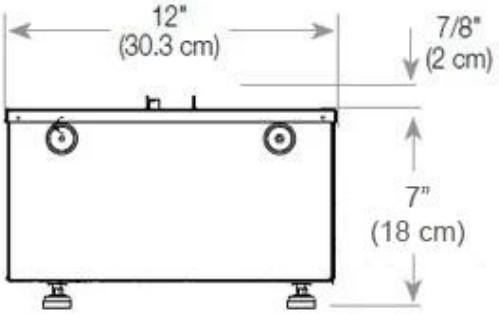

SIDE

CASSETTE 500 AUTOMATIC

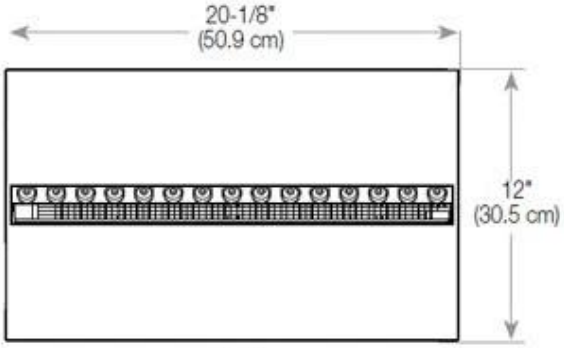

TOP

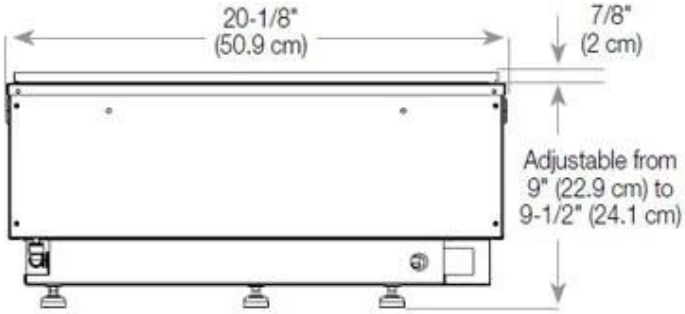

FRONT

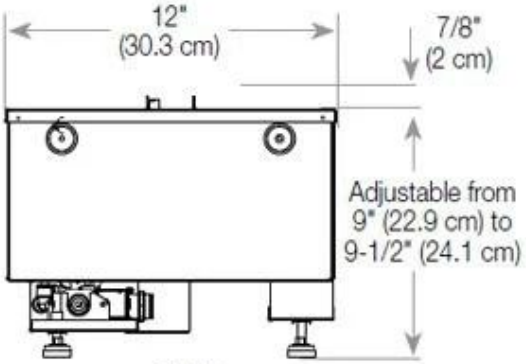

SIDE