FOCO MYST CORNER RIGHT 1000

HYB-30-117

Chimenea de vapor de agua Foco Myst Corner Right 1000 para instalación en pared de esquina. La llama es visible por dos lados. Este modelo está orientado hacia la derecha. Versión izquierda también disponible.

ESPECIFICACIONES TÉCNICAS

Funciones

Llama ajustable	Sí
Control	Remoto
Control remoto	Sí (incluido)
Termostato	No

Especificaciones clave

Tipo de producto	Chimenea vapor de agua empotrada 2 caras
Marca	Foco
Uso	Interior
Garantía	2 Años

Dimensiones y peso

Largo/Ancho	100 cm
Altura	50 cm
Profundidad	40 cm
Peso	30 kg
Longitud cable	150 cm

Especificaciones técnicas

Combustible	Water and Electricity
Modelo de quemador	Dimplex Optimyst Cassette 500
Tiempo de combustión hasta	10 horas
Capacidad	2 Litro
Color de llama	1 Color
Poder calorífico (máx.)	Sin calor kW
Consumo	220 L/hora

Material y apariencia

Material	Acero
Color	Negro
Acabado	Mate
Interior (color/material)	Negro
Vista de las llamas	46
Decoración	Leña (adicional)
Vidrio incluido	Sí
Peso del vidrio	15 cm

Detalles de instalación

Abertura de ventilación requerida	210 cm2
Conducto de chimenea	No requiere conducto
Requisitos de alimentación	Sí

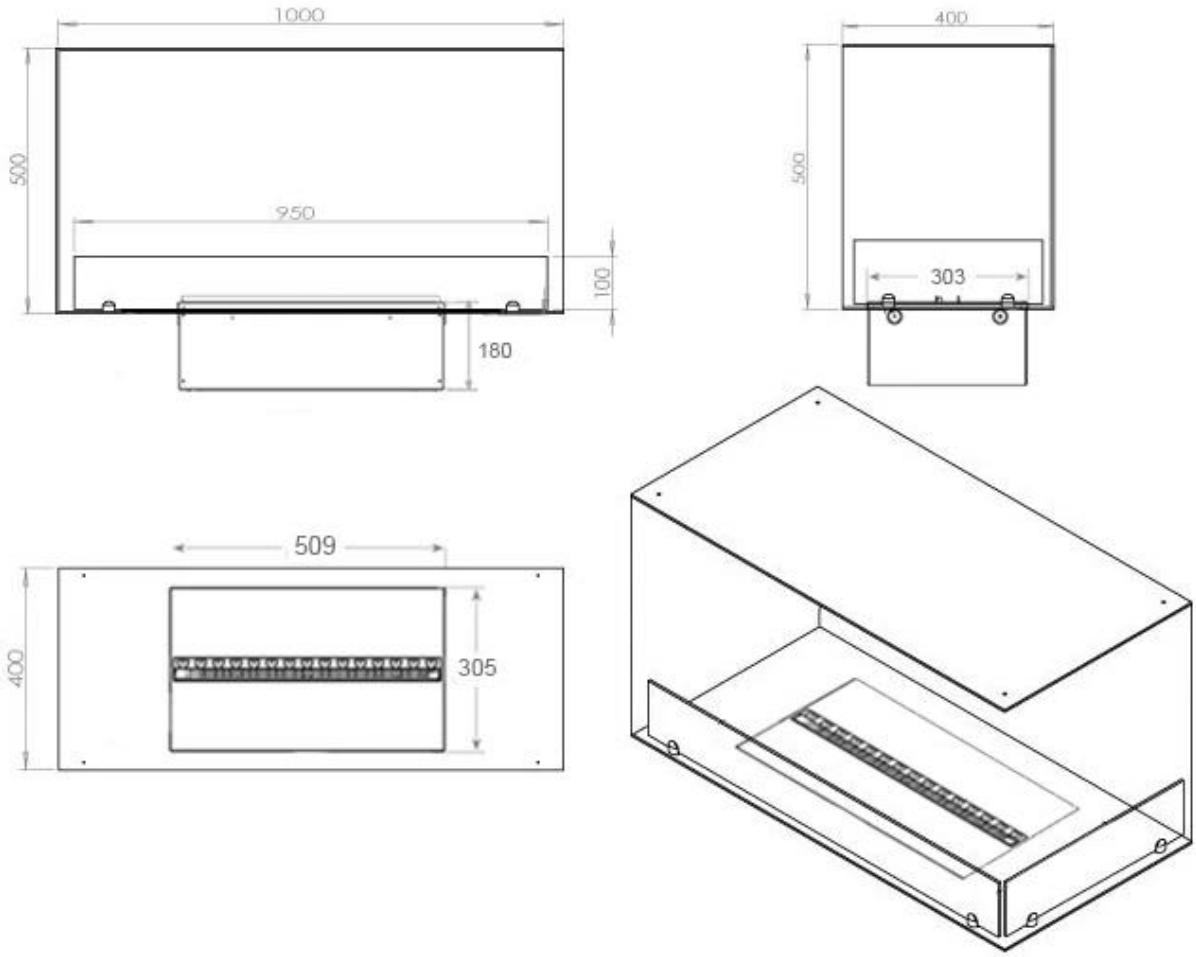
1000
500
950
100
180
400
500
303
509
400
305

CASSETTE 500 MANUAL

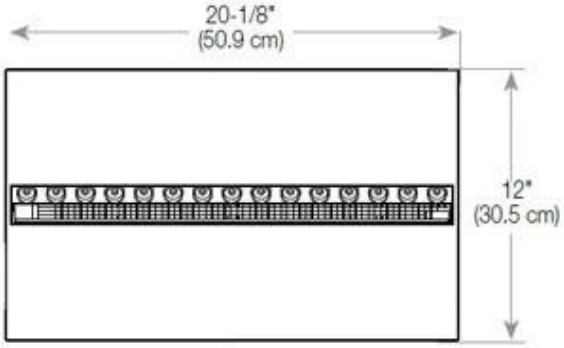

TOP

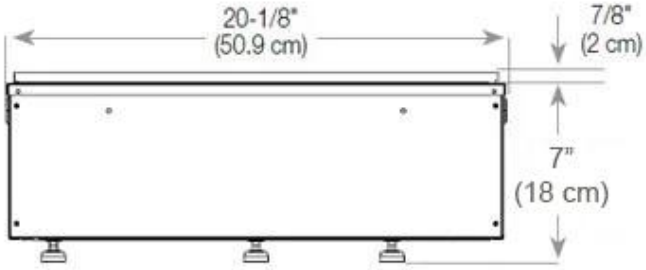

FRONT

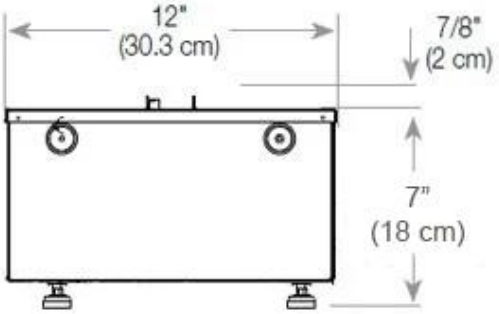

SIDE

CASSETTE 500 AUTOMATIC

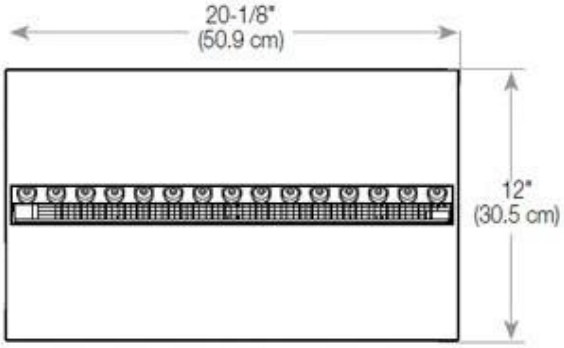

TOP

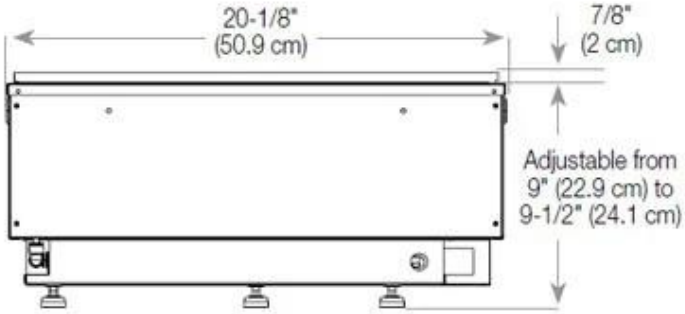

FRONT

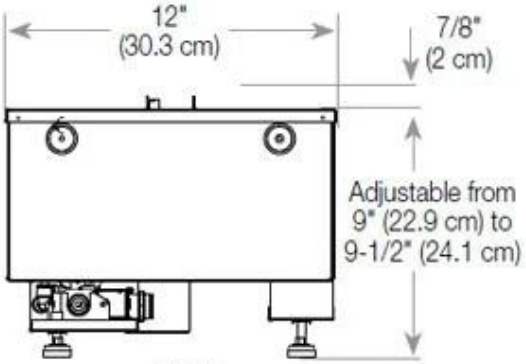

SIDE