FOCO MYST ROOM DIVIDER 1200

HYB-30-115

Chimenea híbrida Foco Myst Room Divider 1200 que funciona como separador de ambientes. También disponible en 800 y 1000.

ESPECIFICACIONES TÉCNICAS

Funciones

Llama ajustable	Sí
Control	Remoto
Control remoto	Sí (incluido)
Termostato	No

Especificaciones clave

Tipo de producto	Chimenea vapor de agua empotrada 3 caras
Marca	Foco
Uso	Interior
Garantía	2 Años

Dimensiones y peso

Largo/Ancho	120 cm
Altura	50 cm
Profundidad	40 cm
Peso	40 kg
Longitud cable	150 cm

Especificaciones técnicas

Modelo de quemador	Dimplex Optimyst Cassette 1000
Combustible	Water and Electricity
Tiempo de combustión hasta	10 horas
Capacidad	2 Litro
Color de llama	1 Color
Poder calorífico (máx.)	Sin calor kW
Consumo	220 L/hora

Material y apariencia

Material	Acero
Color	Negro
Acabado	Mate
Interior (color/material)	Negro
Vista de las llamas	División de espacios
Decoración	Leña (adicional)
Vidrio incluido	Sí
Peso del vidrio	15 cm

Detalles de instalación

Abertura de ventilación requerida	420 cm2
Conducto de chimenea	No requiere conducto
Requisitos de alimentación	Sí

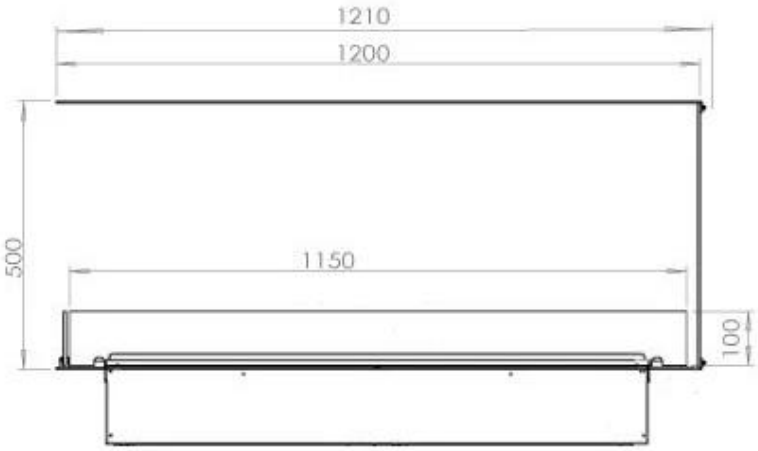
1210
1200
500
1150
100

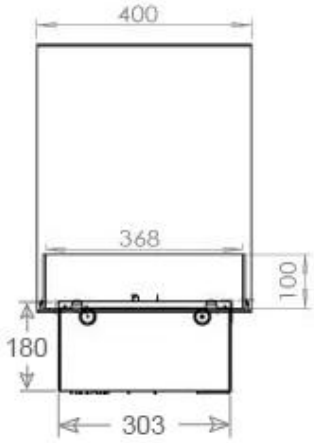
400
368
100
180
303

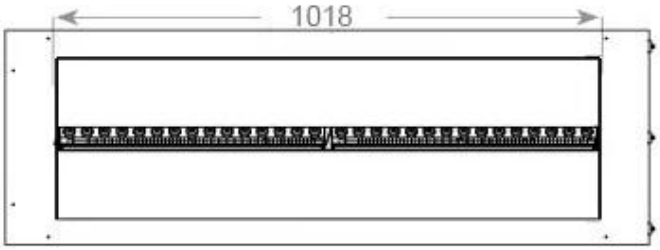
1018

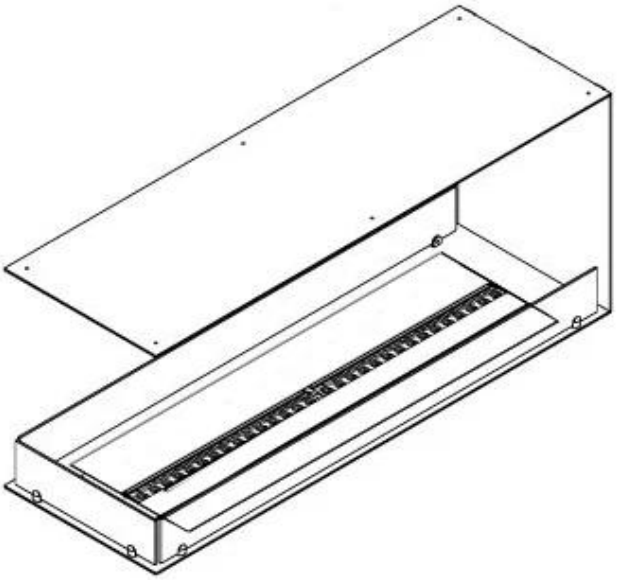

CASSETTE 1000 MANUAL

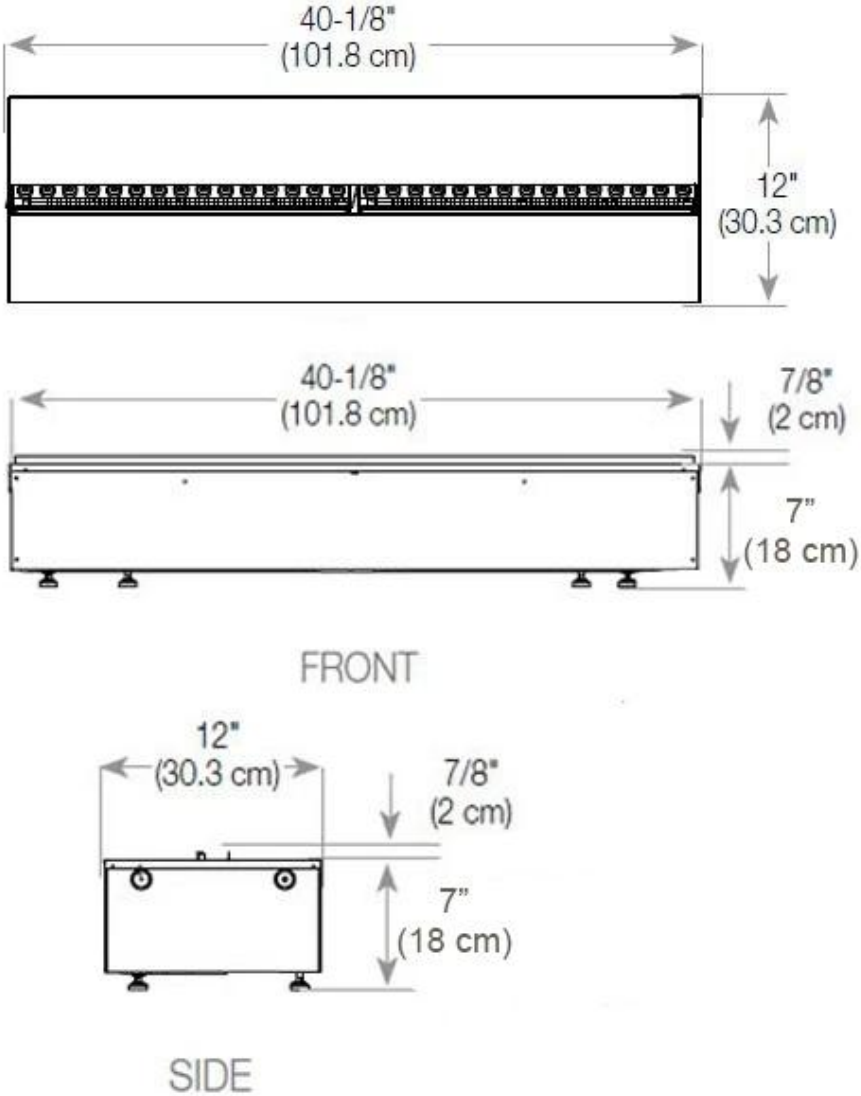
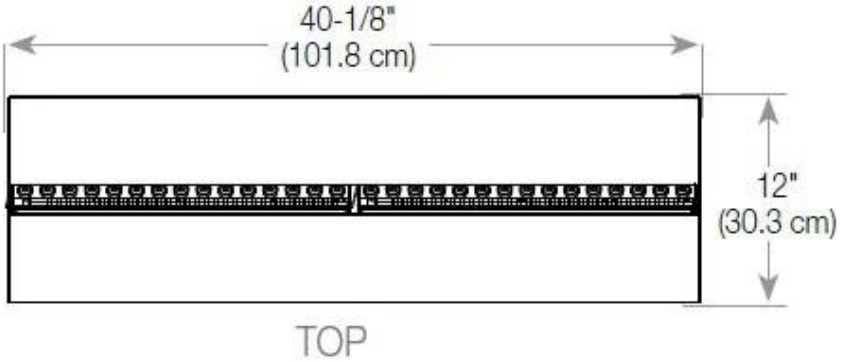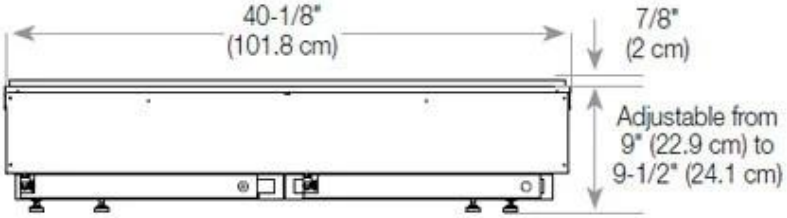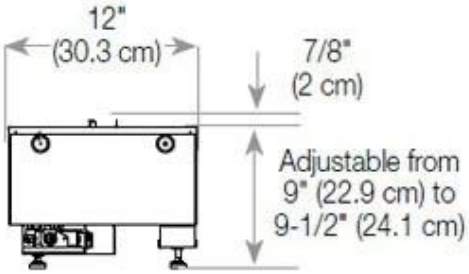
CASSETTE 100 AUTOMATIC