# FOCO MYST FOUR 1200

HYB-30-112

Chimenea abierta de vapor de agua Foco Myst Four 1200. Disfrute de la belleza de las llamas en casa sin el riego que estas conllevan.

## ESPECIFICACIONES TÉCNICAS

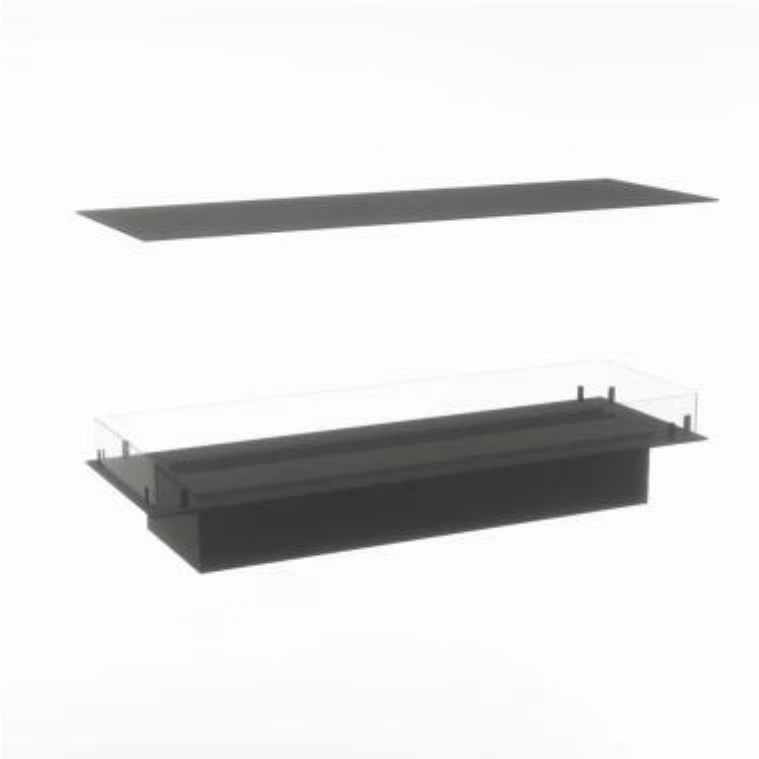

### Funciones

| | |
|---|---|
| Llama ajustable | Sí |
| Control | Remoto |
| Control remoto | Sí (incluido) |
| Termostato | No |

### Especificaciones clave

| | |
|---|---|
| Tipo de producto | 4-sided Opti-myst Fireplace |
| Marca | Foco |
| Uso | Interior |
| Garantía | 2 Años |

### Dimensiones y peso

| | |
|---|---|
| Largo/Ancho | 120 cm |
| Profundidad | 40 cm |
| Peso | 30 kg |
| Longitud cable | 150 cm |

### Especificaciones técnicas

| | |
|---|---|
| Combustible | Water and Electricity |
| Modelo de quemador | Dimplex Optimyst Cassette 1000 |
| Tiempo de combustión hasta | 10 horas |
| Capacidad | 2 Litro |
| Color de llama | 1 Color |
| Poder calorífico (máx.) | Sin calor kW |
| Consumo | 440 L/hora |

### Material y apariencia

| | |
|---|---|
| Material | Acero |
| Color | Negro |
| Acabado | Mate |
| Interior (color/material) | Negro |
| Vista de las llamas | 44,1 |
| Decoración | Leña (adicional) |
| Vidrio incluido | Sí |
| Peso del vidrio | 15 cm |

### Detalles de instalación

| | |
|---|---|
| Abertura de ventilación requerida | 420 cm2 |

| | |
|---|---|
| Conducto de chimenea | No requiere conducto |
| Requisitos de alimentación | Sí |

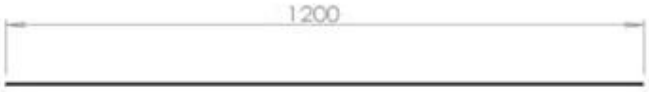
1200

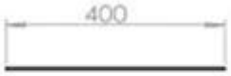
400

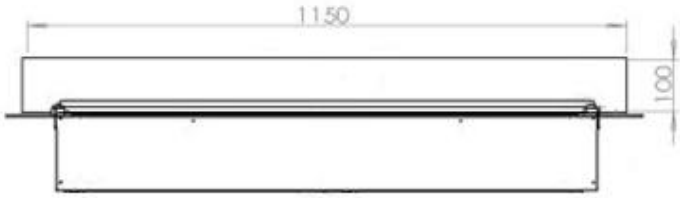
1150
100

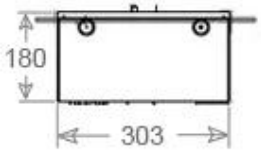
180
303

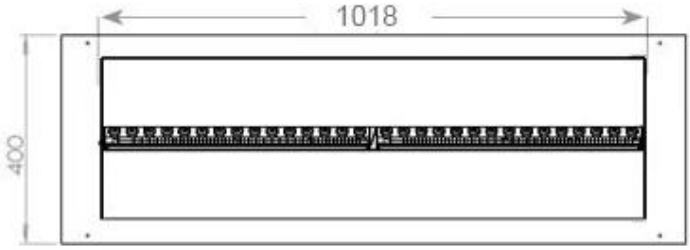
1018
400

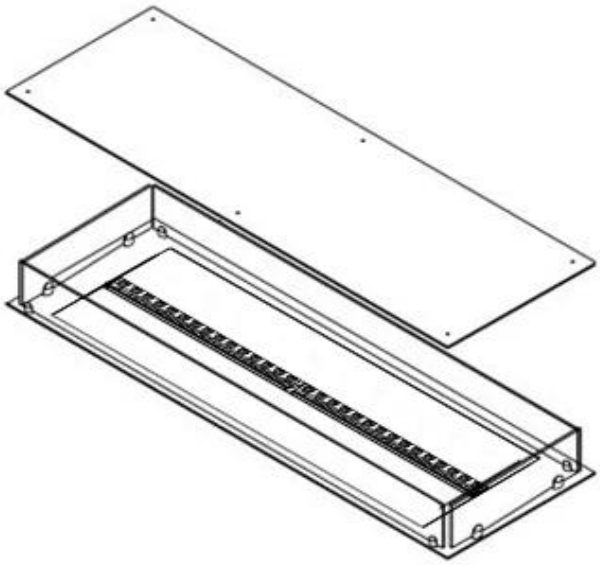

**CASSETTE 1000 MANUAL**

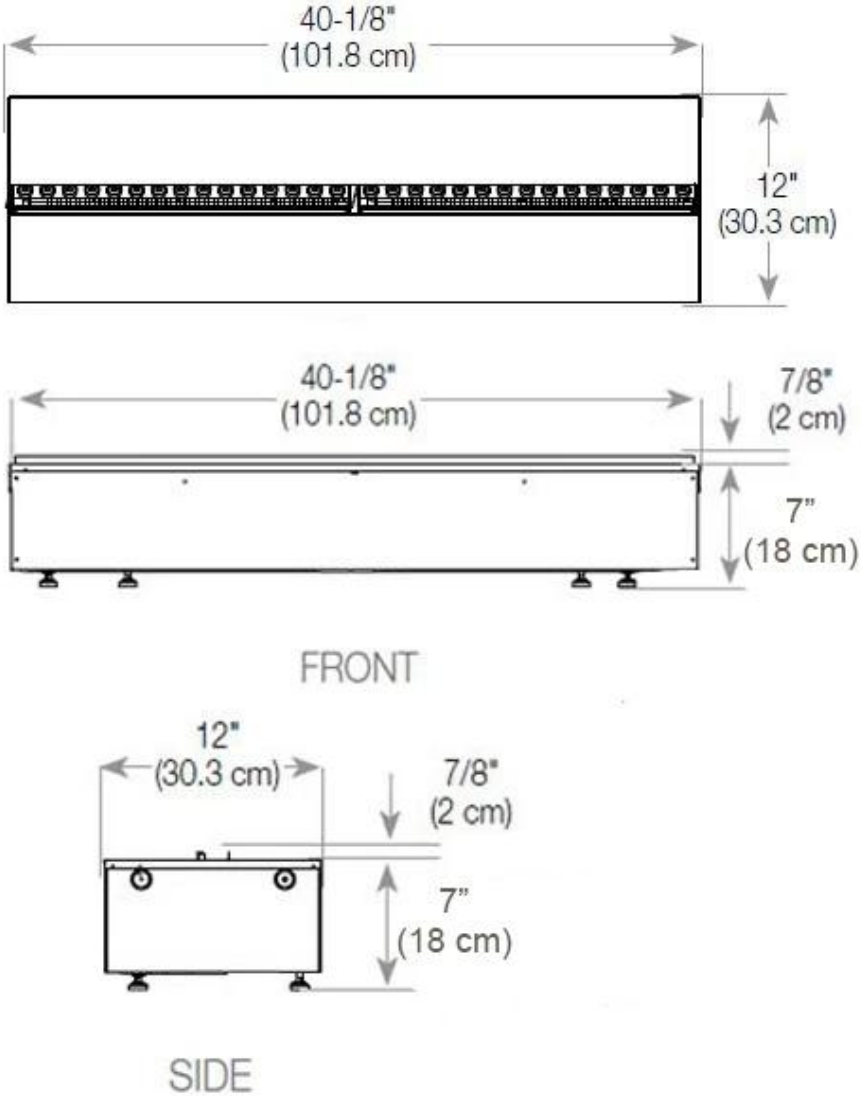
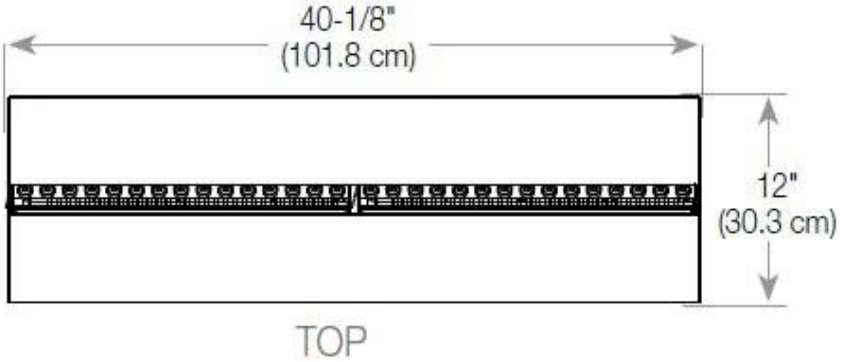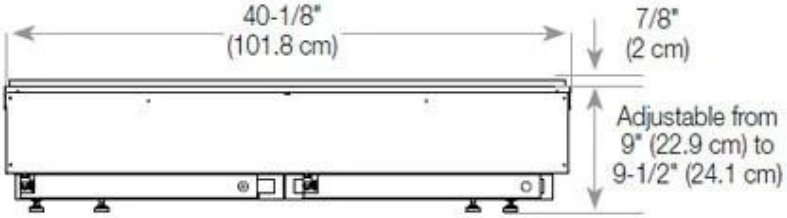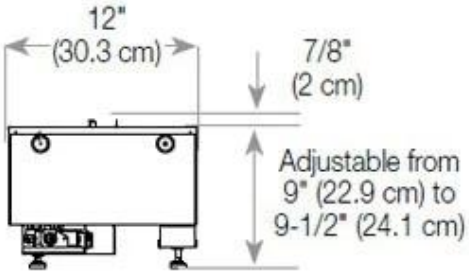
**CASSETTE 100 AUTOMATIC**