FOCO MYST THREE 1000

HYB-30-108

Chimenea empotrada de tres lados Foco Myst Three 1000 que funciona con vapor de agua, lo que no genera riesgo de incendio.

ESPECIFICACIONES TÉCNICAS

Funciones

Llama ajustable	Sí
Control	Remoto
Control remoto	Sí (incluido)
Termostato	No

Especificaciones clave

Tipo de producto	Chimenea vapor de agua empotrada 3 caras
Marca	Foco
Uso	Interior
Garantía	2 Años

Dimensiones y peso

Largo/Ancho	100 cm
Altura	50 cm
Profundidad	40 cm
Peso	30 kg
Longitud cable	150 cm

Especificaciones técnicas

Combustible	Water and Electricity
Modelo de quemador	Dimplex Optimyst Cassette 500
Tiempo de combustión hasta	10 horas
Capacidad	2 Litro
Color de llama	1 Color
Poder calorífico (máx.)	Sin calor kW
Consumo	220 L/hora

Material y apariencia

Material	Acero
Color	Negro
Acabado	Mate
Interior (color/material)	Negro
Decoración	Leña (adicional)
Vidrio incluido	Sí
Peso del vidrio	15 cm

Detalles de instalación

Abertura de ventilación	210 cm2

requerida	
Conducto de chimenea	No requiere conducto
Requisitos de alimentación	Sí

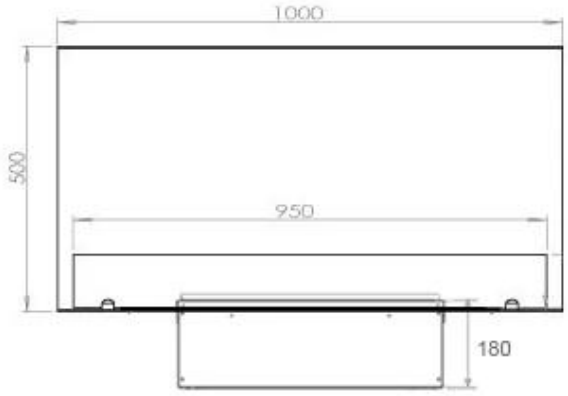
1000
500
950
180

400
500
303

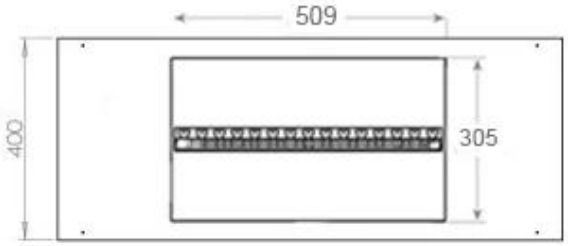
509
400
305

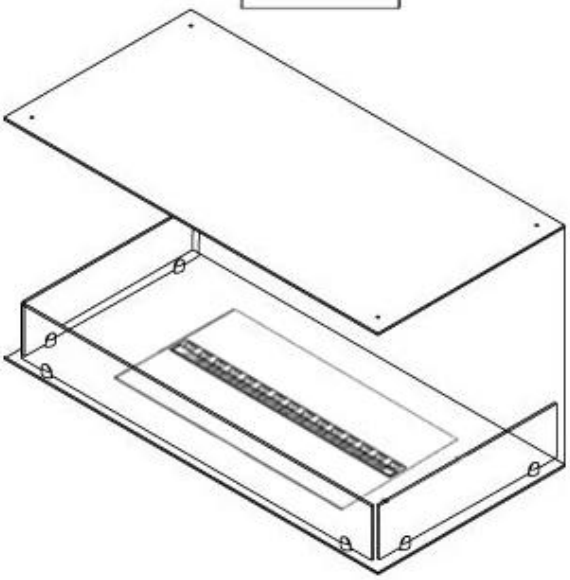

CASSETTE 500 MANUAL

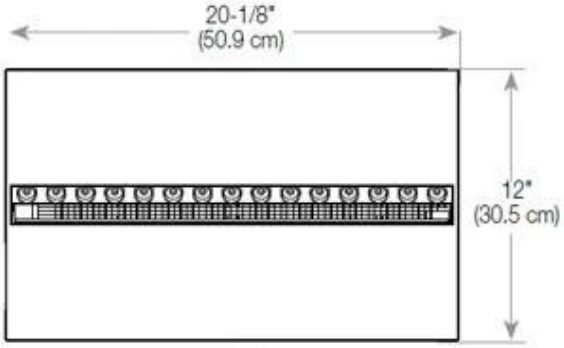

TOP

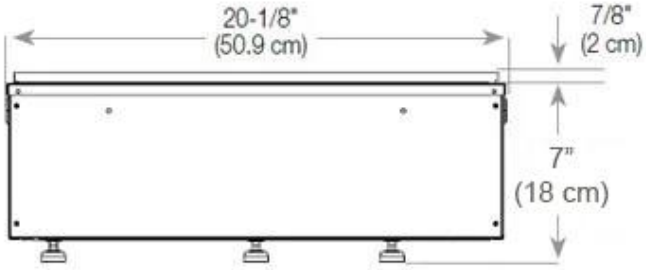

FRONT

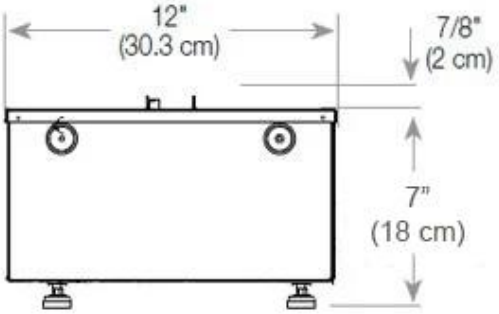

SIDE

CASSETTE 500 AUTOMATIC

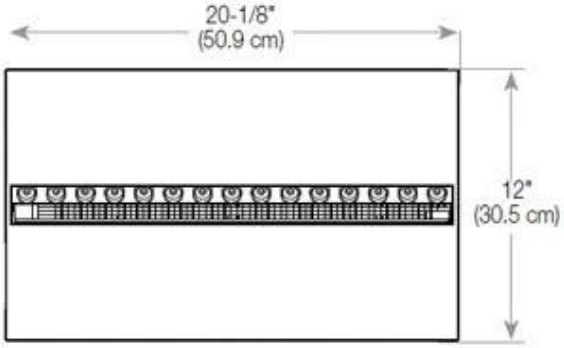

TOP

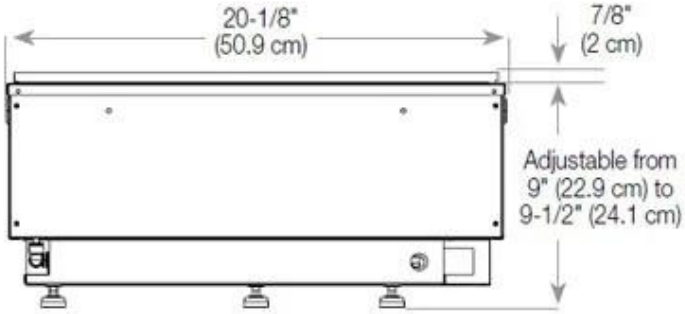

FRONT

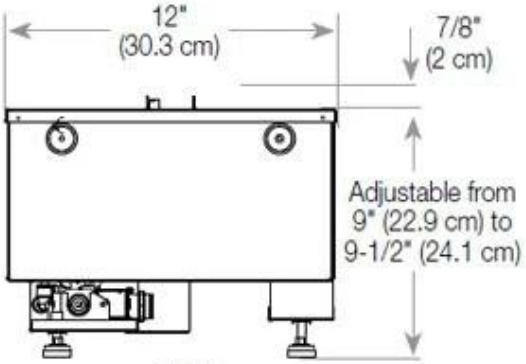

SIDE