FOCO MYST ONE 800

HYB-30-101

Chimenea de vapor de agua Foco Myst One 800 para instalación en pared. Llama auténtica sin riesgo de incendio.

ESPECIFICACIONES TÉCNICAS

Funciones

Llama ajustable	Sí
Control	Remoto
Control remoto	Sí (incluido)
Termostato	No

Especificaciones clave

Tipo de producto	Chimenea vapor de agua empotrada 1 cara
Marca	Foco
Uso	Interior
Garantía	2 Años

Dimensiones y peso

Largo/Ancho	80 cm
Altura	50 cm
Profundidad	40 cm
Peso	25 kg
Longitud cable	150 cm

Especificaciones técnicas

Modelo de quemador	Dimplex Optimyst Cassette 500
Combustible	Water and Electricity
Tiempo de combustión hasta	10 horas
Capacidad	2 Litro
Color de llama	1 Color
Poder calorífico (máx.)	Sin calor kW
Consumo	220 L/hora

Material y apariencia

Material	Vidrio
Material	Acero
Color	Negro
Acabado	Mate
Interior (color/material)	Negro
Vista de las llamas	Frontal
Decoración	Leña (adicional)
Vidrio incluido	Sí
Peso del vidrio	15 cm

Detalles de instalación

Abertura de ventilación requerida	210 cm2
Conducto de chimenea	No requiere conducto
Requisitos de alimentación	Sí

CASSETTE 500 AUTOMATIC

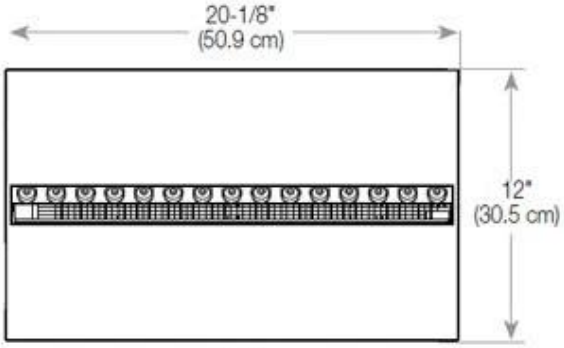

TOP

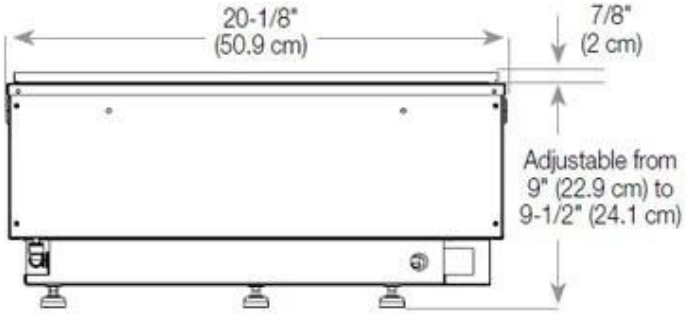

FRONT

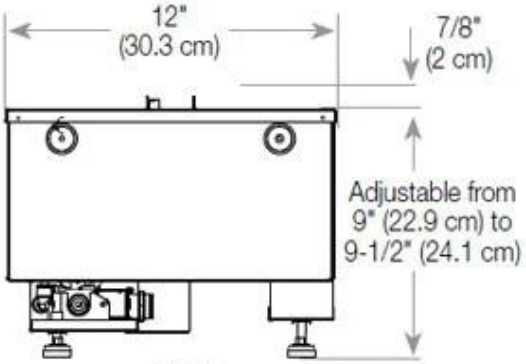

SIDE

CASSETTE 500 MANUAL

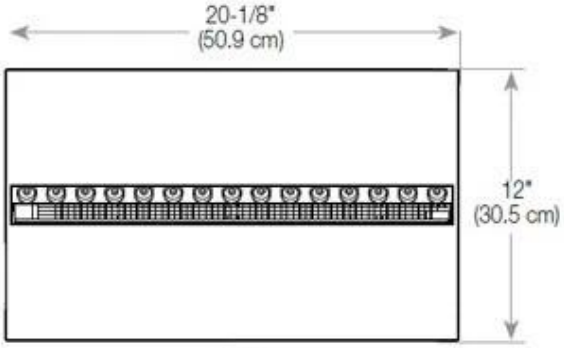

TOP

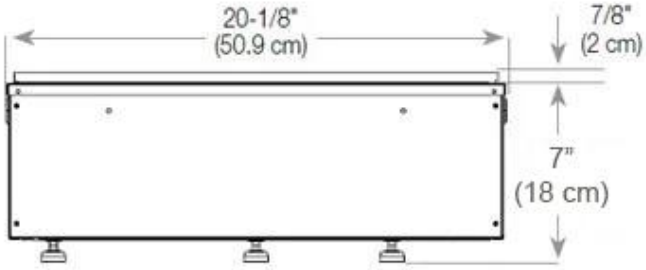

FRONT

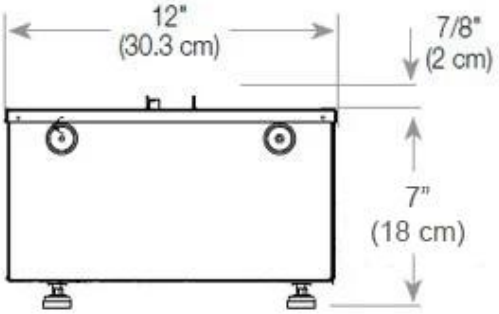

SIDE

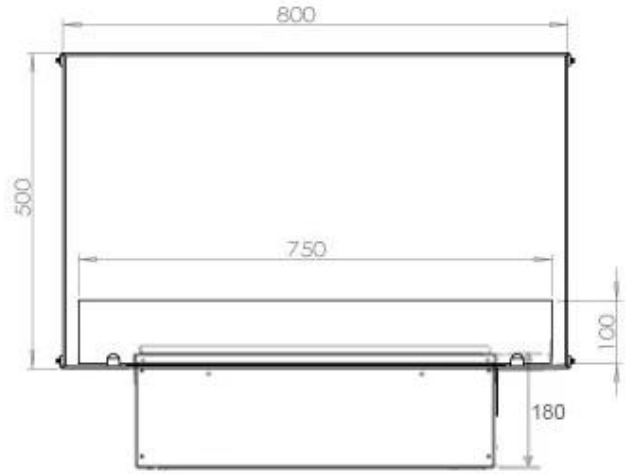
800
500
750
100
180

400
500
303

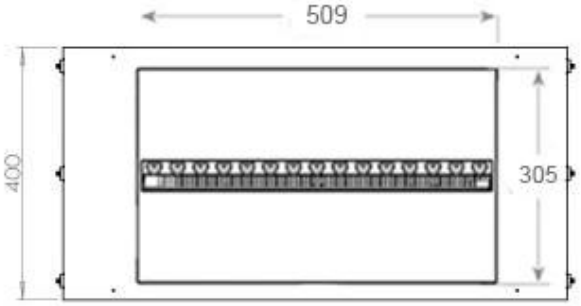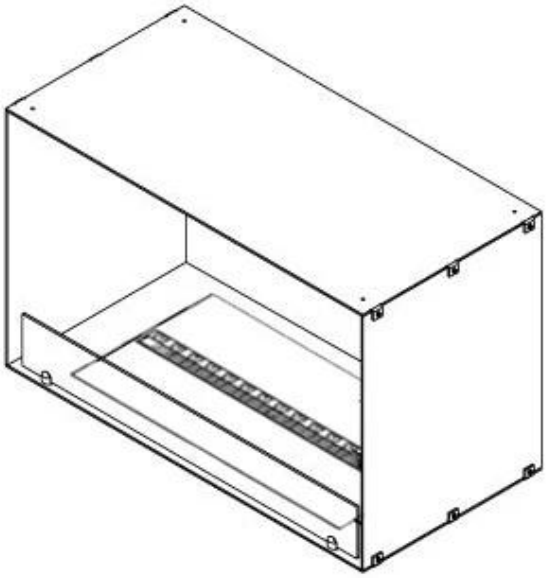
509
400
305