LED CLASSIC INSERT CHIMENEA ELECTRICA - 129CM

ELP-80-123-130

Chimenea eléctrica empotrada con LED efecto llama clásica. Esta chimenea es muy elegante y complementa cualquier estilo y decoración. Funciona con y sin calor, para que siempre puedas disfrutar de la hermosa exhibición de llamas.

ESPECIFICACIONES TÉCNICAS

Especificaciones clave

Tipo de producto	Inserto para chimenea existente
Uso	Interior
Certificación	CE
Garantía	2 Años

Dimensiones y peso

	17,9 cm
Largo/Ancho	128,5 cm
Altura	40,5 cm
Profundidad	18 cm
Peso	19 kg

Especificaciones técnicas

Tipo de quemador	Classic Flamme
Combustible	Electricidad
Color de llama	1 Color
Niveles de brillo de la llama	5
Poder calorífico (min.)	0,9 kW
Poder calorífico (máx.)	1,8 kW

Funciones

Control	Remoto
Control	Panel de control
Control remoto	Sí (incluido)
Termostato	Sí
Módulo de audio	No

Material y apariencia

Material	Vidrio
Material	Metal
Color	Negro
Acabado	Mate
Interior (color/material)	Negro
Vista de las llamas	Frontal
Decoración	Troncos leña
Vidrio incluido	Sí
Peso del vidrio	26,8 cm
Longitud del vidrio	121,9 cm

Detalles de instalación

Conducto de chimenea	No requiere conducto
Requisitos de alimentación	Sí
Requisitos de alimentación	220-240V
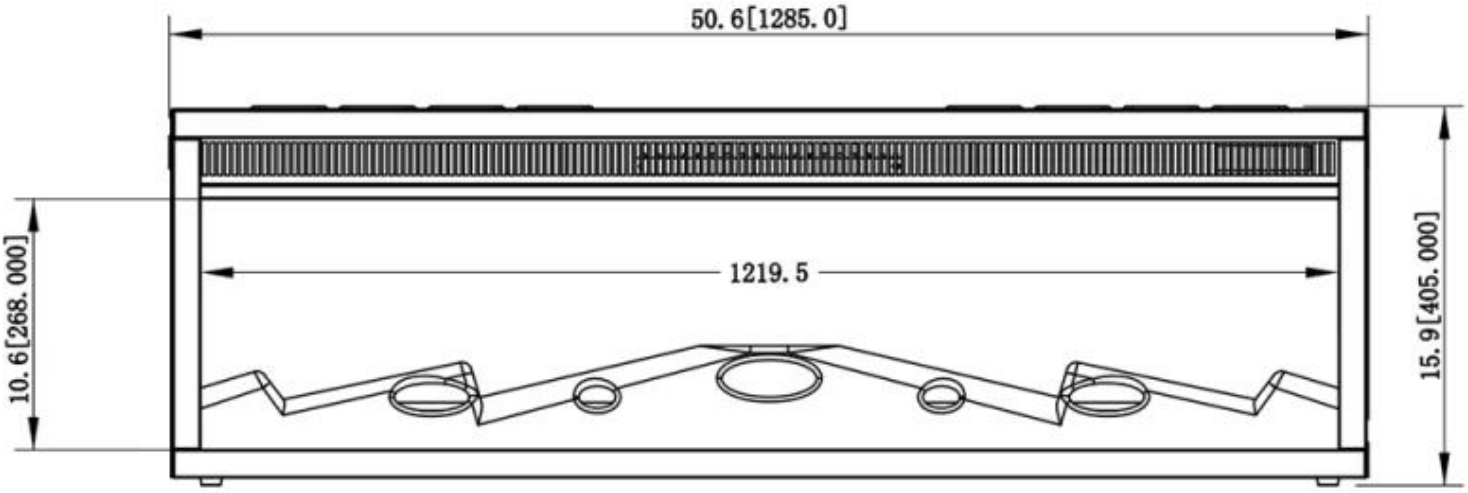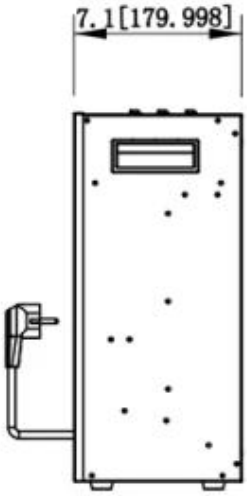
DIBUJO T??CNICO