FOCO ONE 1200

BIO-30-130

El Foco Uno 1200 es una chimenea de bioetanol incorporada de una cara, diseñada para ser empotrada en una pared donde se podrán ver las llamas por un lado. Elija entre un quemador de bioetanol manual o automático.

ESPECIFICACIONES TÉCNICAS

Quemador - Funciones	
Llama ajustable	Sí
Control	Automático
Control	Remoto
Control	Manual
Tamaño mínimo de habitación	90 m³
Modelo de quemador	5 Litros Superior
Longitud de la llama	85 cm
Tiempo de combustión hasta	6 horas
Control remoto	Sí (compra adicional)
Requisitos de alimentación	Sí
Requisitos de alimentación	No
Poder calorífico (máx.)	6,2 kW
Consumo	0,87 L/hora

Medidas	
Largo/Ancho	120 cm
Altura	50 cm
Profundidad	40 cm
Peso	35 kg

Apariencia	
Material	Acero
Grosor del acero	4 mm
Color	Negro
Vidrio incluido	Sí

Tipo	
Tipo de producto	Chimenea bioetanol empotrada 1 cara
Combustible	Bioetanol
Conducto de chimenea	No requiere conducto
Marca	Foco
Uso	Interior
Vista de las llamas	Frontal
Garantía	2 Años
Tasa de cambio de aire recomendada	1

FLA 3+ 990 mm

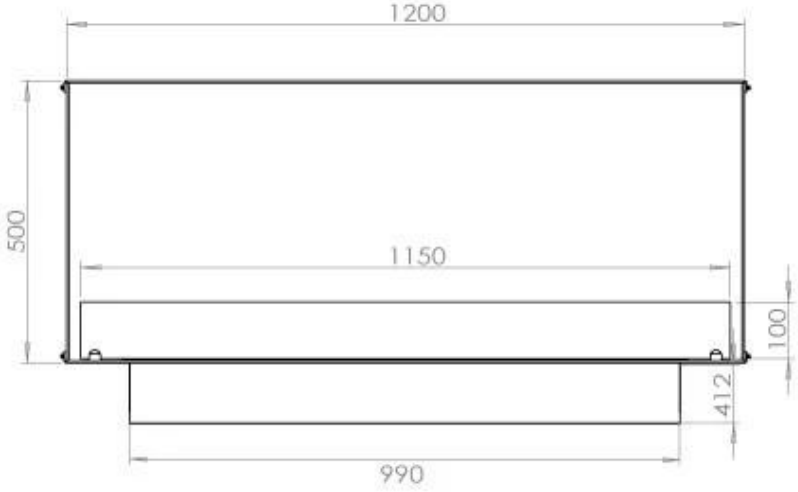

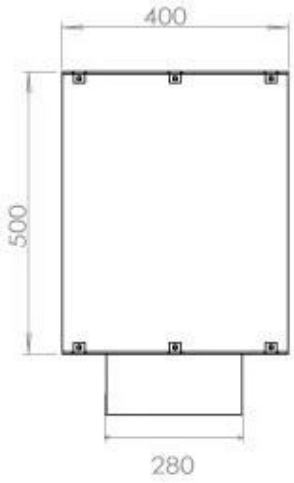

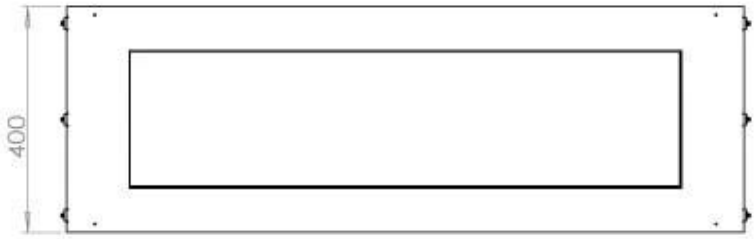

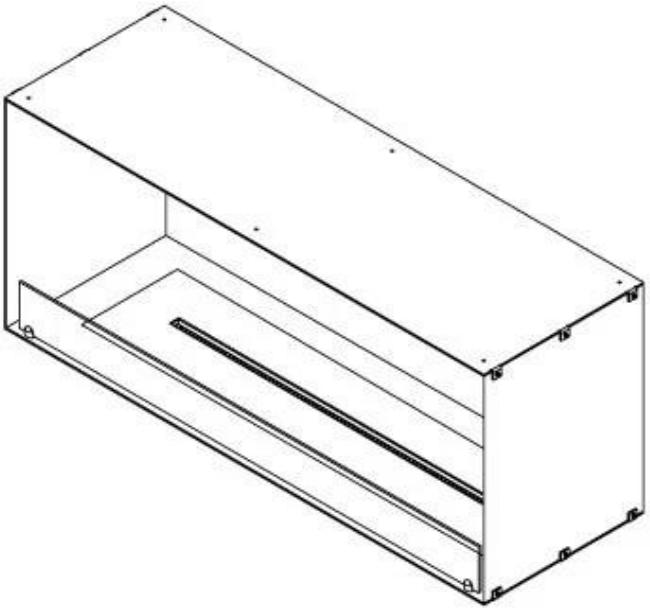

FLA 3 990 mm

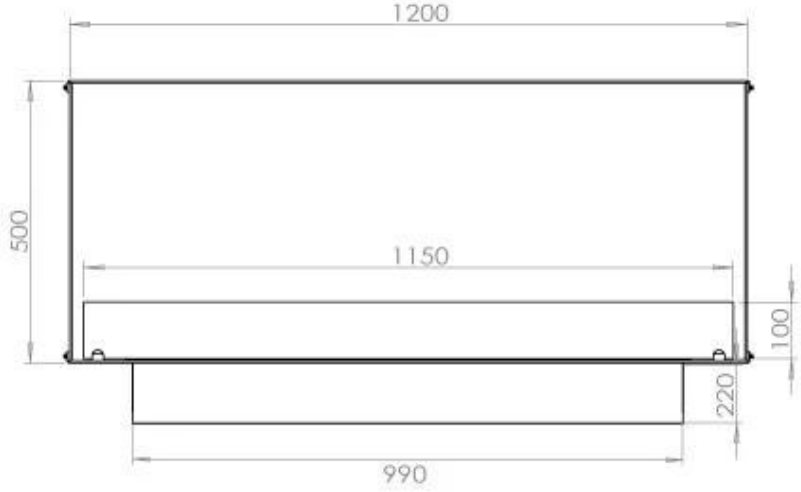

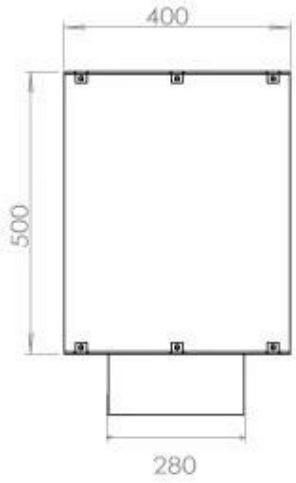

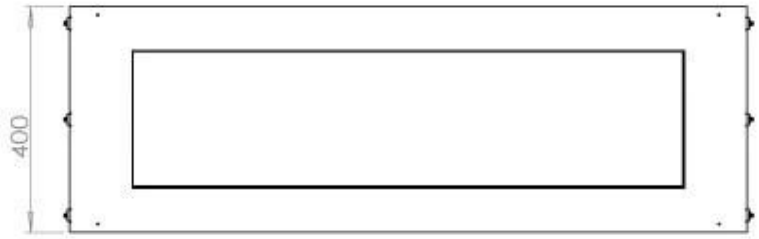

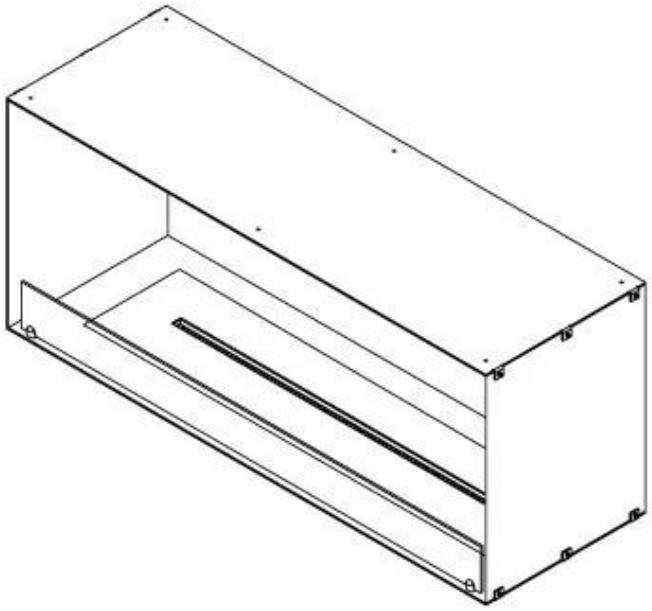

Automatic burner 1000

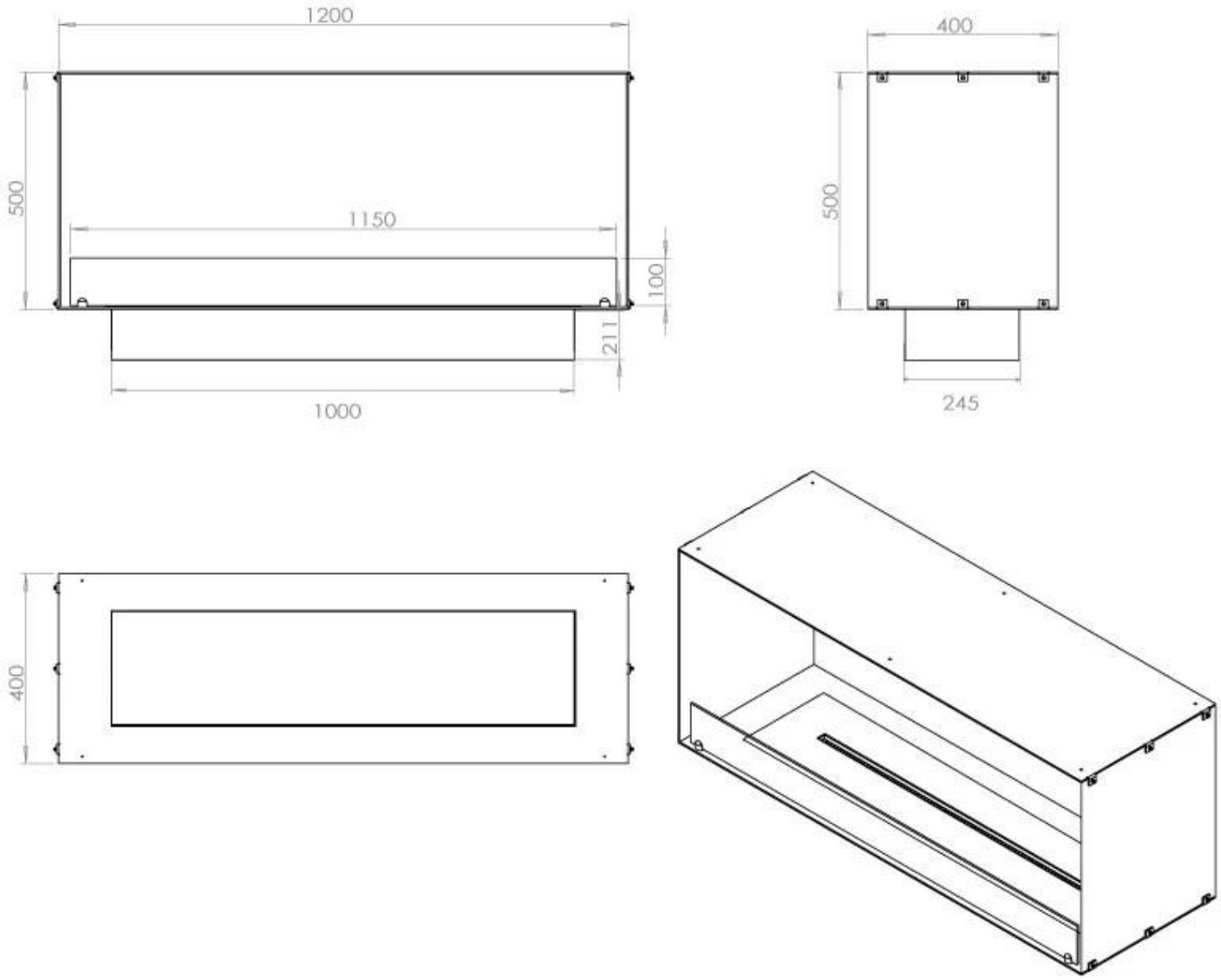

PrimeFire 1000

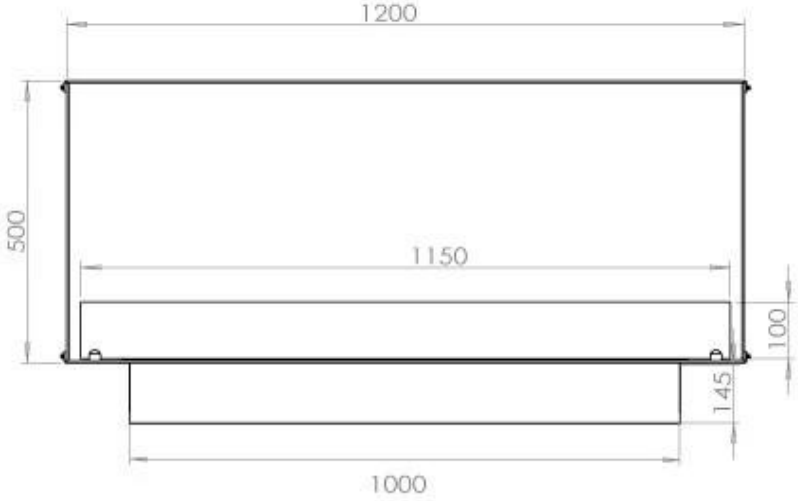

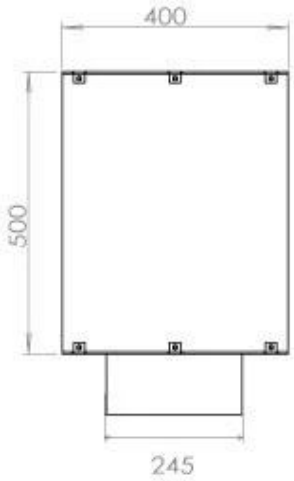

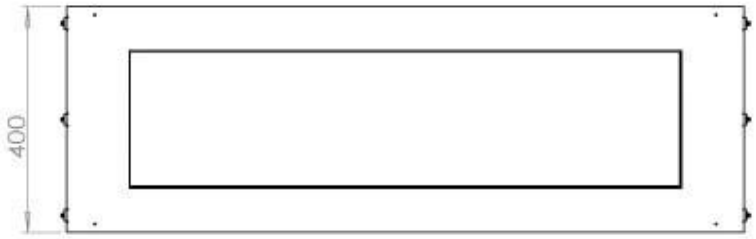

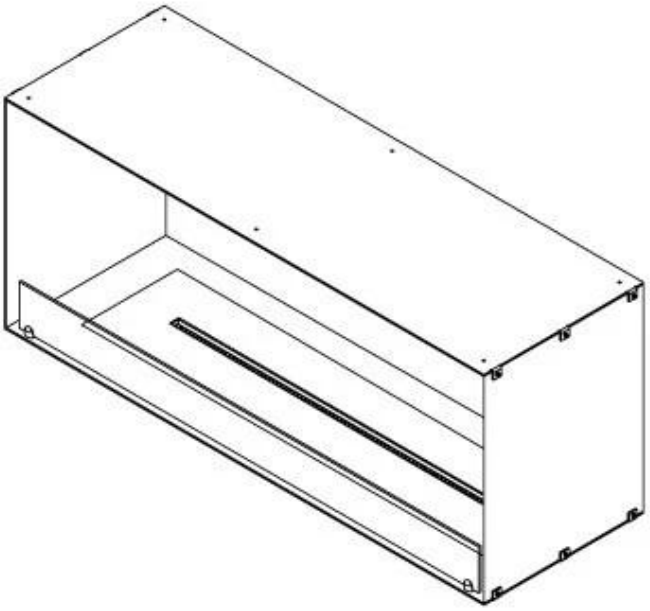
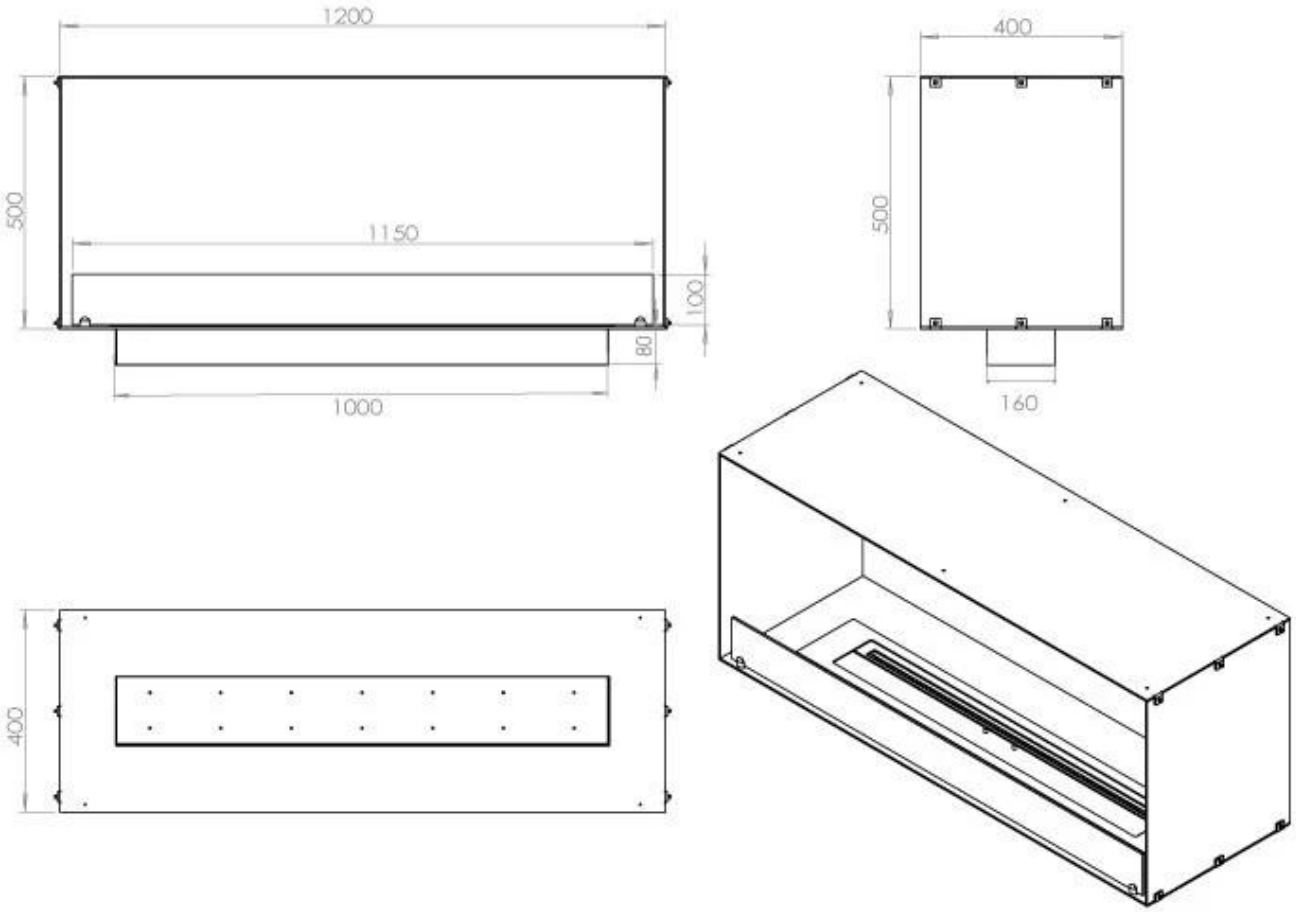
Superior Manual 1000