FOCO FREE 800

BIO-30-125

Foco Libre 800 es la solución perfecta para su proyecto de chimenea de bioetanol DIY. Este modelo de Foco Free tiene 80 cm de ancho y puede elegir entre un quemador manual o automático.

ESPECIFICACIONES TÉCNICAS

Quemador - Funciones

Control	Remoto
Control	Automático
Control	Manual
Tamaño mínimo de habitación	70 m³
Llama ajustable	Sí
Modelo de quemador	3,5 Litros Superior
Longitud de la llama	45 cm
Tiempo de combustión hasta	7,5 horas
Control remoto	Sí (compra adicional)
Requisitos de alimentación	No
Requisitos de alimentación	Sí
Poder calorífico (máx.)	3,2 kW
Consumo	0,46 L/hora

Apariencia

Material	Acero
Grosor del acero	4 mm
Color	Negro
Vidrio incluido	Sí

Tipo

Tipo de producto	4-sided built-in bioethanol fireplace
Combustible	Bioetanol
Conducto de chimenea	No requiere conducto
Marca	Foco
Uso	Interior
Vista de las llamas	44,1
Garantía	2 Años
Tasa de cambio de aire recomendada	1

Medidas

Largo/Ancho	80 cm
Profundidad	40 cm
Peso	10 kg

Superior Manual 600

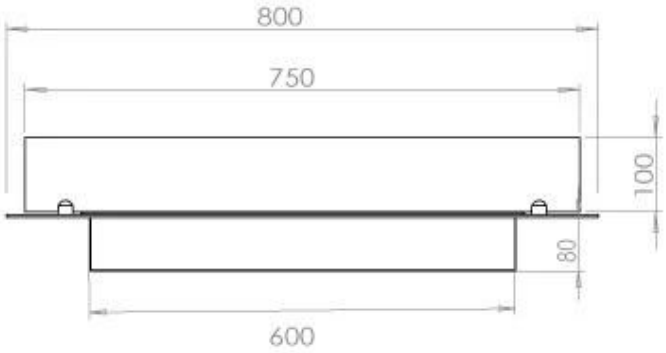

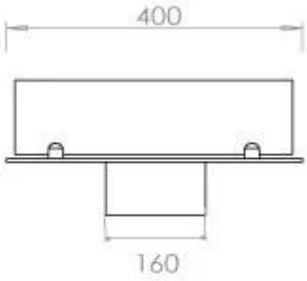

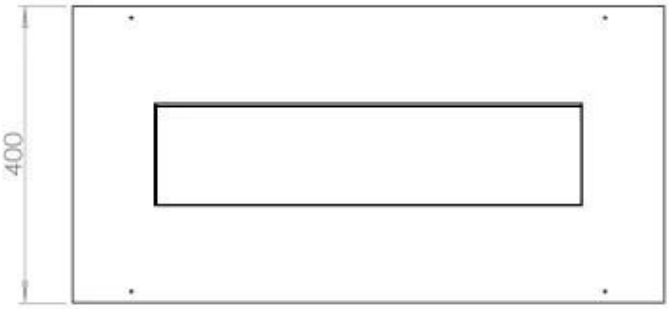

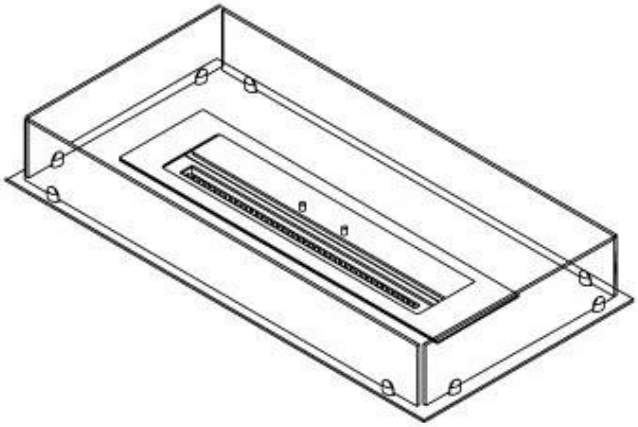

PrimeFire 700

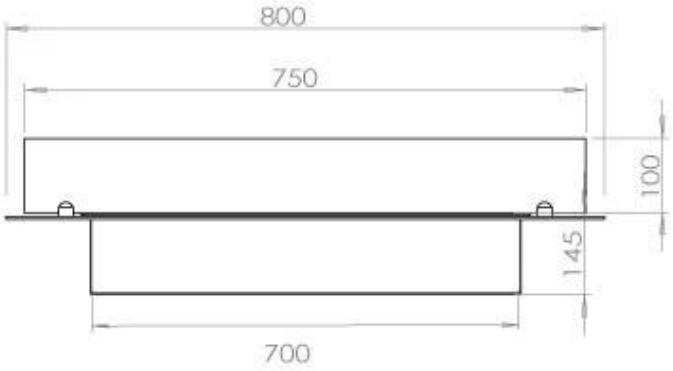

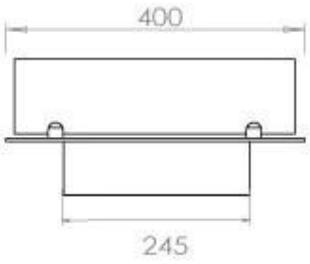

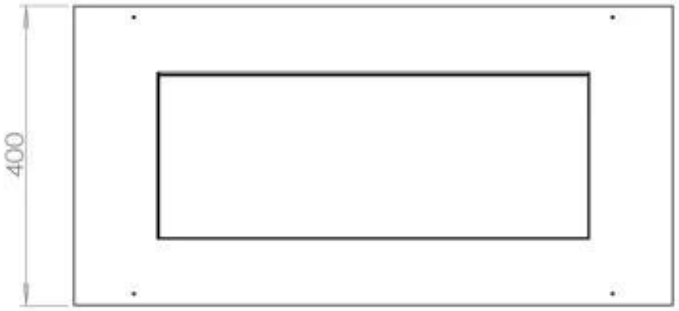

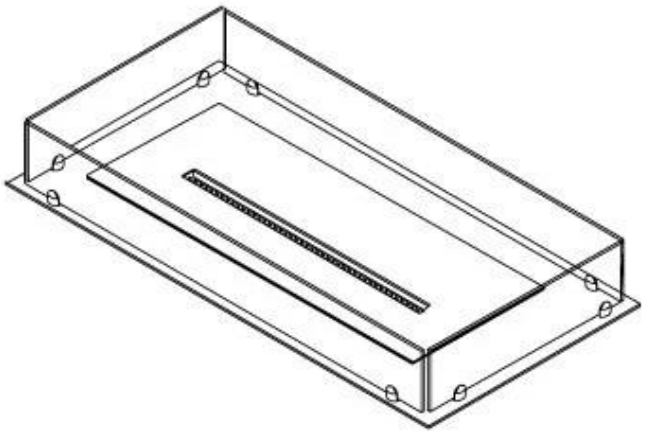
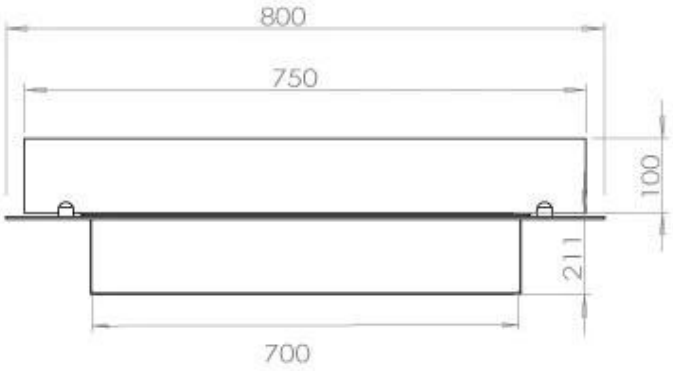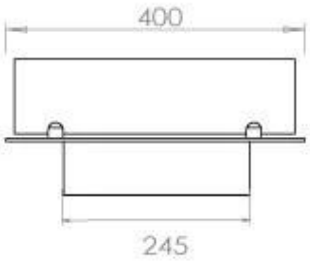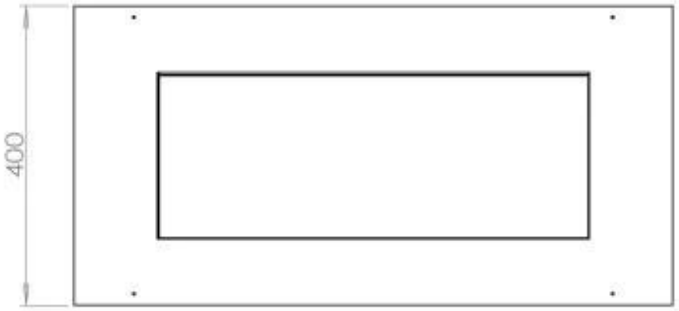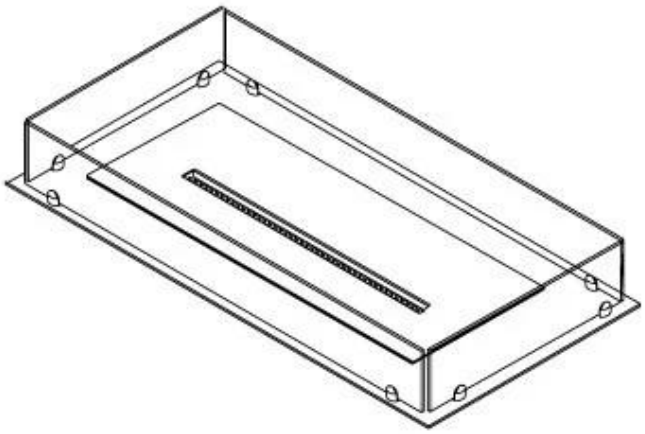
Automatic burner 700