FOCO CORNER LEFT 1000

BIO-30-123

Foco Esquina es una chimenea de bioetanol diseñada para ser construida en la esquina de una pared, donde podrá ver las llamas desde dos lados conectados. Elija entre un quemador manual o automático.

ESPECIFICACIONES TÉCNICAS

Quemador - Funciones

Control	Remoto
Control	Automático
Control	Manual
Llama ajustable	Sí
Tamaño mínimo de habitación	80 m³
Longitud de la llama	60 cm
Modelo de quemador	4 Litros Superior
Control remoto	Sí (compra adicional)
Tiempo de combustión hasta	6,5 horas
Requisitos de alimentación	No
Requisitos de alimentación	Sí
Poder calorífico (máx.)	4,4 kW
Consumo	0,87 L/hora

Medidas

Largo/Ancho	100 cm
Altura	50 cm
Profundidad	40 cm
Peso	30 kg

Apariencia

Material	Acero
Grosor del acero	4 mm
Color	Negro
Vidrio incluido	Sí

Tipo

Tipo de producto	Chimenea bioetanol empotrada 2 caras
Combustible	Bioetanol
Marca	Foco
Conducto de chimenea	No requiere conducto
Uso	Interior
Vista de las llamas	Lado izquierdo
Garantía	2 Años
Tasa de cambio de aire recomendada	1

Superior Manual

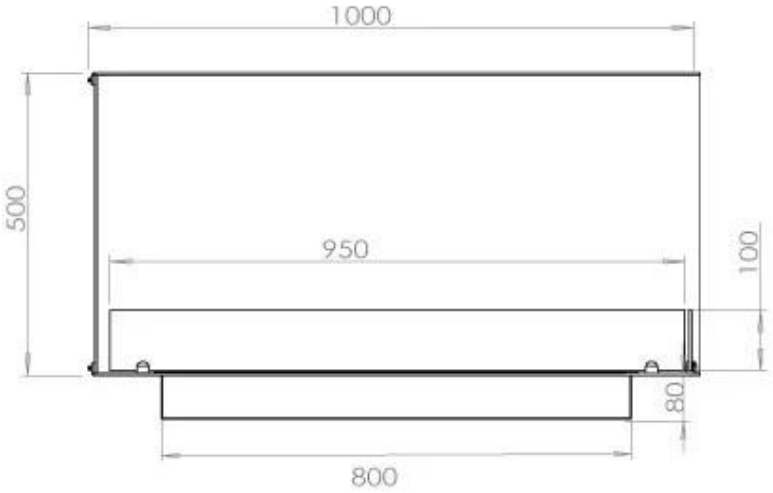

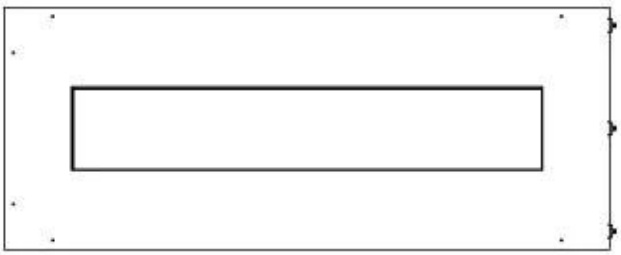

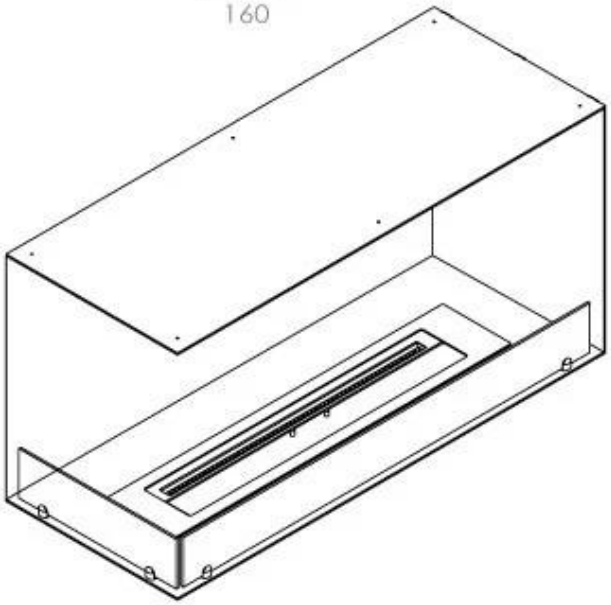

PrimeFire 700

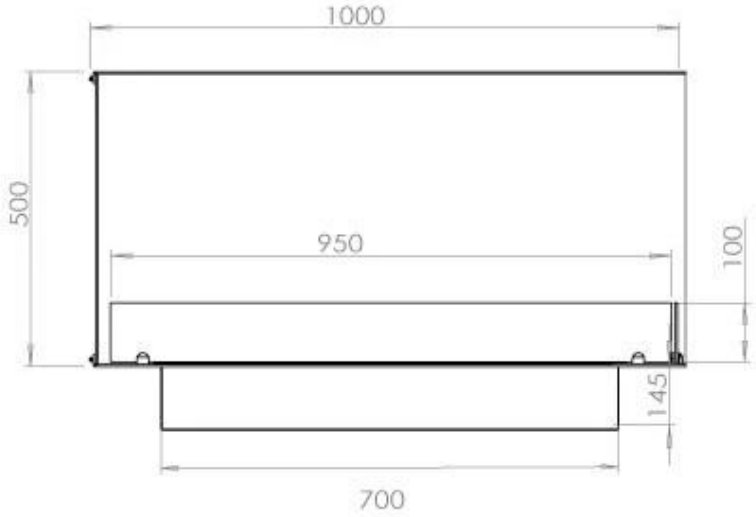

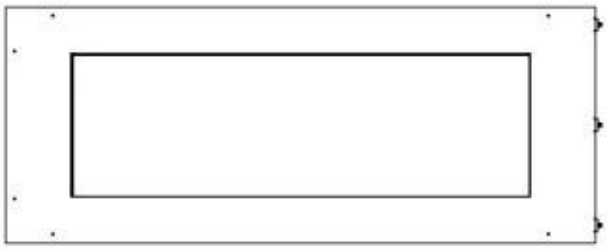

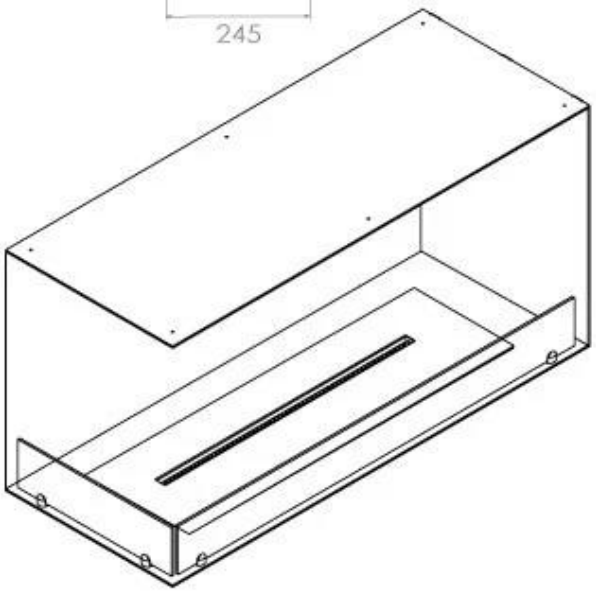

Automatic burner 700

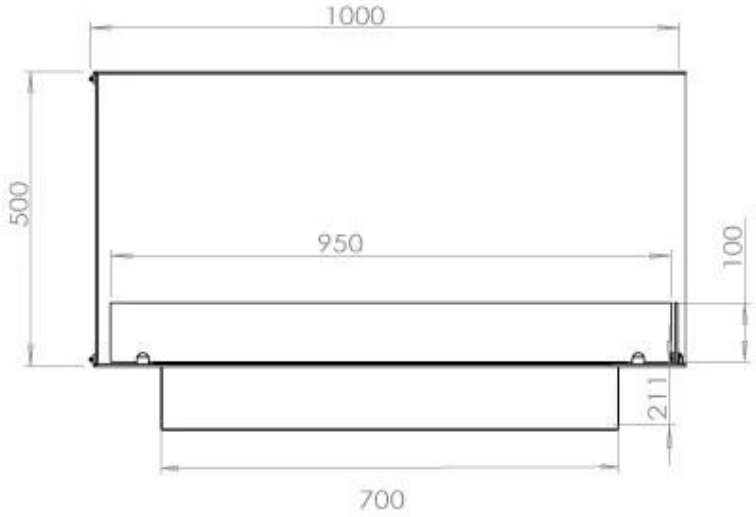

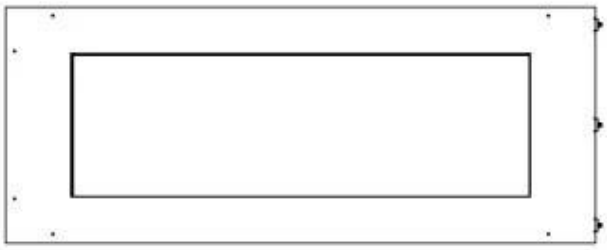

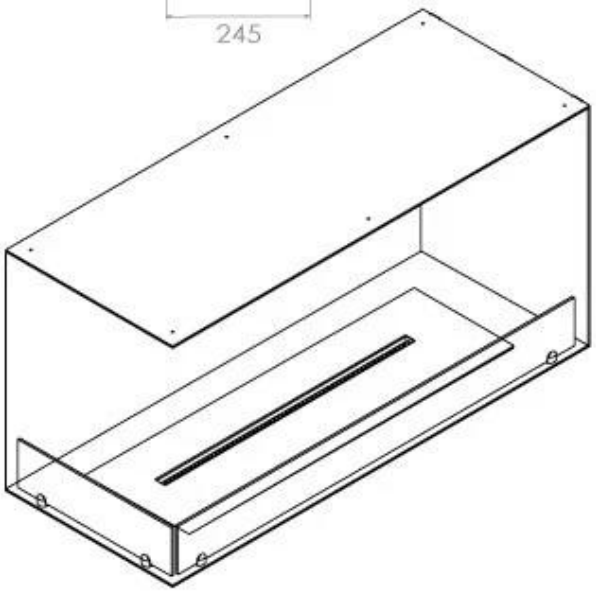

FLA 3 790 mm

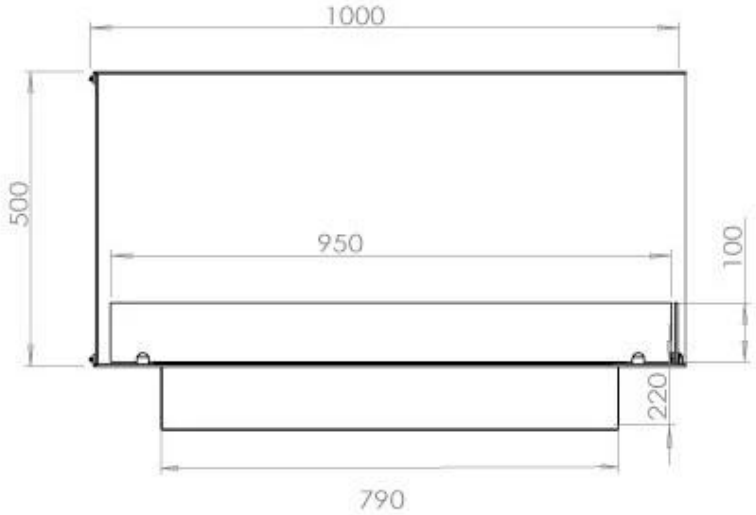

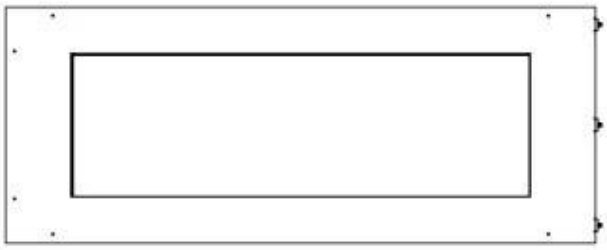

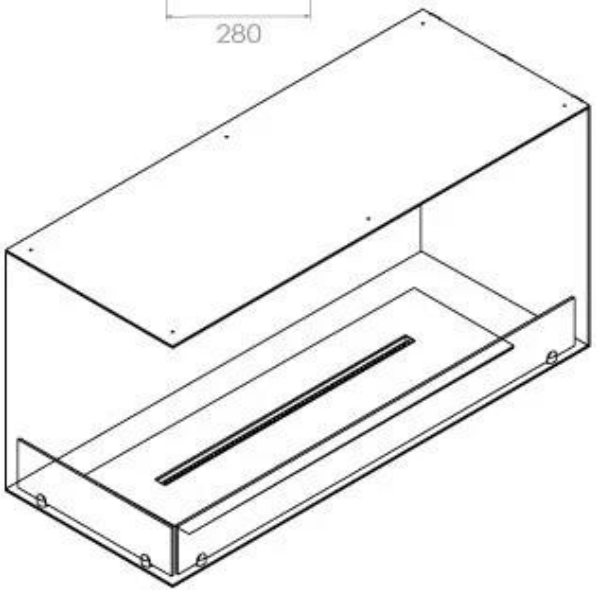
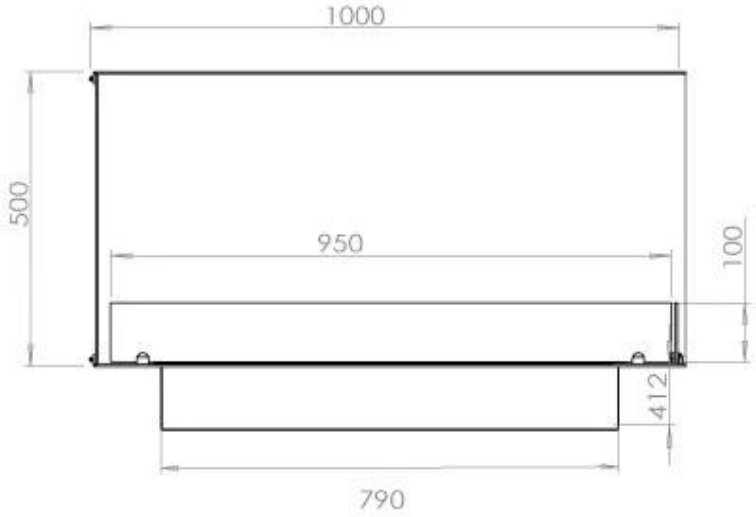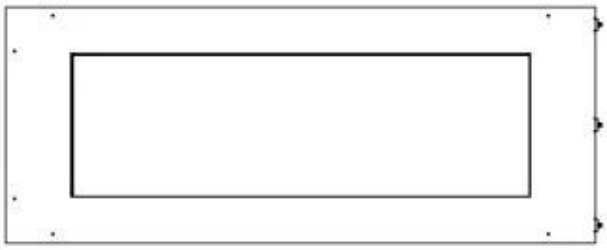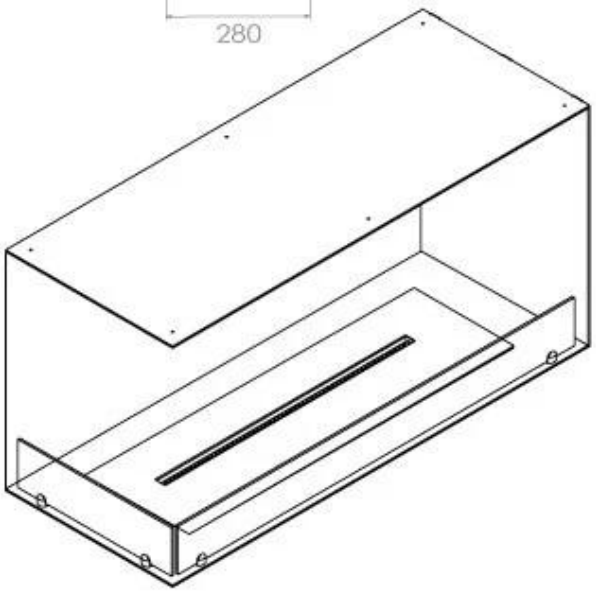
FLA 3+ 790 mm