FOCO CORNER RIGHT 1200

BIO-30-121

Foco Esquina derecha es una chimenea de bioetanol diseñada para ser construida en la esquina de una pared, donde podrá ver las llamas desde dos lados conectados. Elija entre un quemador manual o automático.

ESPECIFICACIONES TÉCNICAS

Quemador - Funciones

Control	Remoto
Control	Automático
Control	Manual
Tamaño mínimo de habitación	90 m³
Llama ajustable	Sí
Modelo de quemador	5 Litros Superior
Longitud de la llama	85 cm
Tiempo de combustión hasta	6 horas
Control remoto	Sí (compra adicional)
Requisitos de alimentación	No
Requisitos de alimentación	Sí
Poder calorífico (máx.)	6,2 kW
Consumo	0,87 L/hora

Apariencia

Material	Acero
Grosor del acero	4 mm
Color	Negro
Vidrio incluido	Sí

Tipo

Tipo de producto	Chimenea bioetanol empotrada 2 caras
Combustible	Bioetanol
Conducto de chimenea	No requiere conducto
Marca	Foco
Uso	Interior
Vista de las llamas	46
Garantía	2 Años
Tasa de cambio de aire recomendada	1

Medidas

Largo/Ancho	120 cm
Altura	50 cm
Profundidad	40 cm
Peso	35 kg

Superior Manual 1000

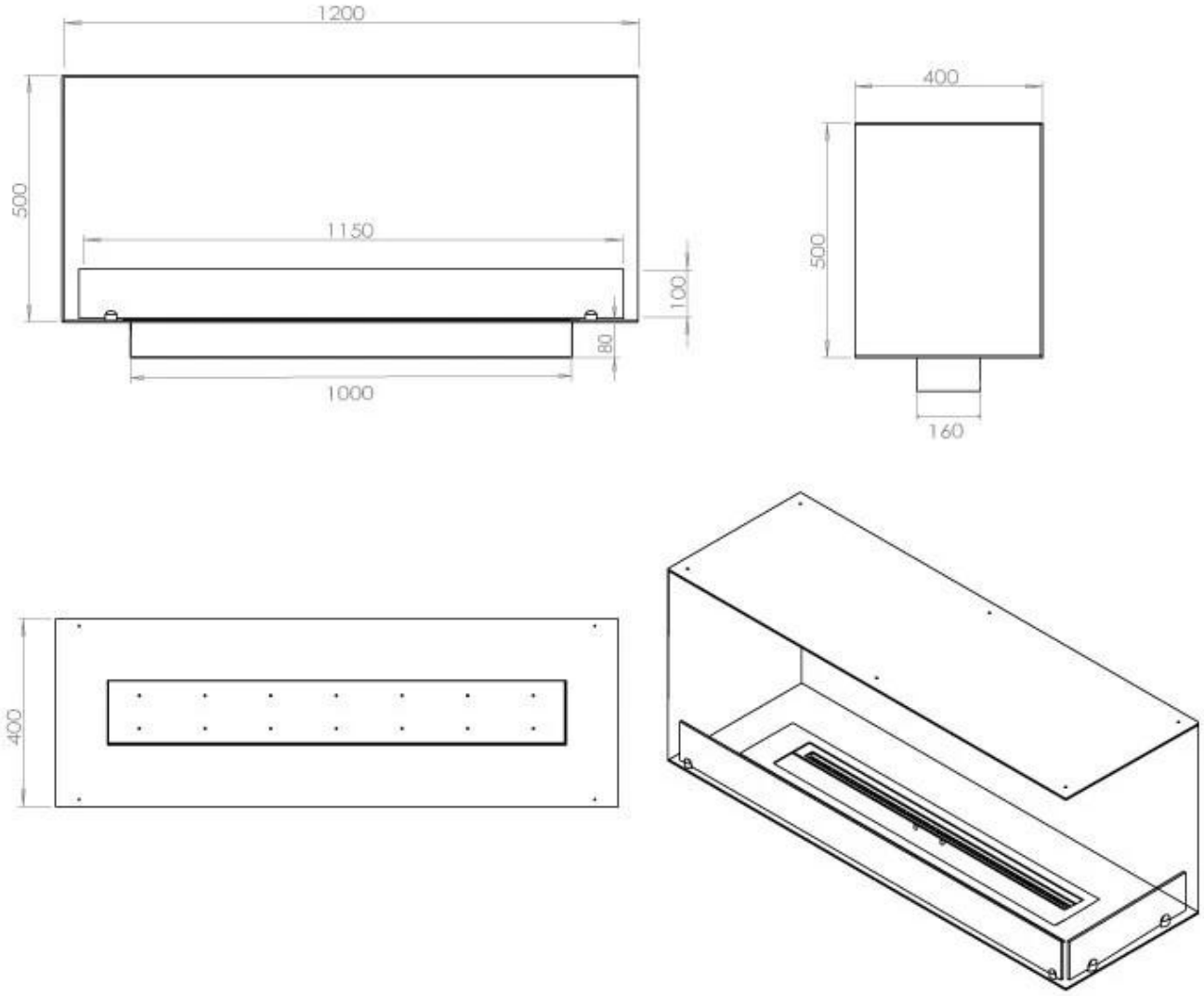

Primefire 1000

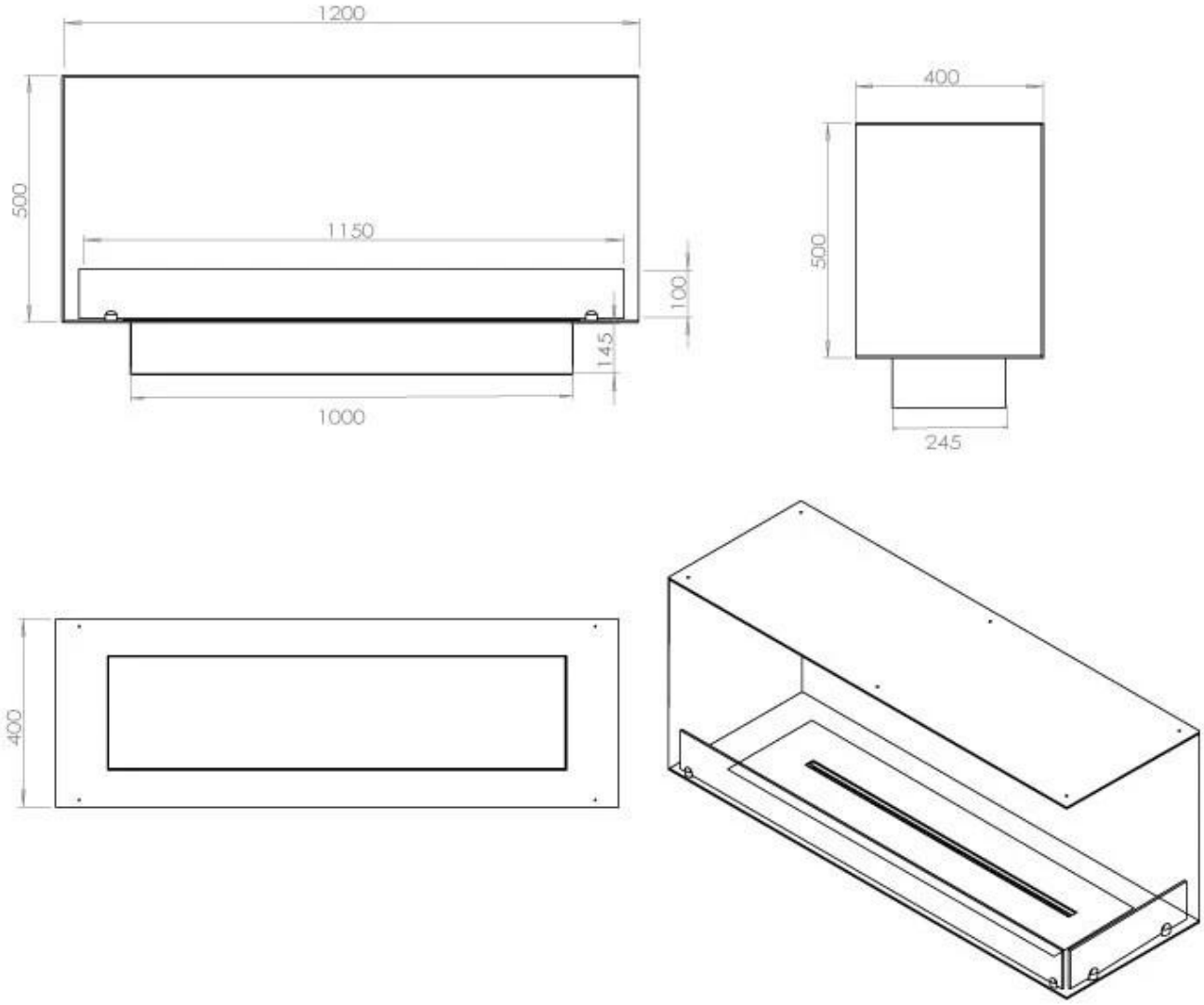

Automatic burner 1000

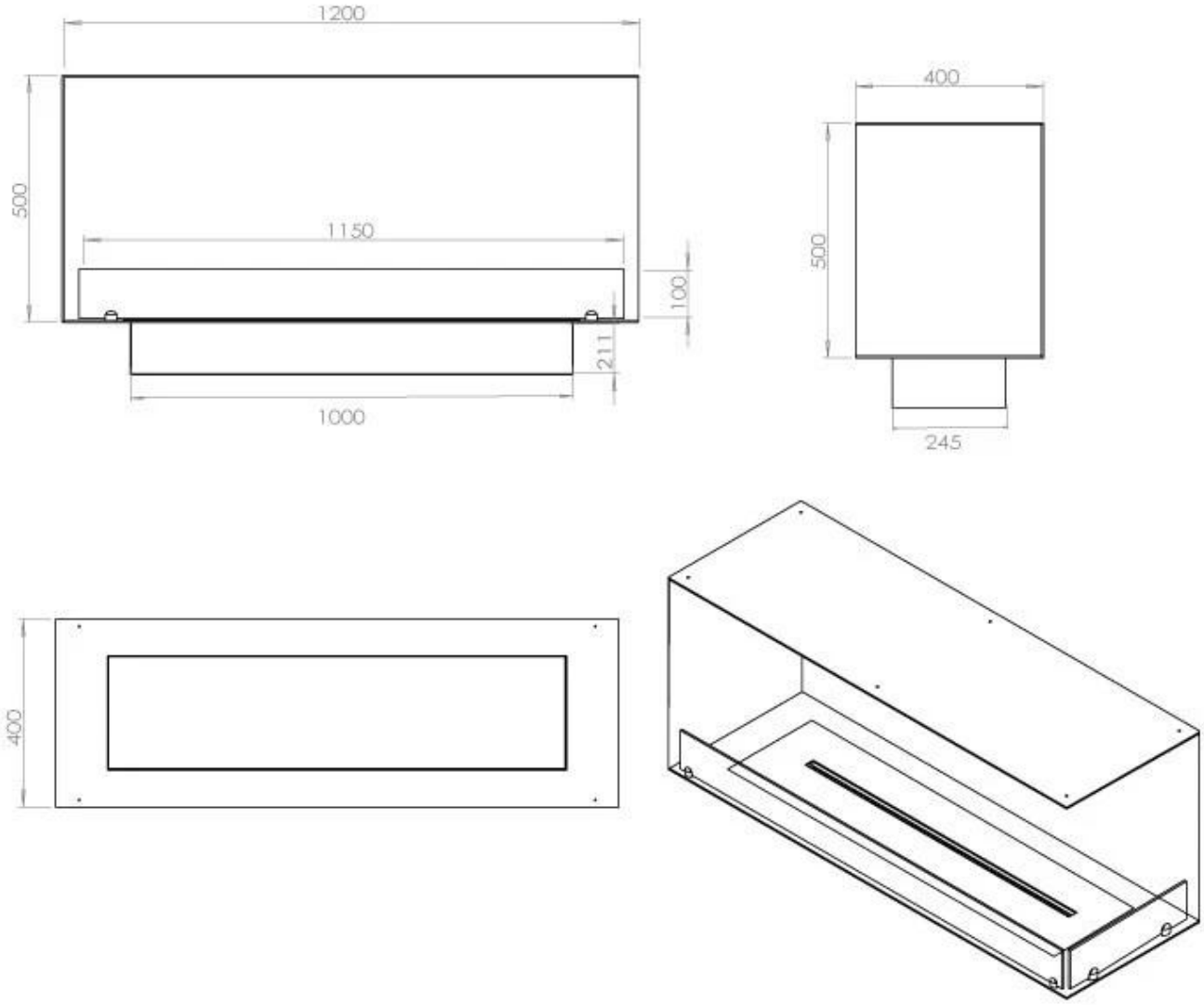

FLA 3 990 mm

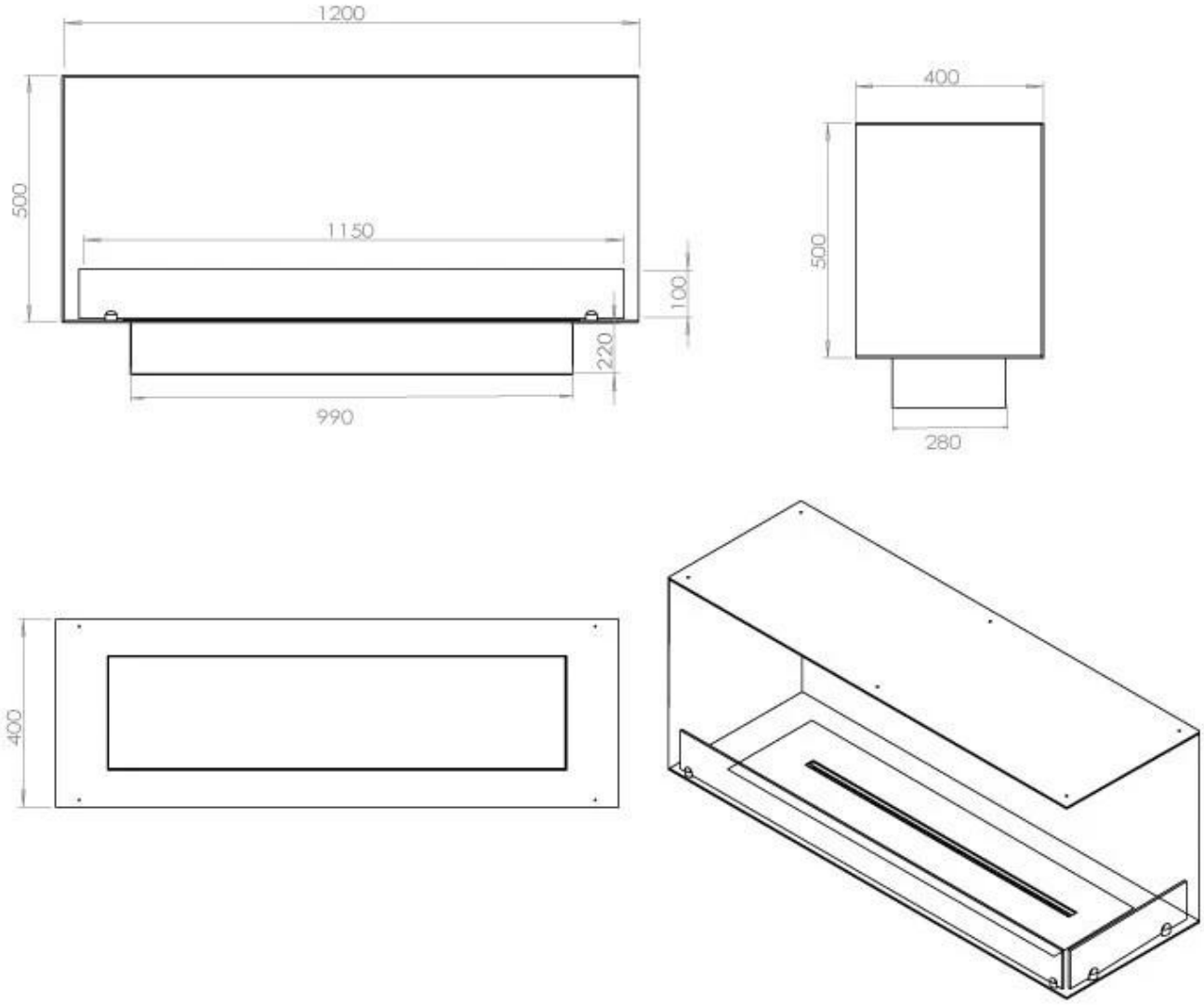
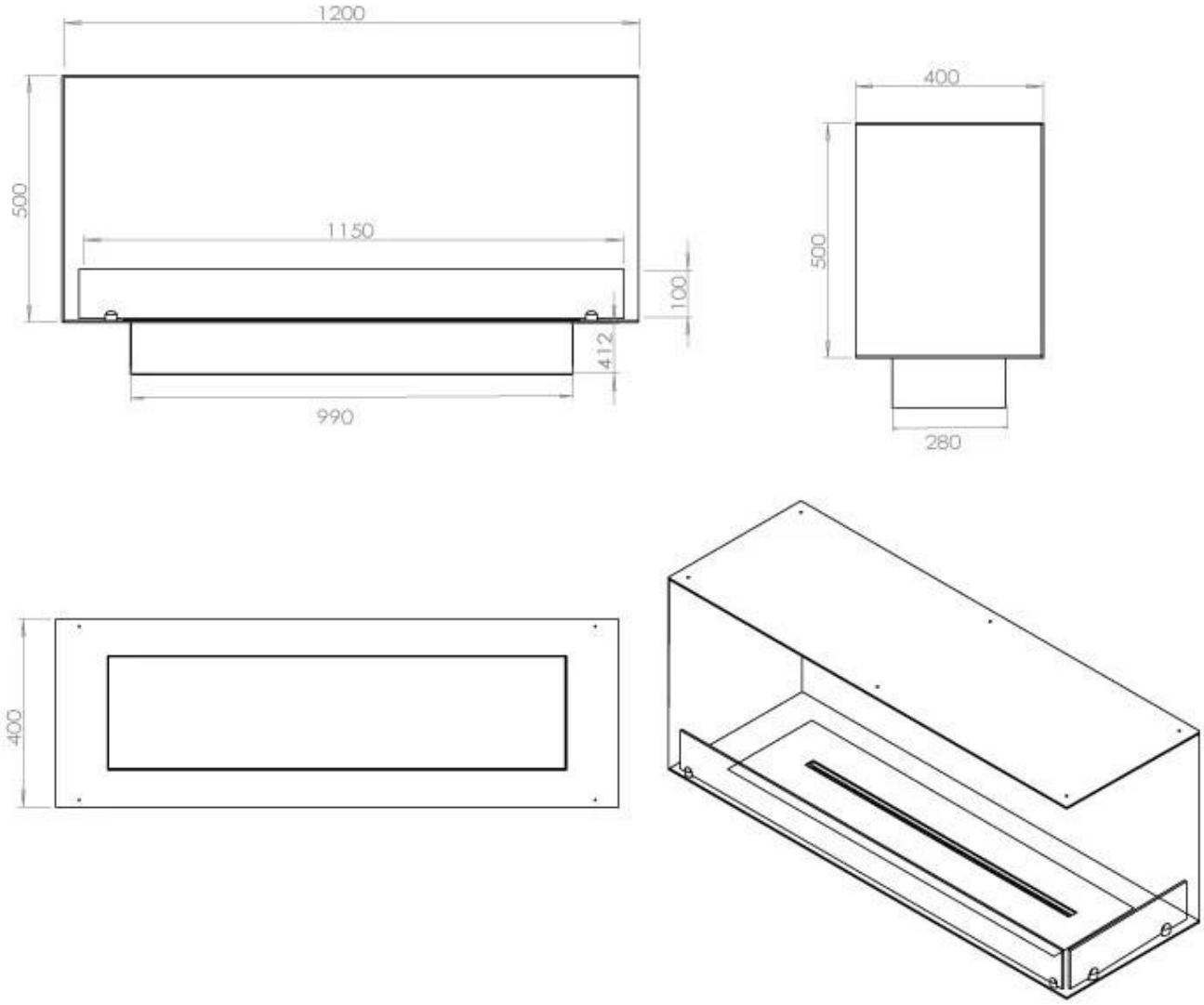
FLA 3+ 990 mm