FOCO CORNER RIGHT 800

BIO-30-119

Chimenea de bioetanol en la esquina derecha con una longitud de 80 cm. Diseñada para ser empotrada en la esquina de una pared donde podrá ver las llamas desde dos lados. Elija entre un quemador manual o automático.

ESPECIFICACIONES TÉCNICAS

Quemador - Funciones

Control	Remoto
Control	Automático
Control	Manual
Tamaño mínimo de habitación	70 m³
Llama ajustable	Sí
Modelo de quemador	3,5 Litros Superior
Longitud de la llama	45 cm
Tiempo de combustión hasta	7,5 horas
Control remoto	Sí (compra adicional)
Requisitos de alimentación	No
Requisitos de alimentación	Sí
Poder calorífico (máx.)	3,2 kW
Consumo	0,46 L/hora

Apariencia

Material	Acero
Grosor del acero	4 mm
Color	Negro
Vidrio incluido	Sí

Tipo

Tipo de producto	Chimenea bioetanol empotrada 2 caras
Combustible	Bioetanol
Conducto de chimenea	No requiere conducto
Marca	Foco
Uso	Interior
Vista de las llamas	46
Garantía	2 Años
Tasa de cambio de aire recomendada	1

Medidas

Largo/Ancho	80 cm
Altura	50 cm
Profundidad	40 cm
Peso	25 kg

Automatic burner

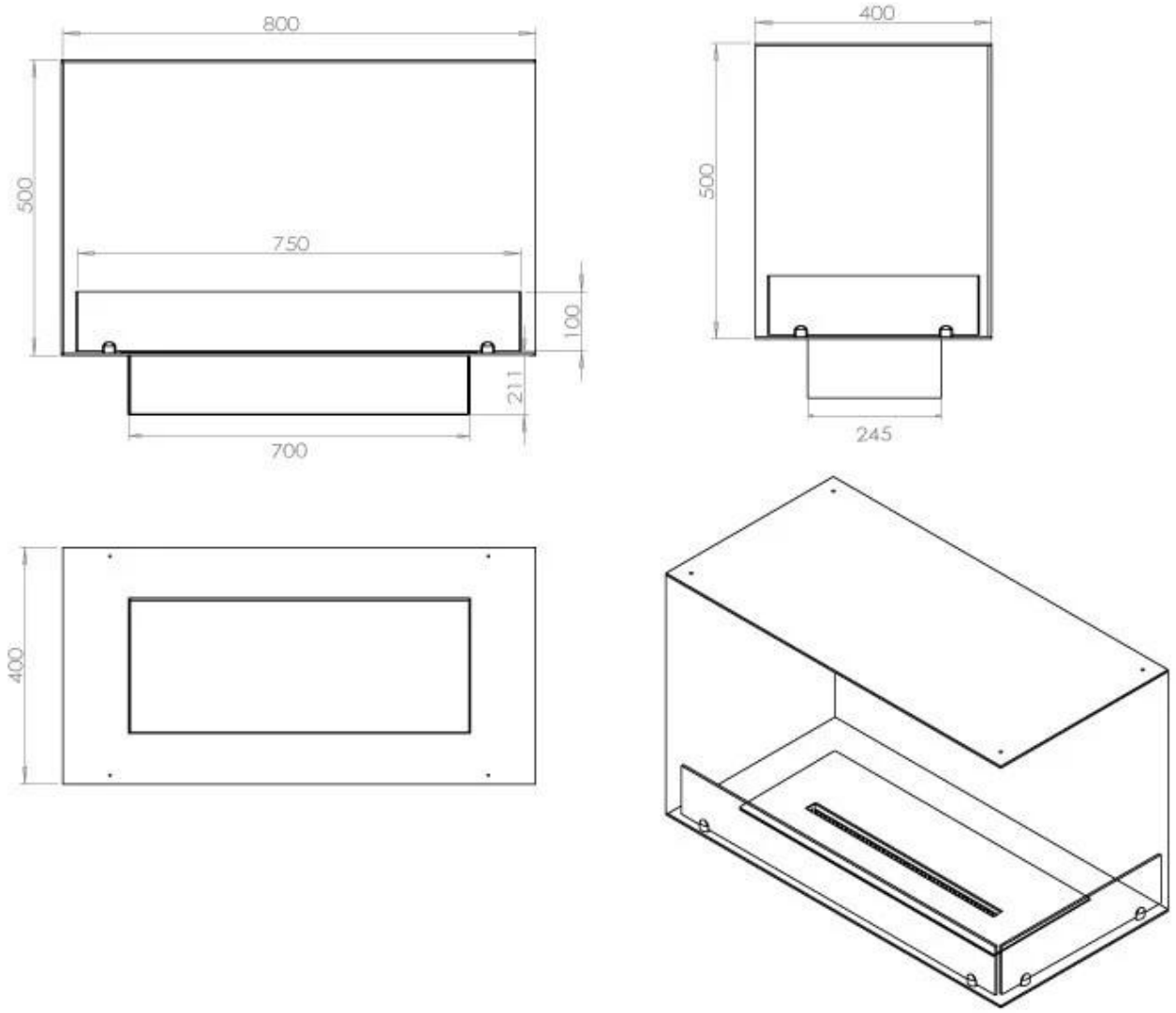

PrimeFire 700

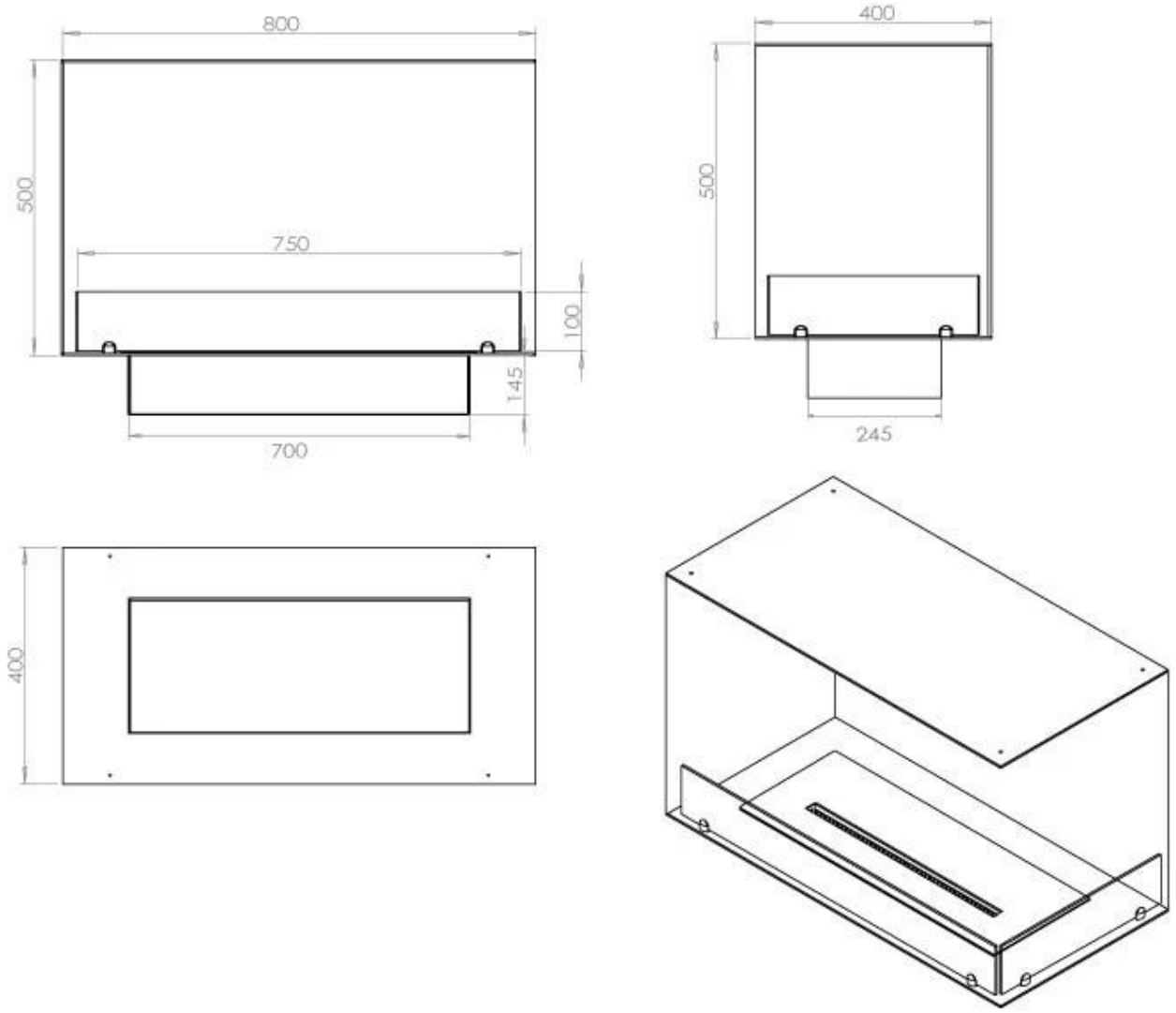
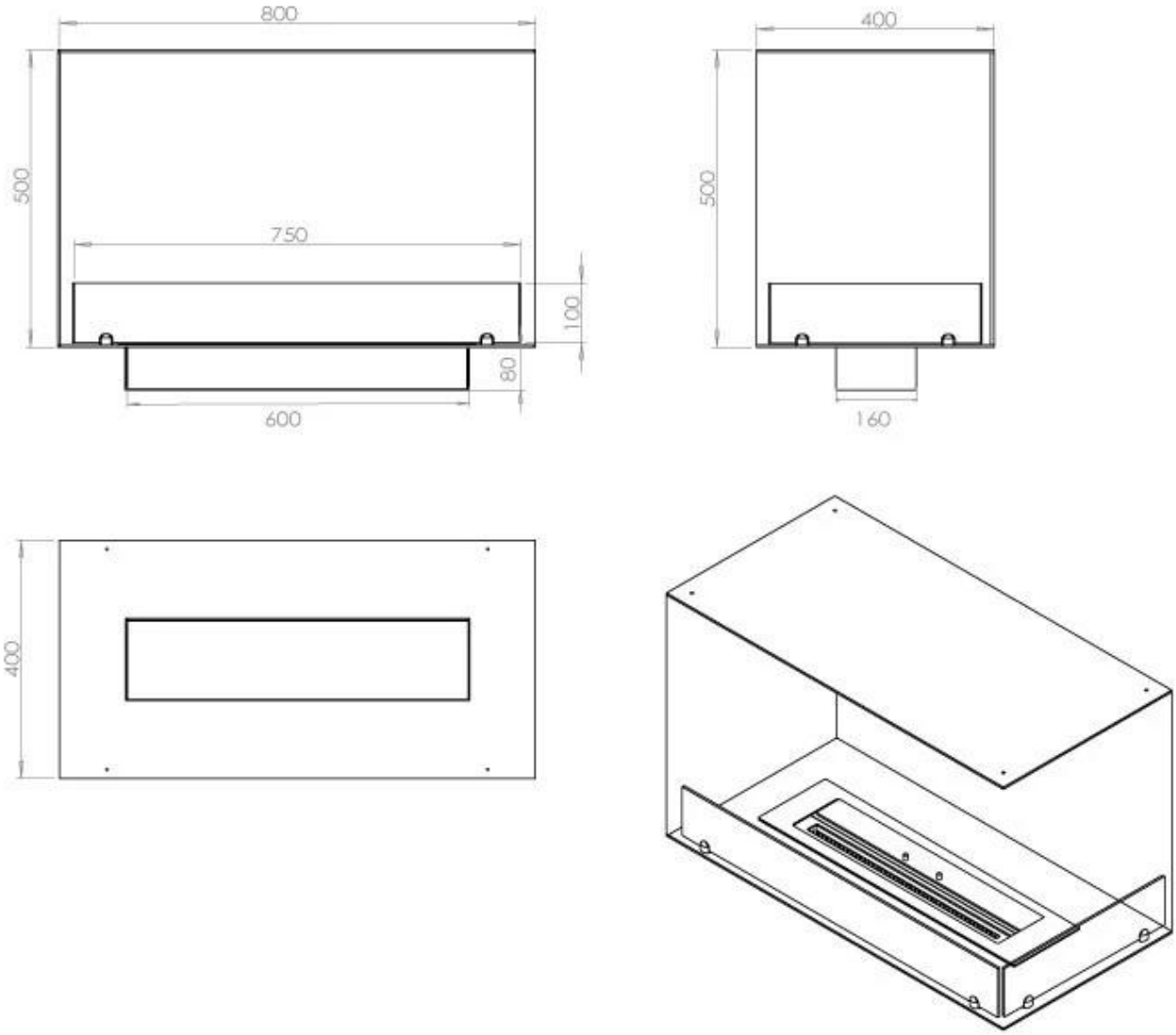
Superior Manual