FOCO THREE 1200

BIO-30-115

Foco Tres 1200 es una chimenea de bioetanol incorporada por tres lados, diseñada para ser incorporada en una pared donde podrá ver las llamas desde tres lados diferentes. Elija entre un quemador manual o automático.

ESPECIFICACIONES TÉCNICAS

Quemador - Funciones

Control	Automático
Control	Manual
Control	Remoto
Tamaño mínimo de habitación	90 m³
Llama ajustable	Sí
Modelo de quemador	5 Litros Superior
Longitud de la llama	85 cm
Tiempo de combustión hasta	6 horas
Control remoto	Sí (compra adicional)
Requisitos de alimentación	No
Requisitos de alimentación	Sí
Poder calorífico (máx.)	6,2 kW
Consumo	0,87 L/hora

Tipo

Combustible	Bioetanol
Tipo de producto	Chimenea bioetanol empotrada 3 caras
Conducto de chimenea	No requiere conducto
Marca	Foco
Uso	Interior
Garantía	2 Años
Tasa de cambio de aire recomendada	1

Medidas

Largo/Ancho	120 cm
Altura	50 cm
Profundidad	40 cm
Peso	35 kg

Apariencia

Material	Acero
Grosor del acero	4 mm
Color	Negro
Vidrio incluido	Sí

Superior Manual

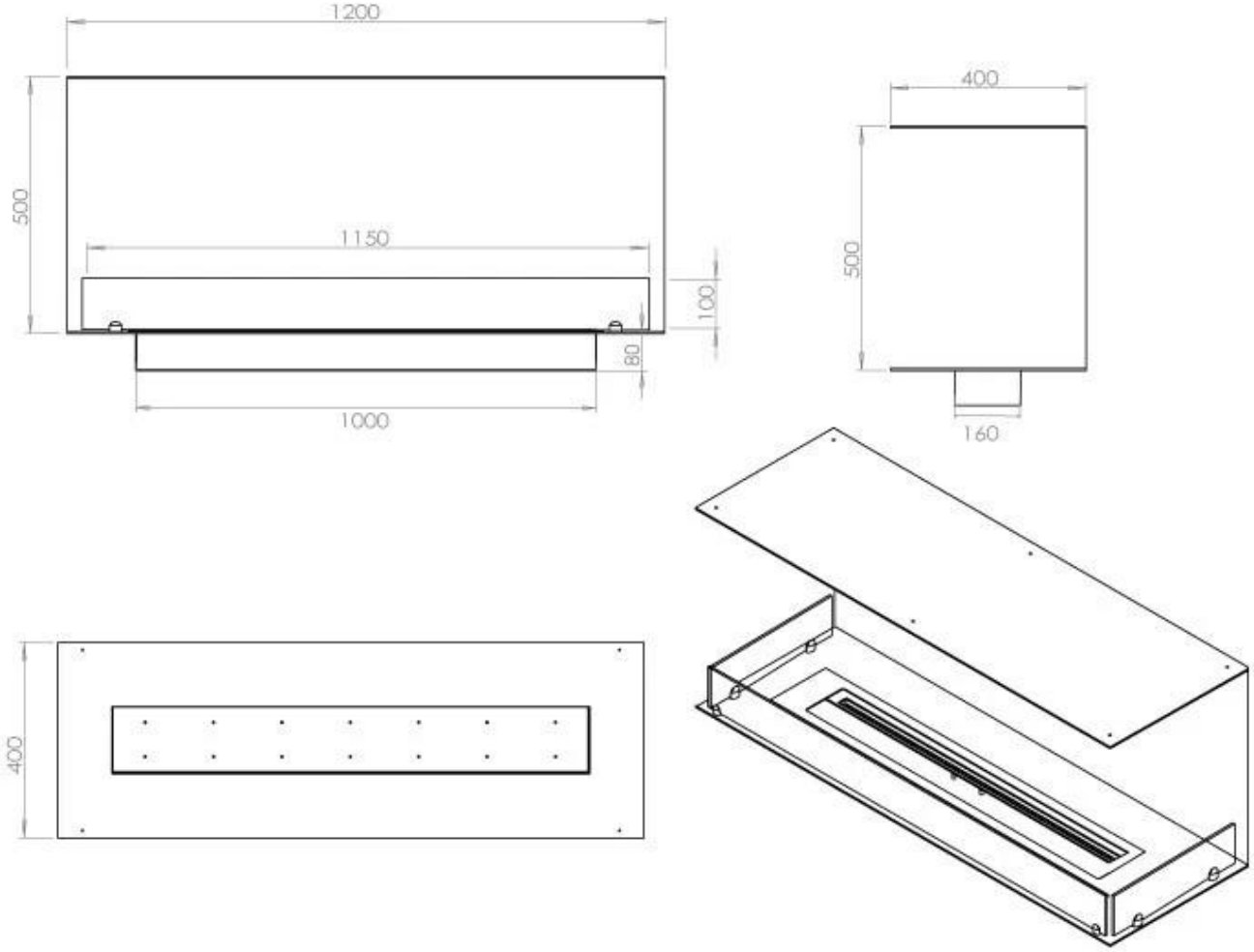

FLA 3+ 990 mm

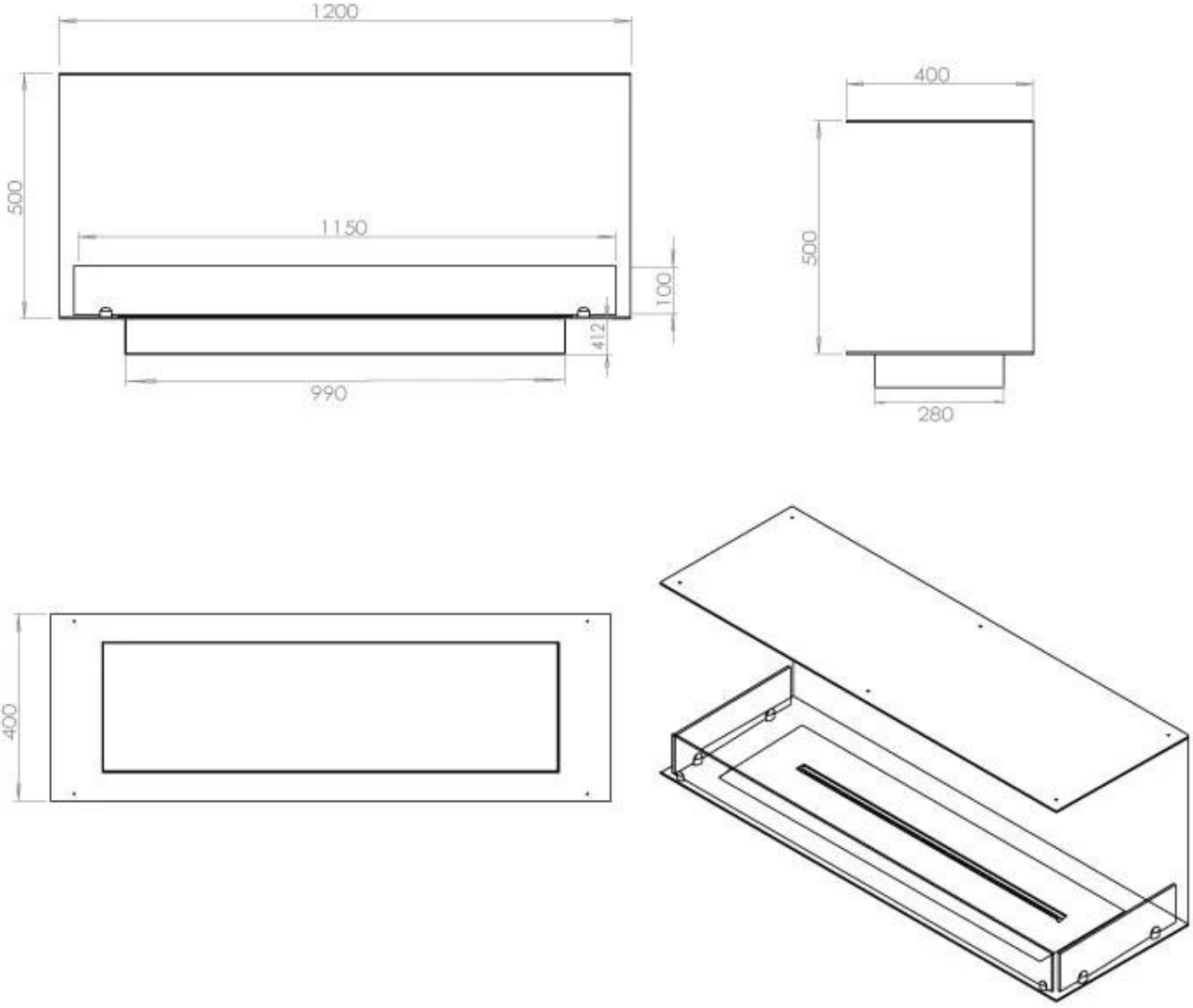

FLA 3 990 mm

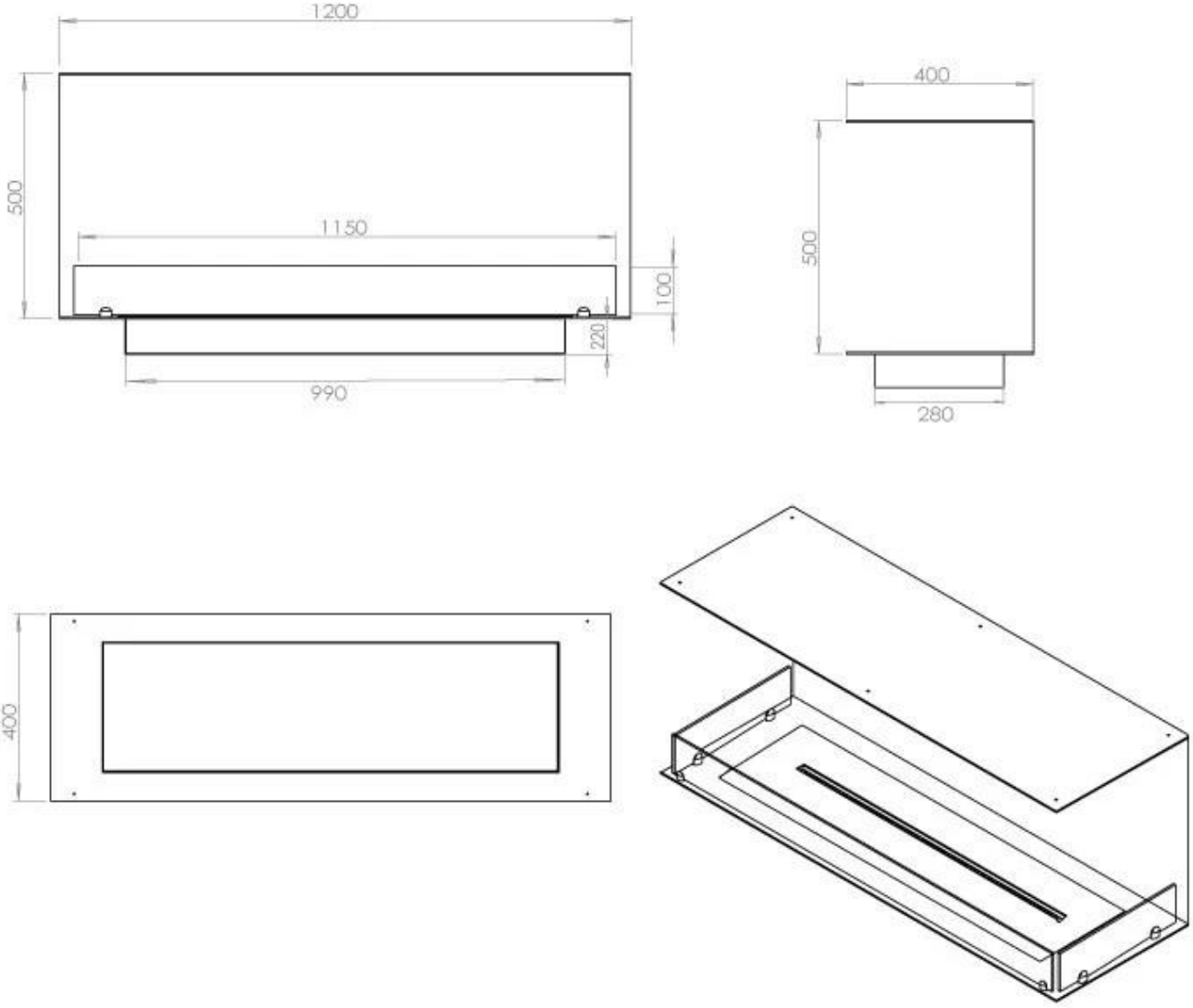

PrimeFire 1000

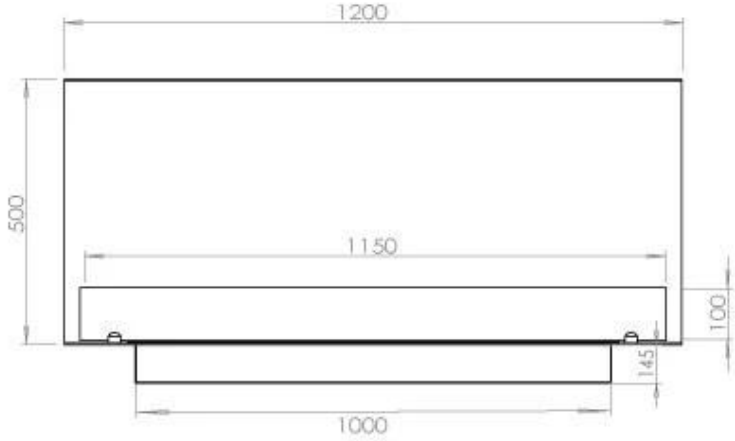

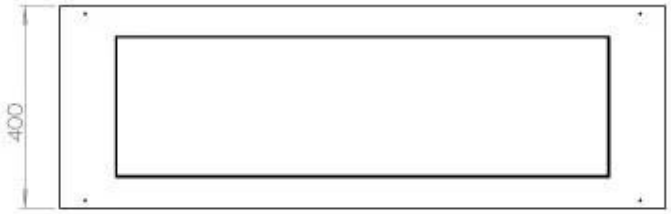

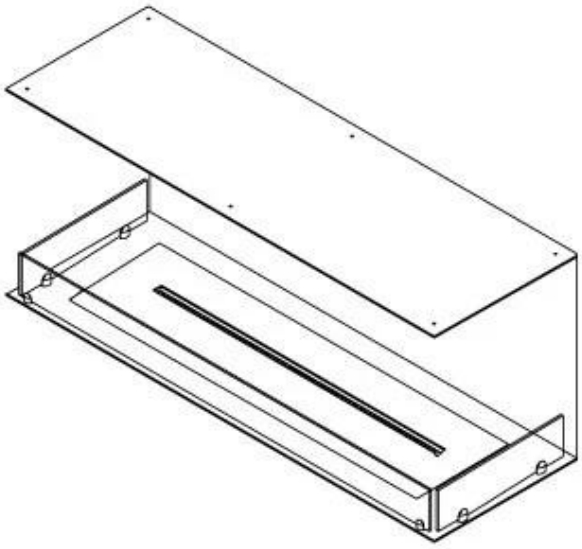
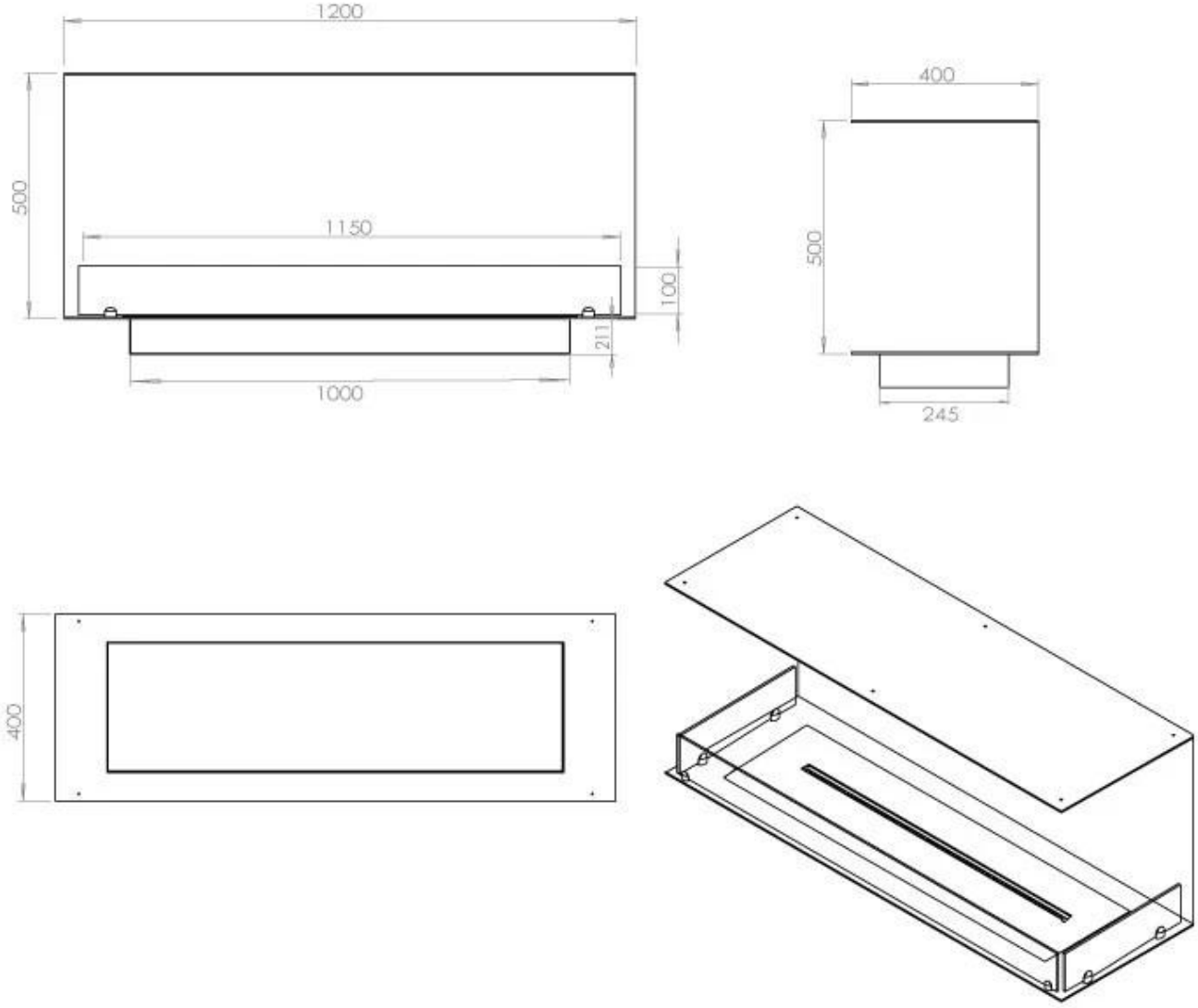
Automatic burner 1000