FOCO ROOM DIVIDER 1000

BIO-30-111

Foco Divisor de Atmósferas 1000 es una chimenea de bioetanol incorporada para construir en una pared divisoria, donde podrá ver las llamas desde tres lados. Elija entre un quemador manual o automático.

ESPECIFICACIONES TÉCNICAS

Quemador - Funciones

Control	Remoto
Control	Automático
Control	Manual
Tamaño mínimo de habitación	80 m³
Llama ajustable	Sí
Modelo de quemador	4 Litros Superior
Longitud de la llama	60 cm
Control remoto	Sí (compra adicional)
Poder calorífico (máx.)	4,4 kW
Consumo	0,62 L/hora

Apariencia

Material	Acero
Grosor del acero	4 mm
Color	Negro
Vidrio incluido	Sí

Tipo

Combustible	Bioetanol
Tipo de producto	Chimenea bioetanol empotrada 3 caras
Conducto de chimenea	No requiere conducto
Marca	Foco
Uso	Interior
Vista de las llamas	División de espacios
Garantía	2 Años
Tasa de cambio de aire recomendada	1

Medidas

Largo/Ancho	100 cm
Altura	50 cm
Profundidad	40 cm
Peso	25 kg

Automatic burner 700

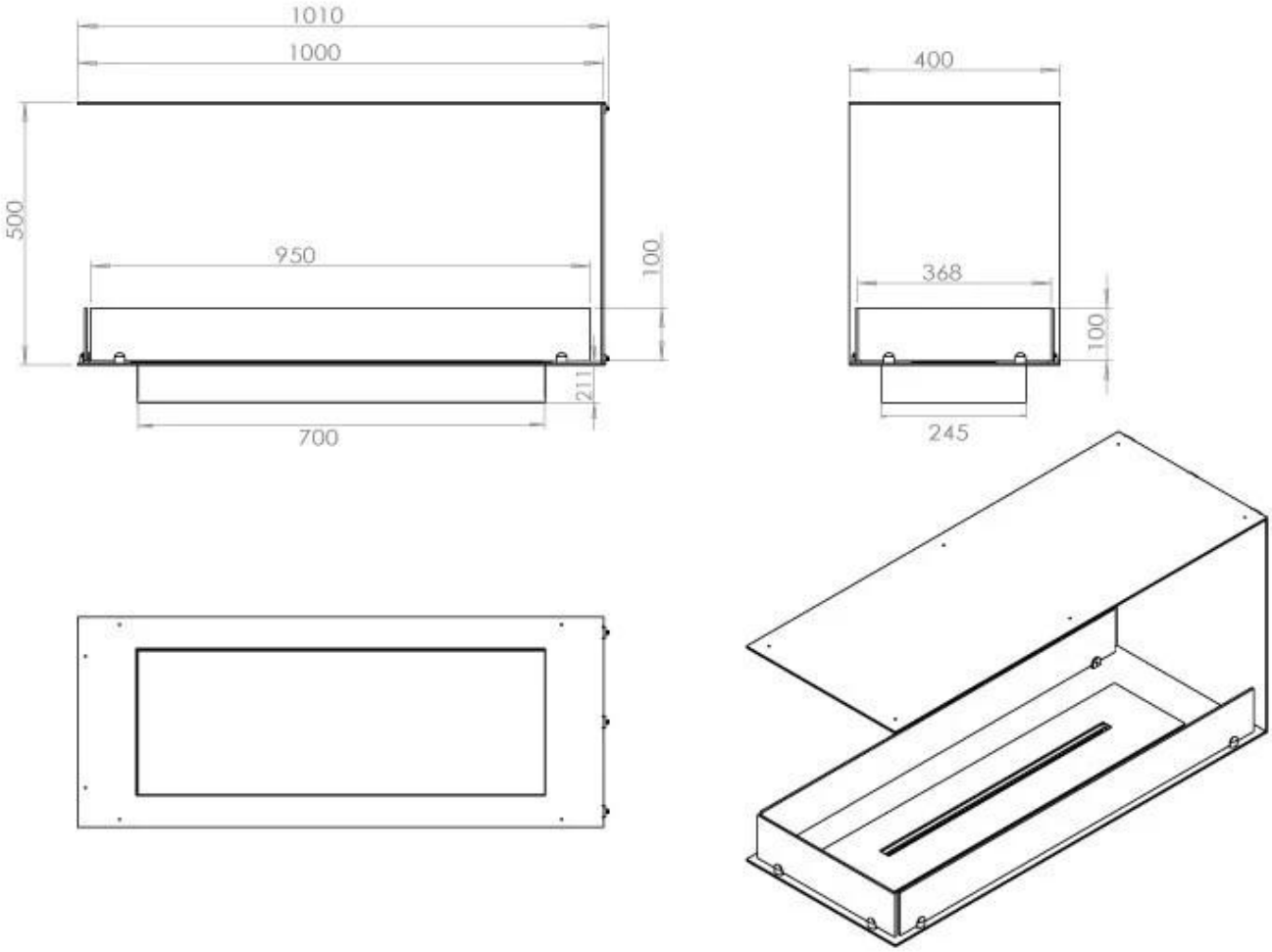

PrimeFire 700

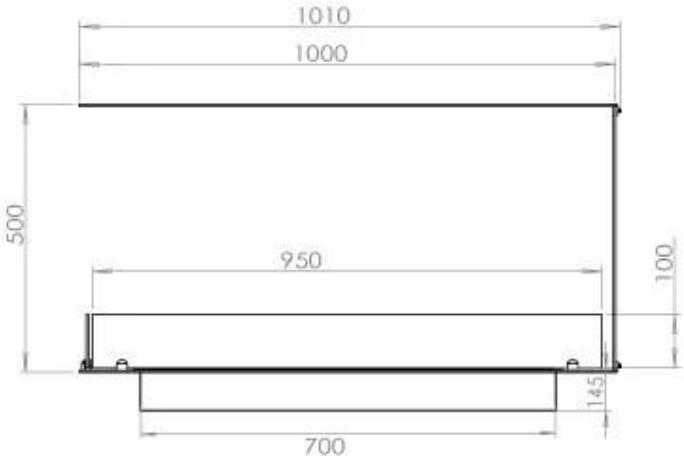

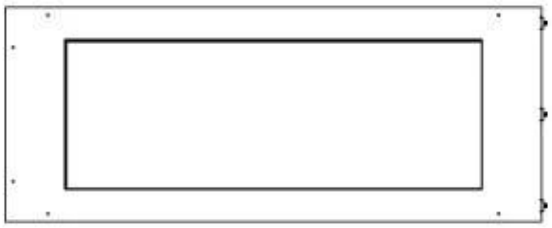

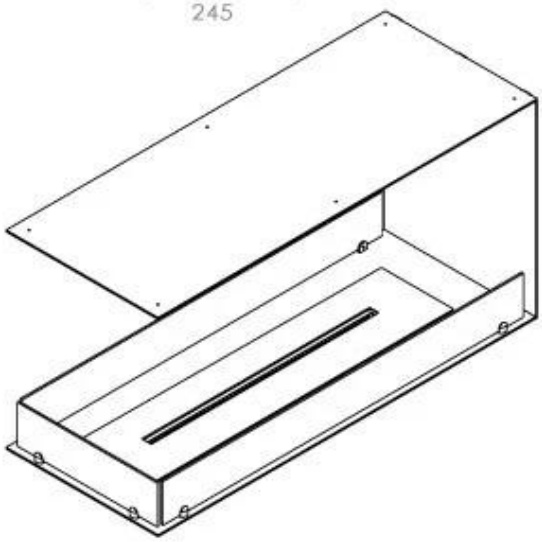

FLA 3 790 mm

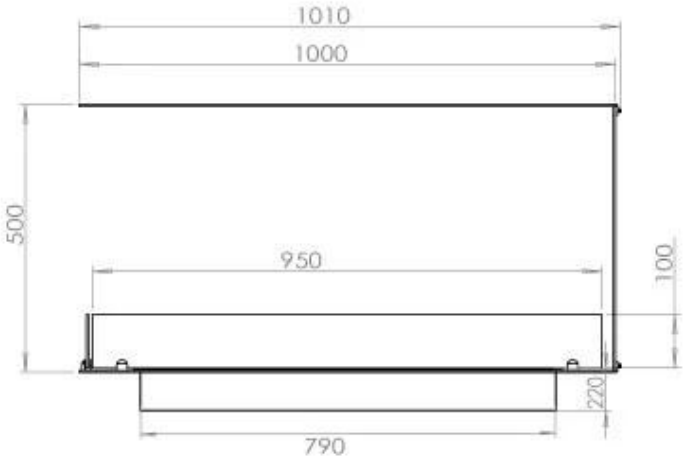

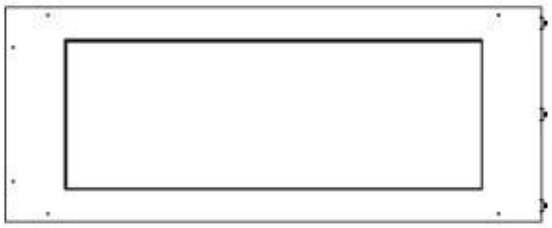

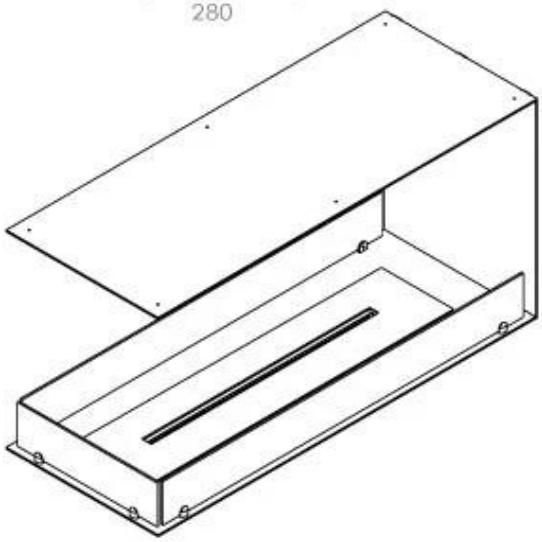

FLA 3+ 790 mm

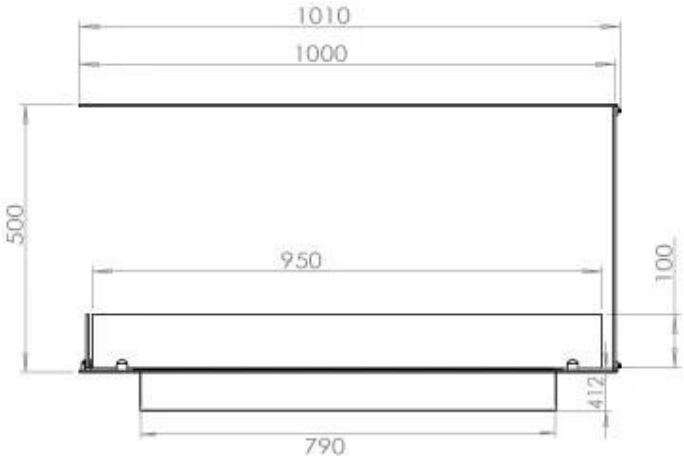

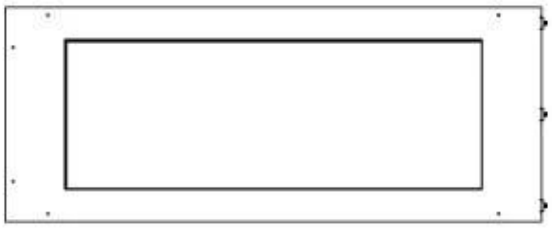

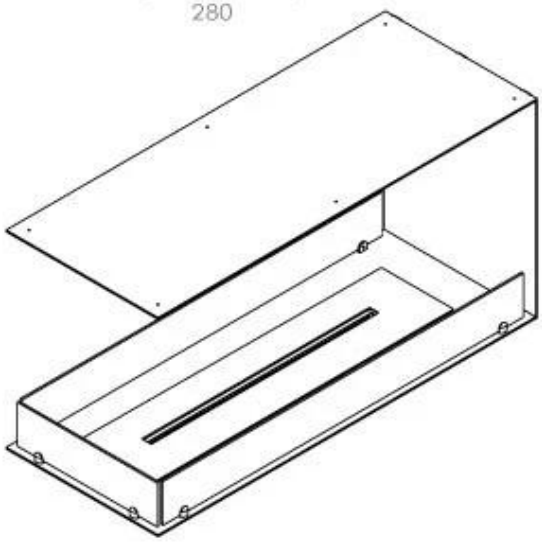

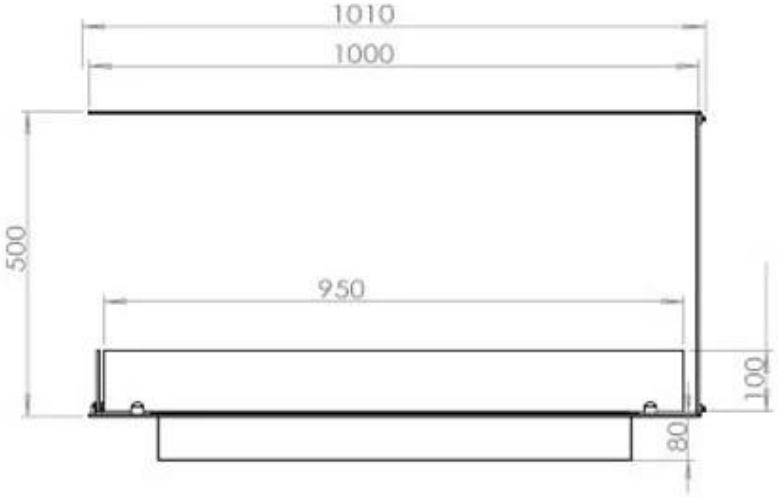
1010
1000
500
950
100
80
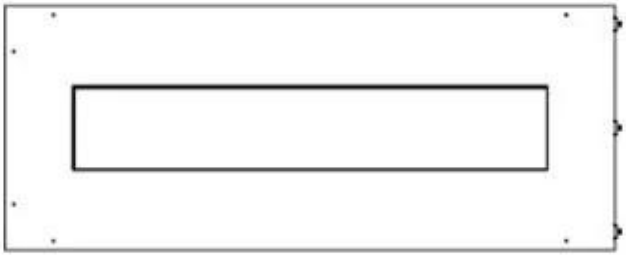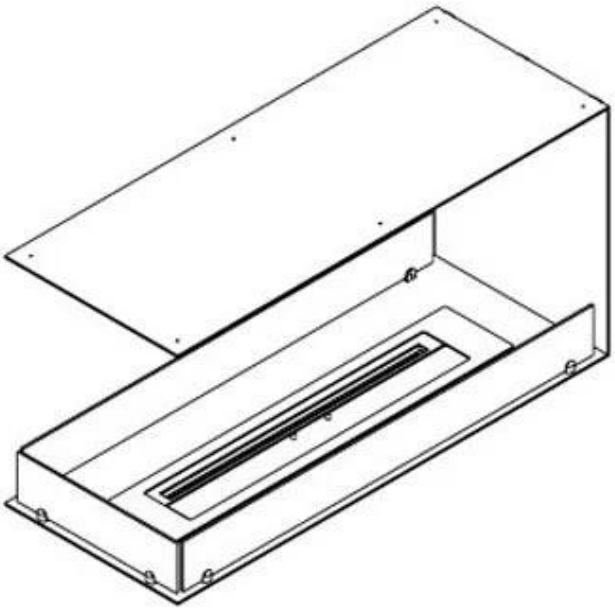
400
368
100