FOCO ONE SLIM 1000

BIO-30-108

Foco Uno 1000 Delgado es una chimenea de bioetanol incorporada estrecha con un lado abierto. Esta chimenea de bioetanol tiene una profundidad de sólo 20 cm y es, por lo tanto, una opción adecuada si tienes paredes delgadas.

ESPECIFICACIONES TÉCNICAS

Quemador - Funciones

Tamaño mínimo de habitación	80 m³
Llama ajustable	Sí
Control	Manual
Modelo de quemador	4 Litros Superior
Longitud de la llama	60 cm
Tiempo de combustión hasta	6,5 horas
Control remoto	No
Capacidad	4,0 Litro
Requisitos de alimentación	No
Poder calorífico (máx.)	4,4 kW
Consumo	0,62 L/hora

Medidas

Largo/Ancho	100 cm
Altura	50 cm
Profundidad	20 cm
Peso	25 kg

Apariencia

Material	Acero
Grosor del acero	4 mm
Color	Negro
Vidrio incluido	Sí

Tipo

Combustible	Bioetanol
Tipo de producto	Chimenea bioetanol empotrada 1 cara
Marca	Foco
Conducto de chimenea	No requiere conducto
Uso	Interior
Vista de las llamas	Frontal
Garantía	2 Años
Tasa de cambio de aire recomendada	1
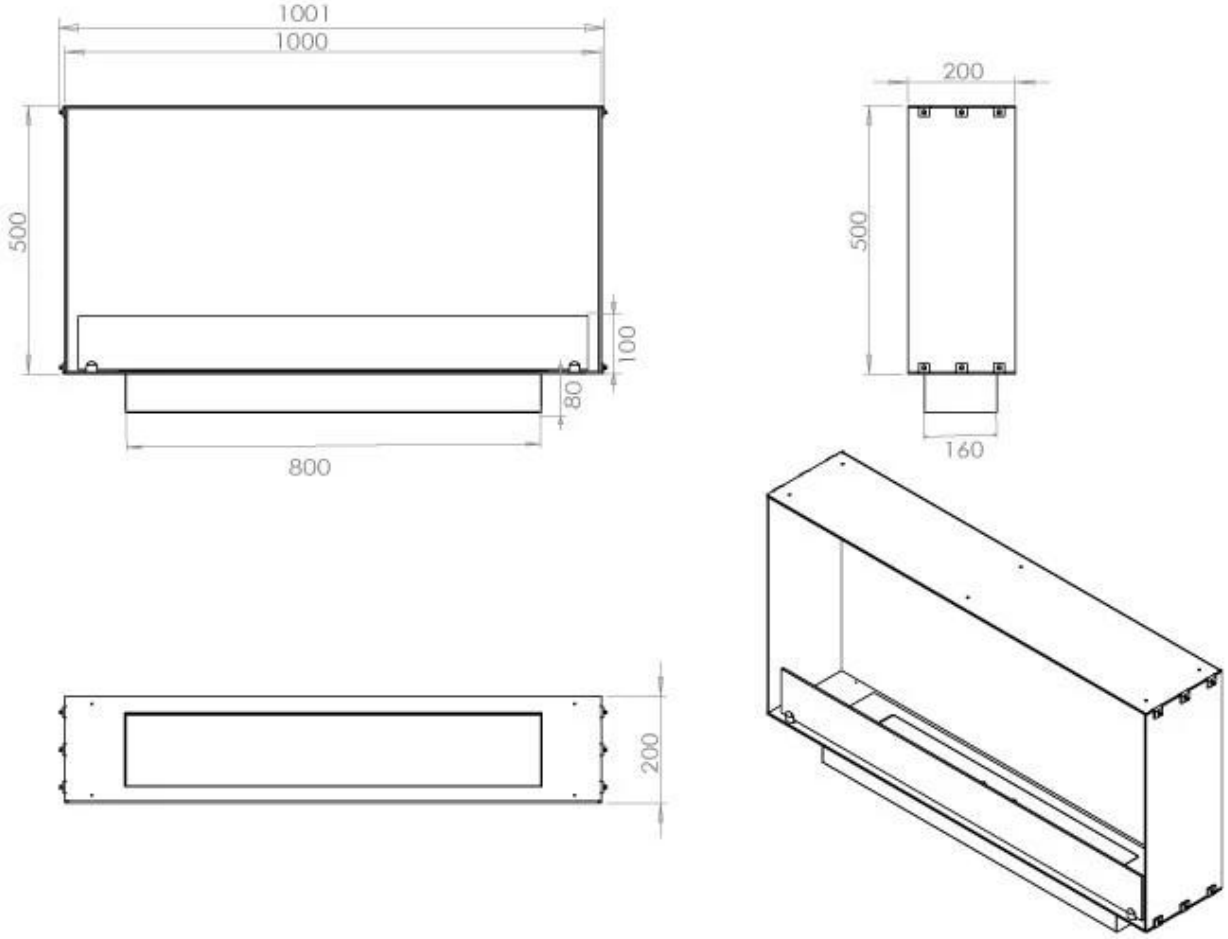
Superior Manual