FOCO TWO 1000

BIO-30-105

Foco Dos 1000 es una chimenea de bioetanol de túnel de dos caras para instalar en una pared, donde podrá ver el fuego desde dos lados opuestos. Elija entre un quemador manual o automático.

ESPECIFICACIONES TÉCNICAS

Quemador - Funciones

Tamaño mínimo de habitación	75 m³
Llama ajustable	Sí
Control	Automático
Control	Manual
Modelo de quemador	Planika PrimeFire 700
Modelo de quemador	4 Litros Superior
Longitud de la llama	60 cm
Control remoto	Sí (compra adicional)
Tiempo de combustión hasta	7 horas
Capacidad	4,0 Litro
Requisitos de alimentación	No
Requisitos de alimentación	Sí
Poder calorífico (máx.)	4,4 kW

Medidas

Largo/Ancho	100 cm
Altura	50 cm
Profundidad	40 cm
Peso	30 kg

Apariencia

Material	Acero
Grosor del acero	4 mm
Color	Negro
Vidrio incluido	Sí

Tipo

Tipo de producto	Chimenea bioetanol empotrada 2 caras
Combustible	Bioetanol
Marca	Foco
Conducto de chimenea	No requiere conducto
Uso	Interior
Garantía	2 Años
Tasa de cambio de aire recomendada	1

Foco Two 1000 - FLA4

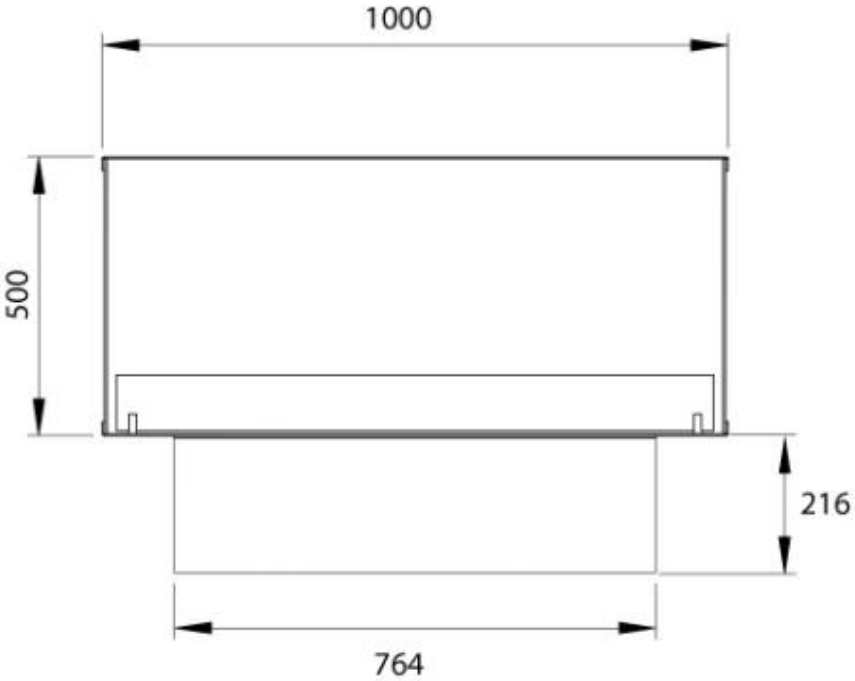

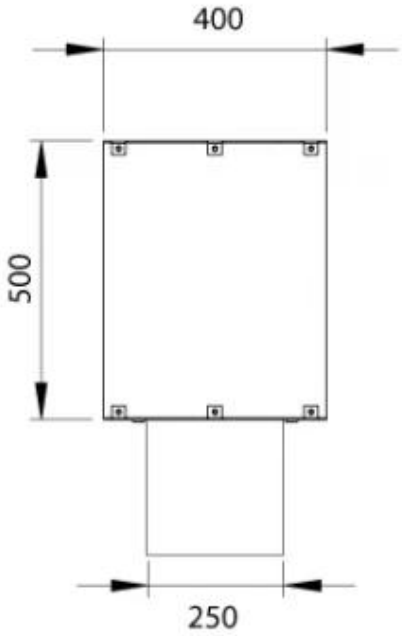

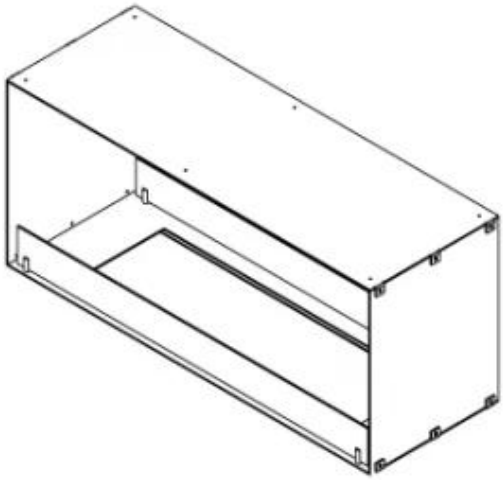

Foco Two 1000 - FLA4+

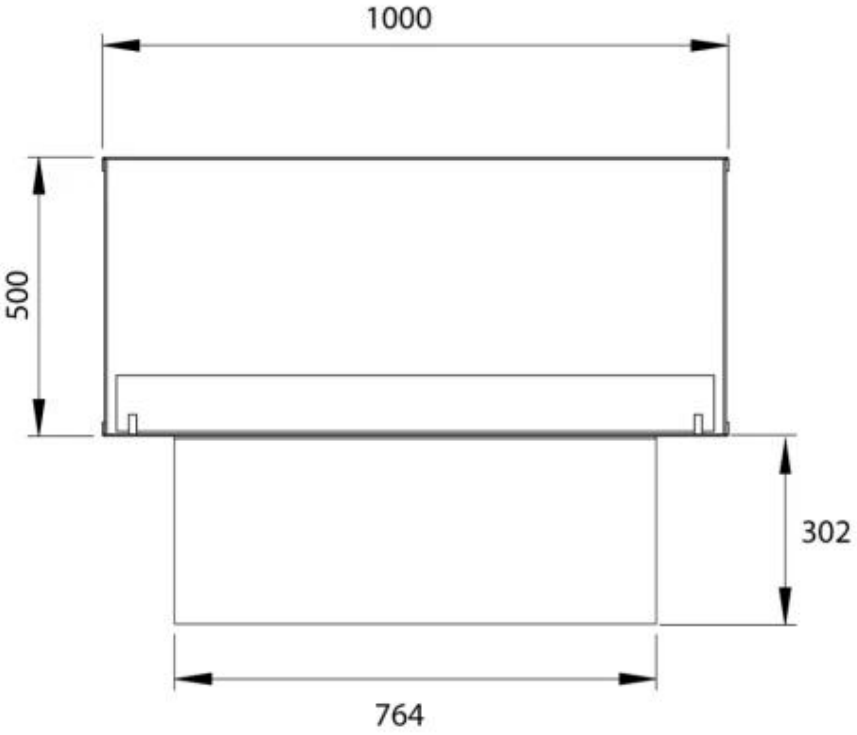

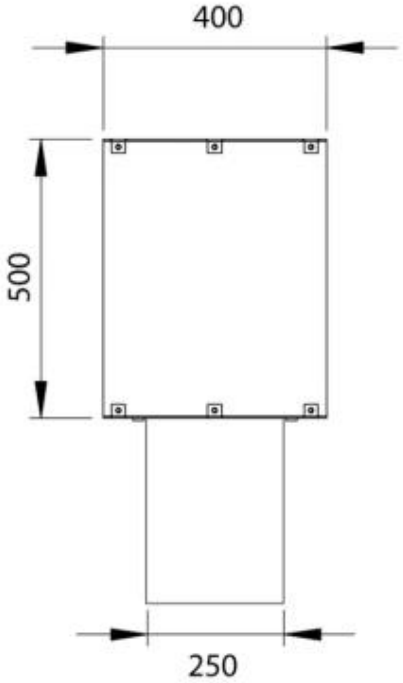

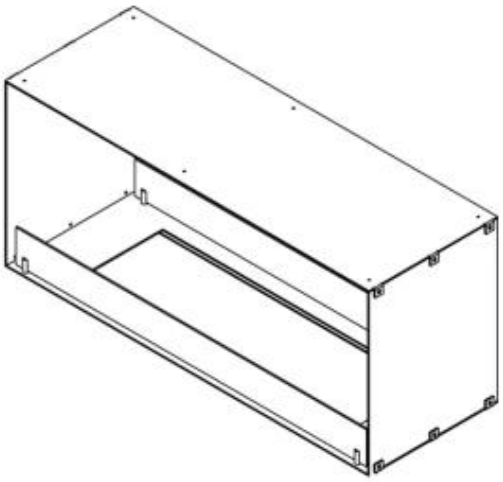
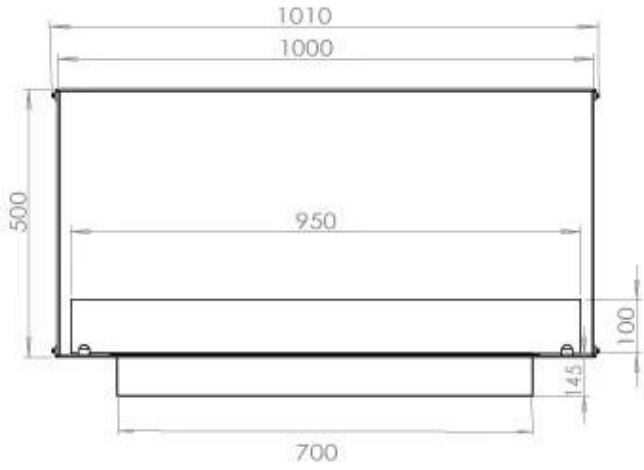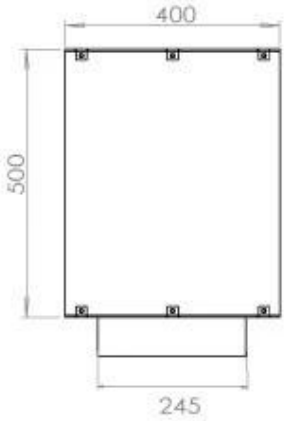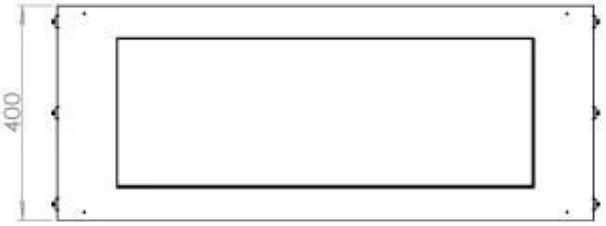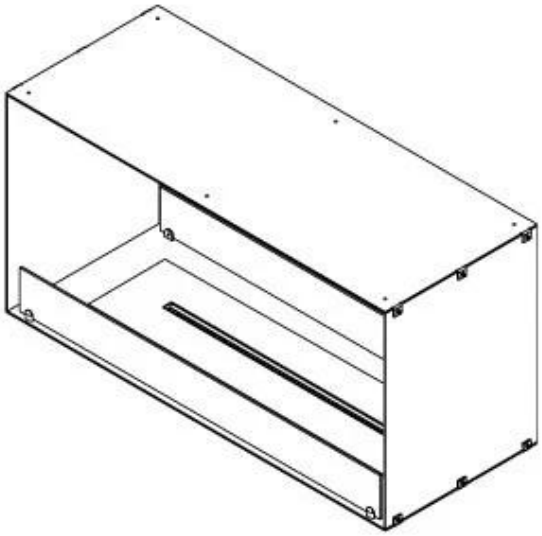
PrimeFire