FOCO TWO SLIM 1200

BIO-30-103

ConFoco Dos 1200 Delgado se obtiene una chimenea de bioetanol de túnel estrecho para instalar en una pared. La bio-chimenea tiene una profundidad de sólo 20 cm y es ideal si tienes paredes delgadas.

ESPECIFICACIONES TÉCNICAS

Quemador - Funciones

Control	Manual
Tamaño mínimo de habitación	90 m³
Llama ajustable	Sí
Modelo de quemador	5 Litros Superior
Longitud de la llama	76 cm
Control remoto	No
Tiempo de combustión hasta	6 horas
Capacidad	5 Litro
Requisitos de alimentación	No
Poder calorífico (máx.)	6,5 kW
Consumo	0,87 L/hora

Apariencia

Material	Acero
Grosor del acero	4 mm
Color	Negro
Vidrio incluido	Sí

Medidas

Largo/Ancho	120 cm
Altura	50 cm
Profundidad	20 cm
Peso	25 kg

Tipo

Combustible	Bioetanol
Tipo de producto	Chimenea bioetanol empotrada 2 caras
Conducto de chimenea	No requiere conducto
Marca	Foco
Uso	Interior
Garantía	2 Años
Tasa de cambio de aire recomendada	1
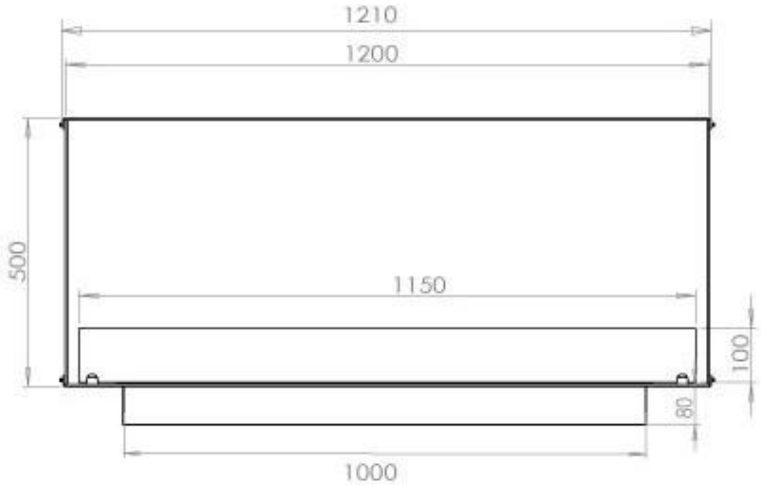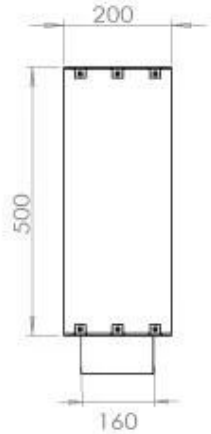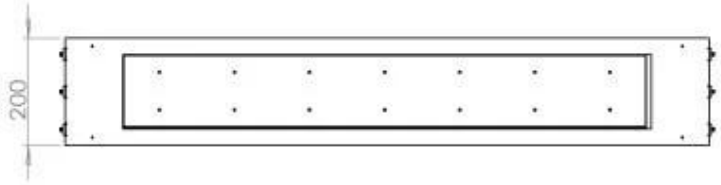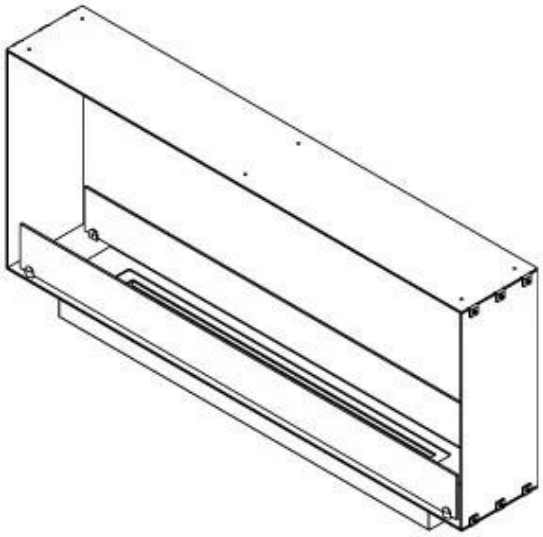
Superior Manual