BERLIN MINI -BIOCHIMENEA PEQUEÑA DE MESA

BIO-80-052

Berlin mini es una pequeña biochimenea ideal para colocar sobre una mesa, tanto en interiores como en exteriores.

ESPECIFICACIONES TÉCNICAS

Especificaciones clave

Tipo de producto	Biochimenea de sobremesa
Marca	Kratki
Uso	Interior
Garantía	2 Años

Dimensiones y Peso

Largo/Ancho	39 cm
Altura	25 cm
Profundidad	23,4 cm
Peso	5,7 kg

Especificaciones Técnicas

Tamaño mínimo de habitación	25 m³
Combustible	Bioetanol
Tiempo de combustión hasta	1,5 horas
Capacidad	0,2 Litro
Poder calorífico (máx.)	1,3 kW
Consumo	0,15 L/hora

Especificaciones del quemador

Llama ajustable	Sí
Control	Manual
Longitud de la llama	15 cm
Control remoto	No

Material y apariencia

Material	Vidrio
Material	Acero
Color	Negro
Vidrio incluido	Sí

Detalles de instalación

Conducto de chimenea	No requiere conducto
Requisitos de alimentación	No

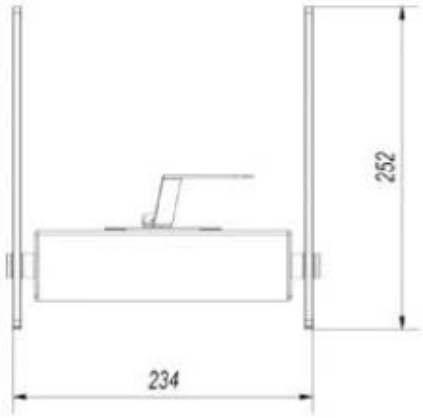
252
234

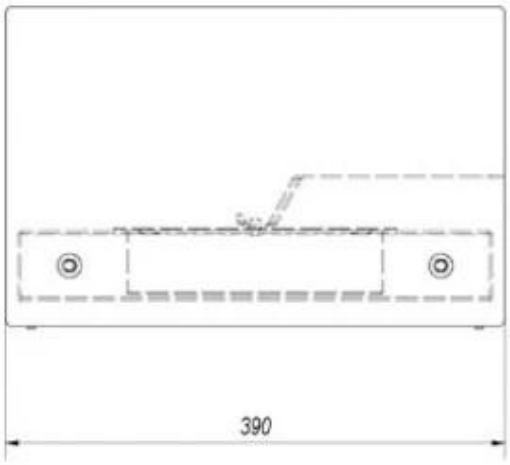
390

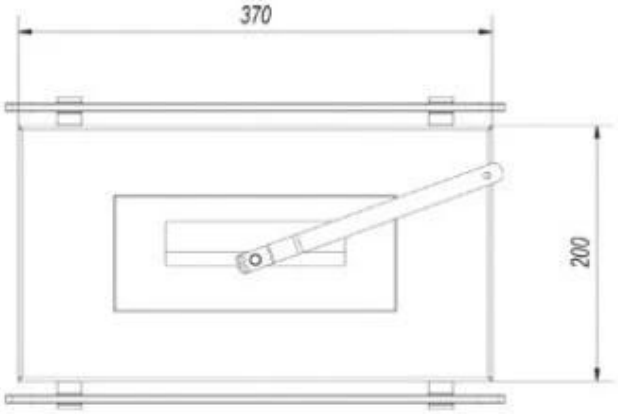
370
200