OXID UFO-50

BIO-40-011

Oxide UFO-50 de techo es una hermosa chimenea de bioetanol. Está hecho a mano por la danesa Hein & Haugaard y tiene un tiempo de combustión de hasta 6 horas por llenado.

ESPECIFICACIONES TÉCNICAS

Especificaciones clave

Tipo de producto	Biochimenea de techo
Marca	Hein & Haugaard
Incluido en el paquete	Herramienta de extinción
Incluido en el paquete	Quemadores Bioetanol
Incluido en el paquete	manual de usuario
Uso	Interior
Garantía	2 Años

Dimensiones y Peso

Altura	25 cm
Diámetro	50 cm
Peso	26 kg

Especificaciones Técnicas

Combustible	Bioetanol
Tiempo de combustión hasta	4 horas
Capacidad	1 Litro
Poder calorífico (máx.)	1,76 kW
Consumo	0,25 L/hora

Especificaciones del quemador

Llama ajustable	Sí
Control	Manual
Modelo de quemador	1,0 Litro Deluxe
Control remoto	No

Material y apariencia

Material	Acero
Color	Óxido
Vista de las llamas	Frontal
Forma	Ovalado
Vidrio incluido	No

Detalles de instalación

Conducto de chimenea	No requiere conducto
Requisitos de alimentación	No

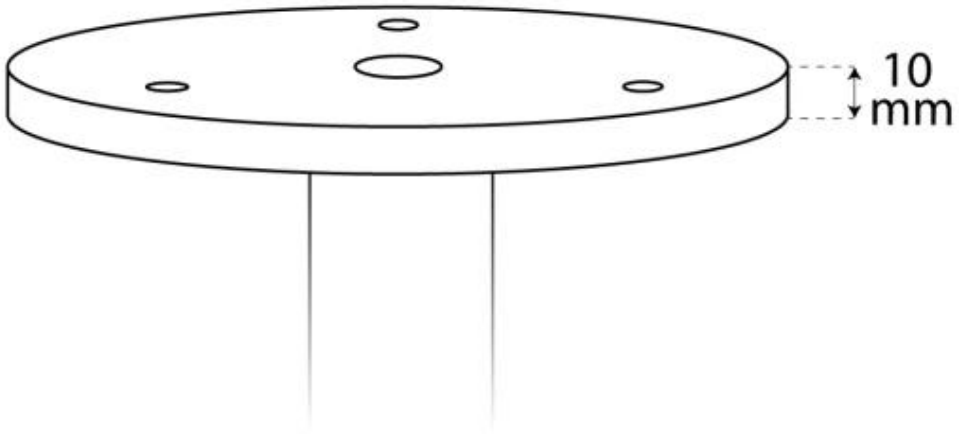
10
mm

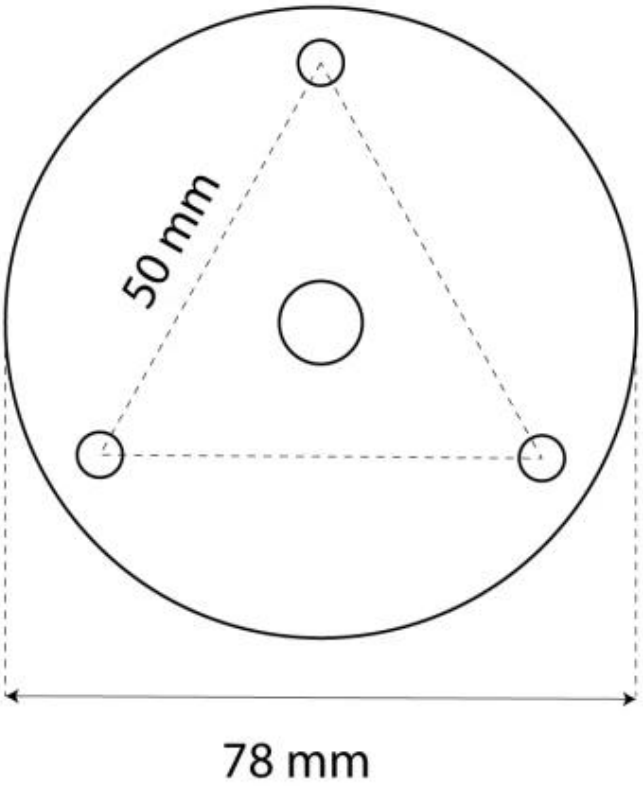
50 mm
78 mm

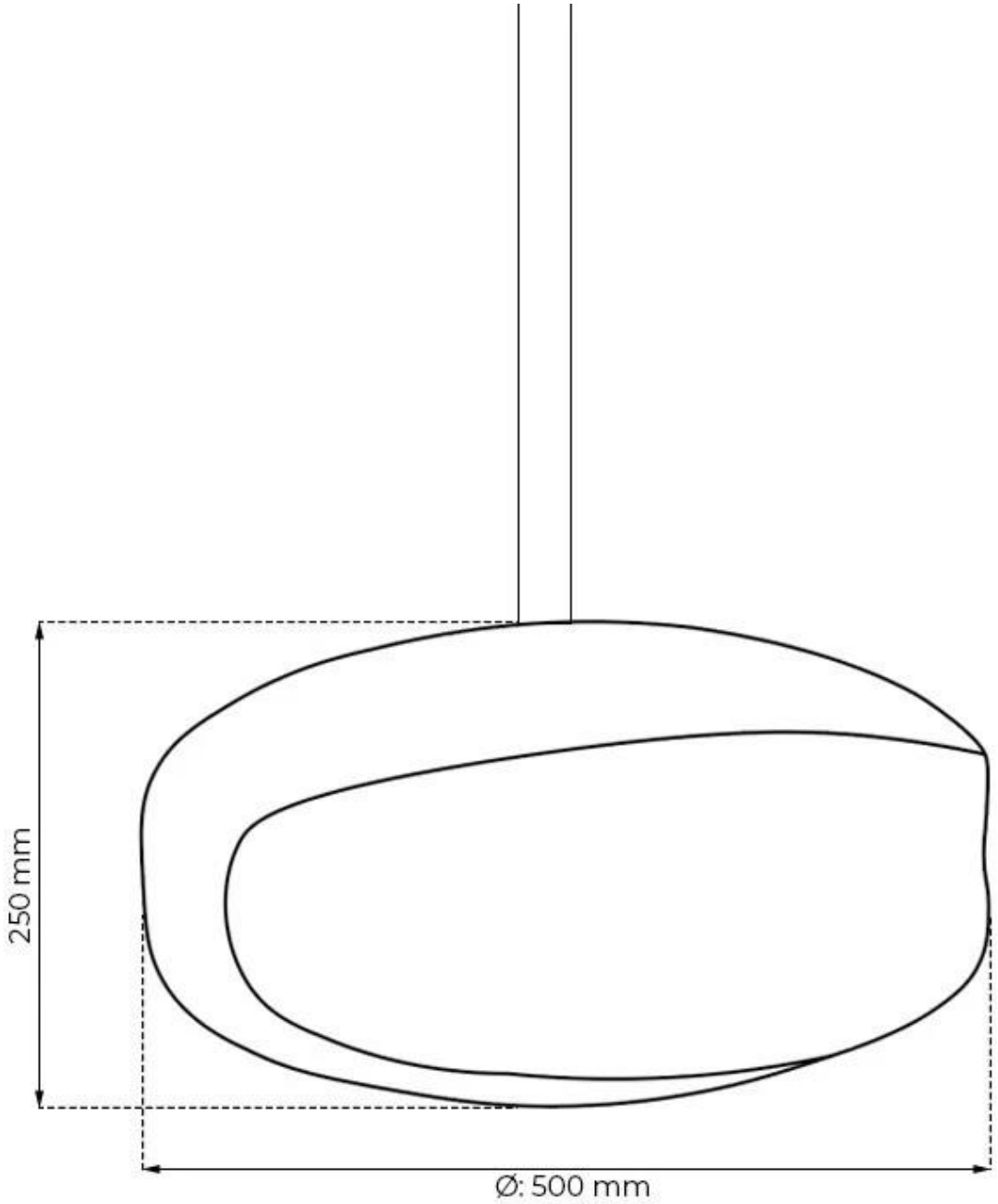
250 mm
Ø: 500 mm