NEGRO UFO-60

BIO-40-005

Black UFO-60 Montado en el techo es una impresionante chimenea de bioetanol. Está hecho a mano por Hein & Haugaard en Dinamarca y el tiempo de combustión es de hasta 6 horas por llenado.

ESPECIFICACIONES TÉCNICAS

Especificaciones clave

Tipo de producto	Biochimenea de techo
Marca	Hein & Haugaard
Incluido en el paquete	Herramienta de extinción
Incluido en el paquete	Quemadores Bioetanol
Incluido en el paquete	manual de usuario
Uso	Interior
Garantía	2 Años

Dimensiones y Peso

Altura	27,5 cm
Diámetro	60 cm
Peso	26 kg

Especificaciones Técnicas

Tamaño mínimo de habitación	45 m³
Combustible	Bioetanol
Tiempo de combustión hasta	6 horas
Capacidad	1,5 Litro
Poder calorífico (máx.)	1,76 kW
Consumo	0,25 L/hora

Especificaciones del quemador

Llama ajustable	Sí
Control	Manual
Modelo de quemador	1,5 Litros Deluxe
Longitud de la llama	24 cm
Control remoto	No

Material y apariencia

Material	Acero
Color	Negro
Vista de las llamas	Frontal
Forma	Ovalado
Vidrio incluido	No

Detalles de instalación

Conducto de chimenea	No requiere conducto
Requisitos de alimentación	No

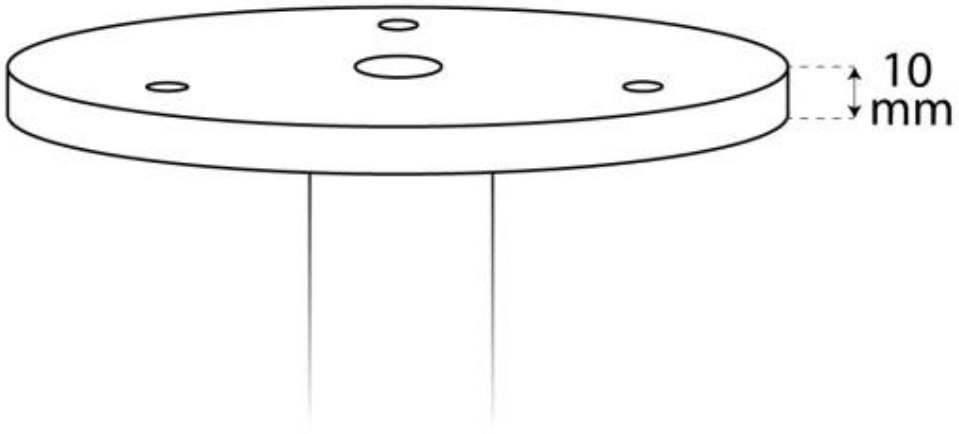
10
mm

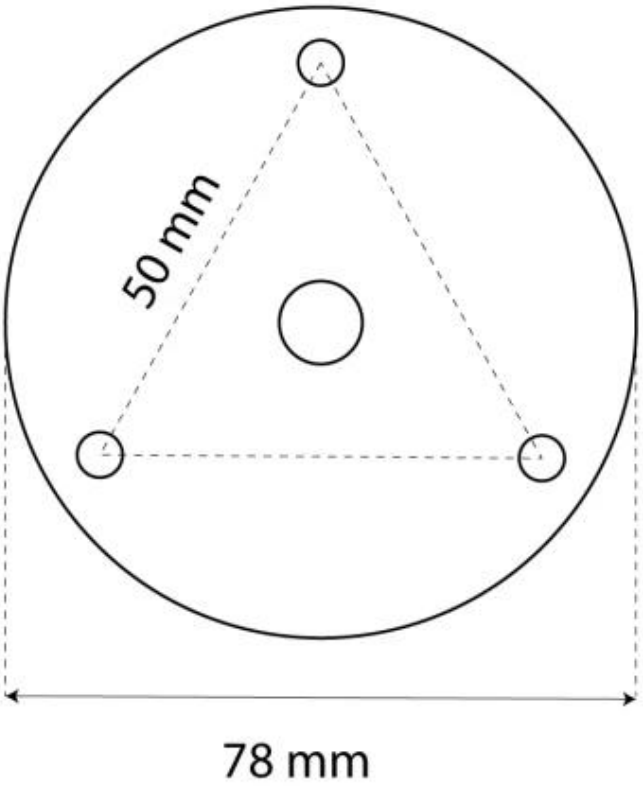
50 mm
78 mm

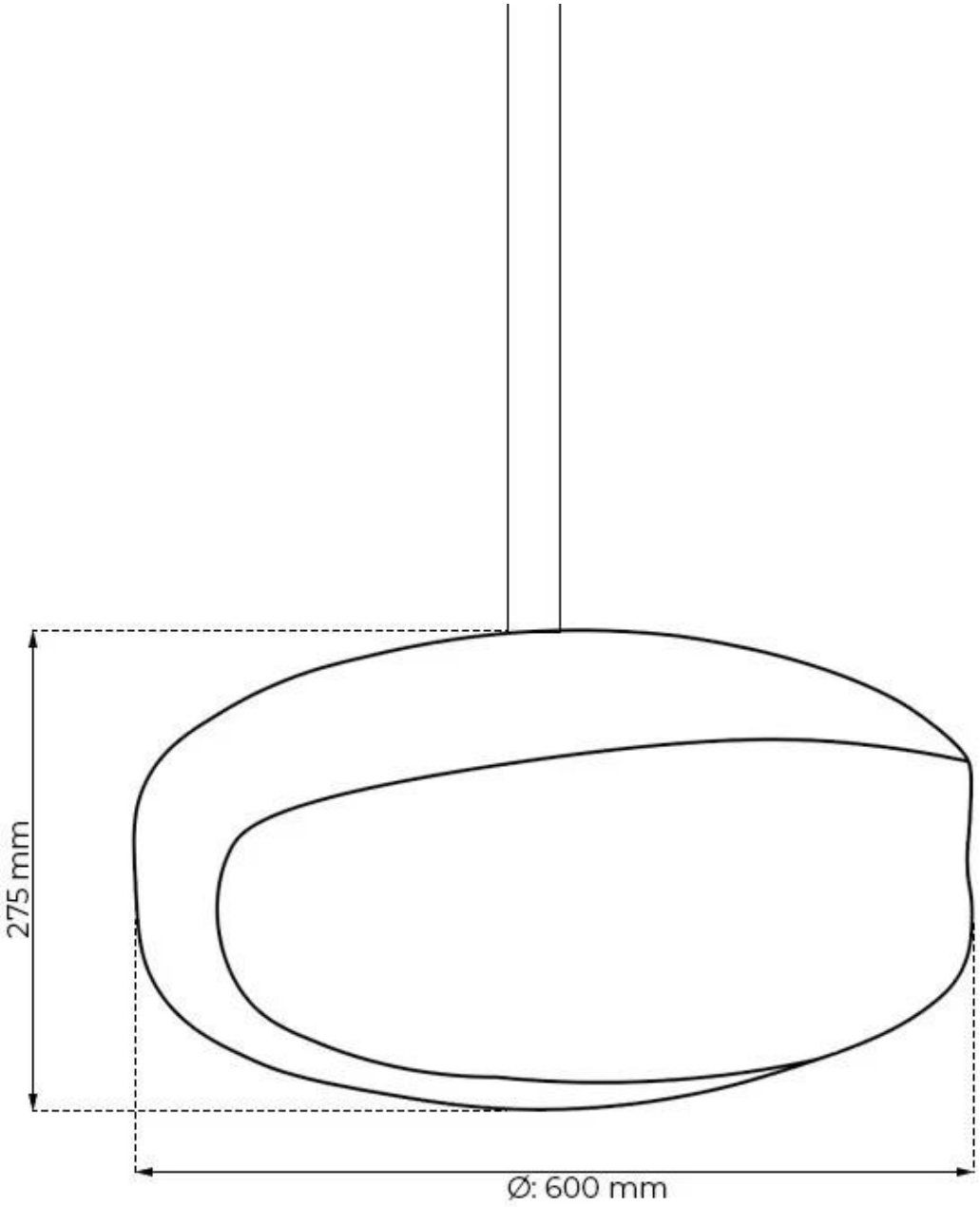
275 mm
Ø: 600 mm