CHIMENEA DE BIOETANOL EMPOTRADA NEGRO 140 CM

BIO-30-016

Chimenea de bioetanol de 140 cm para empotrar, diseñada para colocarse directamente contra la pared. Con un quemador de bioetanol de 6 litros, ofrece hasta 6 horas de llamas elegantes. Perfecta para integrarla en una pared de hogares modernos y crear un ambiente acogedor de chimenea. Su diseño negro y elegante resalta el brillo natural de las llamas, creando una atmósfera cálida y sofisticada. El paquete incluye cristal de seguridad, marco de empotrar, tornillos de montaje y una herramienta de extinción. No requiere electricidad ni chimenea.

ESPECIFICACIONES TÉCNICAS

Especificaciones clave

Tipo de producto	Chimenea bioetanol empotrada 1 cara
Marca	ScandiFlames
Uso	Interior
Garantía	2 Años

Dimensiones y Peso

Largo/Ancho	140,2 cm
Altura	50,7 cm
Profundidad	19,2 cm
Peso	35 kg

Especificaciones Técnicas

Tamaño mínimo de habitación	100 m³
Combustible	Bioetanol
Tiempo de combustión hasta	6 horas
Capacidad	6 Litro
Poder calorífico (máx.)	6,5 kW
Consumo	0,98 L/hora
Tasa de cambio de aire recomendada	1

Especificaciones del quemador

Llama ajustable	Sí
Control	Manual
Modelo de quemador	6 Litros Superior
Longitud de la llama	95 cm
Control remoto	No

Material y apariencia

Material	Acero
Color	Negro
Vista de las llamas	Frontal
Vidrio incluido	Sí

Detalles de instalación

Conducto de chimenea	No requiere conducto

Requisitos de alimentación	No
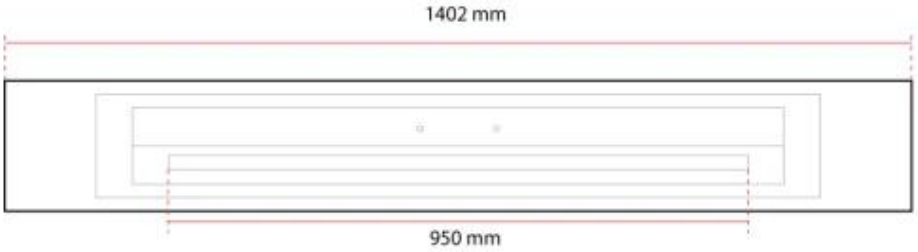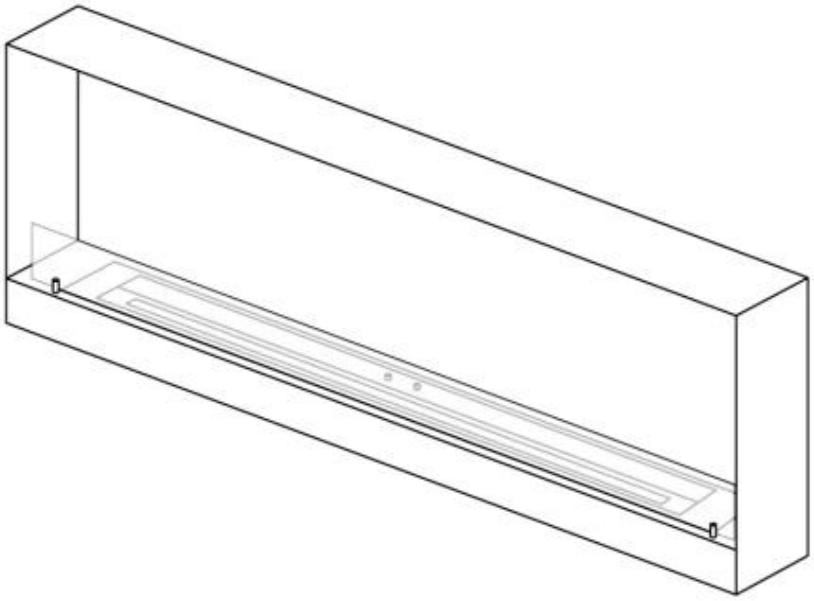
DIBUJO T??CNICO