CHIMENEA DE BIOETANOL DE VENTANA NEGRA 100 CM

BIO-30-011

La chimenea de bioetanol empotrada de ventana negra ScandiFlames de 100 cm es la solución perfecta para quienes buscan elegancia y funcionalidad. Con un diseño de dos caras, ofrece una visión espectacular del fuego desde ambos lados, ideal para dividir espacios o como punto focal en cualquier ambiente. Con un depósito de 4 litros, proporciona hasta 6,5 horas de combustión limpia y sin humo. Su diseño negro minimalista se adapta a estilos modernos y clásicos, creando un ambiente cálido y acogedor.

ESPECIFICACIONES TÉCNICAS

Especificaciones clave

Tipo de producto	Chimenea bioetanol empotrada 2 caras
Marca	ScandiFlames
Uso	Interior
Garantía	2 Años

Dimensiones y Peso

Largo/Ancho	100 cm
Altura	50,7 cm
Profundidad	18,2 cm
Peso	23,5 kg

Especificaciones Técnicas

Tamaño mínimo de habitación	80 m³
Combustible	Bioetanol
Tiempo de combustión hasta	6,5 horas
Capacidad	4,0 Litro
Poder calorífico (máx.)	4,5 kW
Consumo	0,62 L/hora
Tasa de cambio de aire recomendada	1

Especificaciones del quemador

Llama ajustable	Sí
Control	Manual
Modelo de quemador	4 Litros Superior
Longitud de la llama	60 cm
Control remoto	No

Material y apariencia

Material	Acero
Color	Negro
Vidrio incluido	Sí

Detalles de instalación

Conducto de chimenea	No requiere conducto
Requisitos de alimentación	No
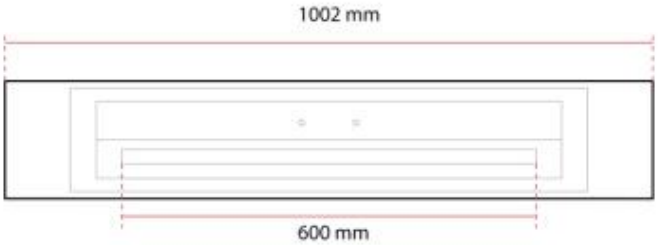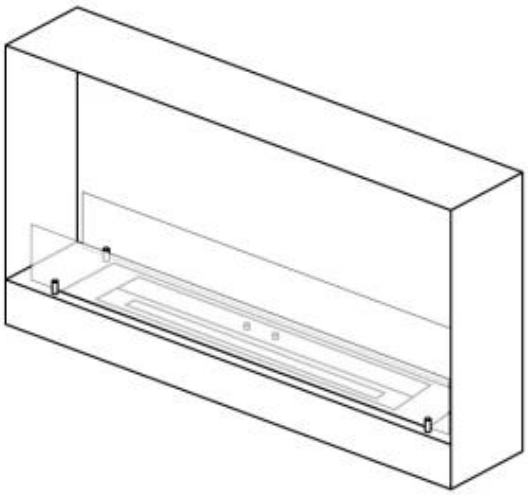
DIBUJO T??CNICO