HORNILLA SUPERIOR EXTERIOR 4 LITROS CON MEDIDA DE 80 CM

BIO317-OUT

El quemador manual de bioetanol de ScandiFlames, con una capacidad de 4 litros y 80 cm de largo, es ideal para exteriores. Ofrece una combustión limpia de hasta 6,5 horas, proporcionando un ambiente cálido y acogedor. Fabricado en acero de alta calidad, combina durabilidad y diseño moderno para adaptarse a cualquier espacio al aire libre.

ESPECIFICACIONES TÉCNICAS

Especificaciones clave

Tipo de producto	Quemador de bioetanol manual
Marca	ScandiFlames
Uso	Exterior
Uso	Interior
Garantía	2 Años

Dimensiones y Peso

Largo/Ancho	80 cm
Altura	8 cm
Profundidad	16 cm
Peso	13 kg

Especificaciones Técnicas

Combustible	Bioetanol
Tiempo de combustión hasta	6,5 horas
Capacidad	4,0 Litro
Poder calorífico (máx.)	4,4 kW
Consumo	0,62 L/hora
Tasa de cambio de aire recomendada	1

Especificaciones del quemador

Llama ajustable	Sí
Control	Manual
Modelo de quemador	4 Litros Superior
Longitud de la llama	60 cm
Control remoto	No

Material y apariencia

Material	Acero
Color	Acero
Vidrio incluido	No

Detalles de instalación

Conducto de chimenea	No requiere conducto
Requisitos de alimentación	No

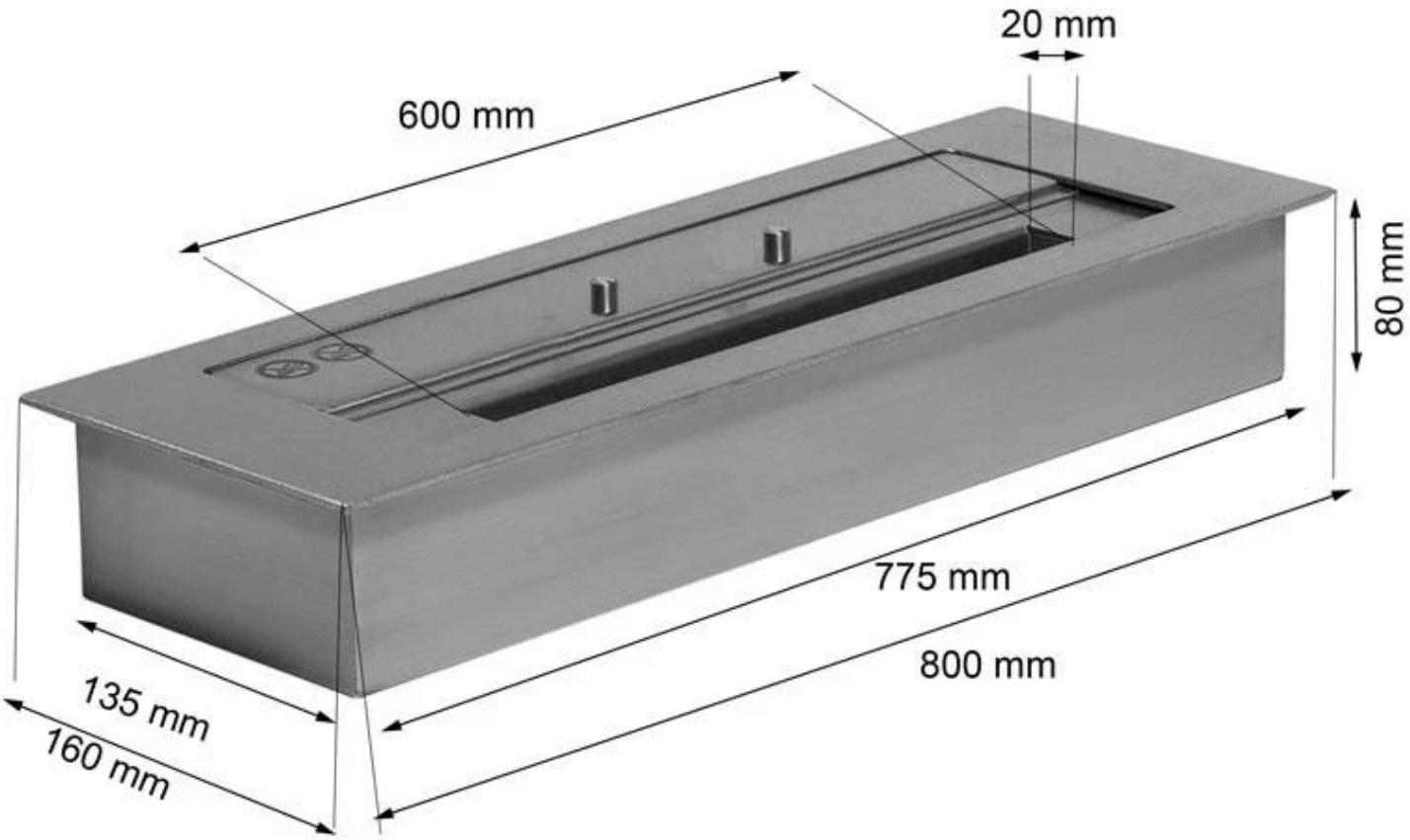
20 mm
600 mm
80 mm
775 mm
800 mm
135 mm
160 mm