QUEMADOR DE BIOETANOL REDONDO - 5 LITROS

BIO331

El quemador de bioetanol redondo de ScandiFlames, con capacidad de 5 litros y un diseño moderno, es la opción perfecta para integrar en proyectos personalizados de chimeneas. Su diámetro de 26 cm y altura de 10,3 cm lo hacen compacto pero eficiente. Ideal para quienes buscan una solución ecológica y elegante, este quemador manual proporciona calidez y un ambiente acogedor sin necesidad de conductos ni instalaciones complejas.

ESPECIFICACIONES TÉCNICAS

Especificaciones clave

Tipo de producto	Chimenea bioetanol redonda
Uso	Exterior
Uso	Interior
Garantía	2 Años

Dimensiones y Peso

Altura	10,3 cm
Diámetro	30 cm

Especificaciones Técnicas

Tamaño mínimo de habitación	40 m³
Combustible	Bioetanol
Capacidad	5 Litro
Poder calorífico (máx.)	3,5 kW
Tasa de cambio de aire recomendada	1

Especificaciones del quemador

Llama ajustable	No
Control	Manual
Control remoto	No

Material y apariencia

Material	Acero
Color	Acero
Forma	Redondo

Detalles de instalación

Conducto de chimenea	No requiere conducto
Requisitos de alimentación	No

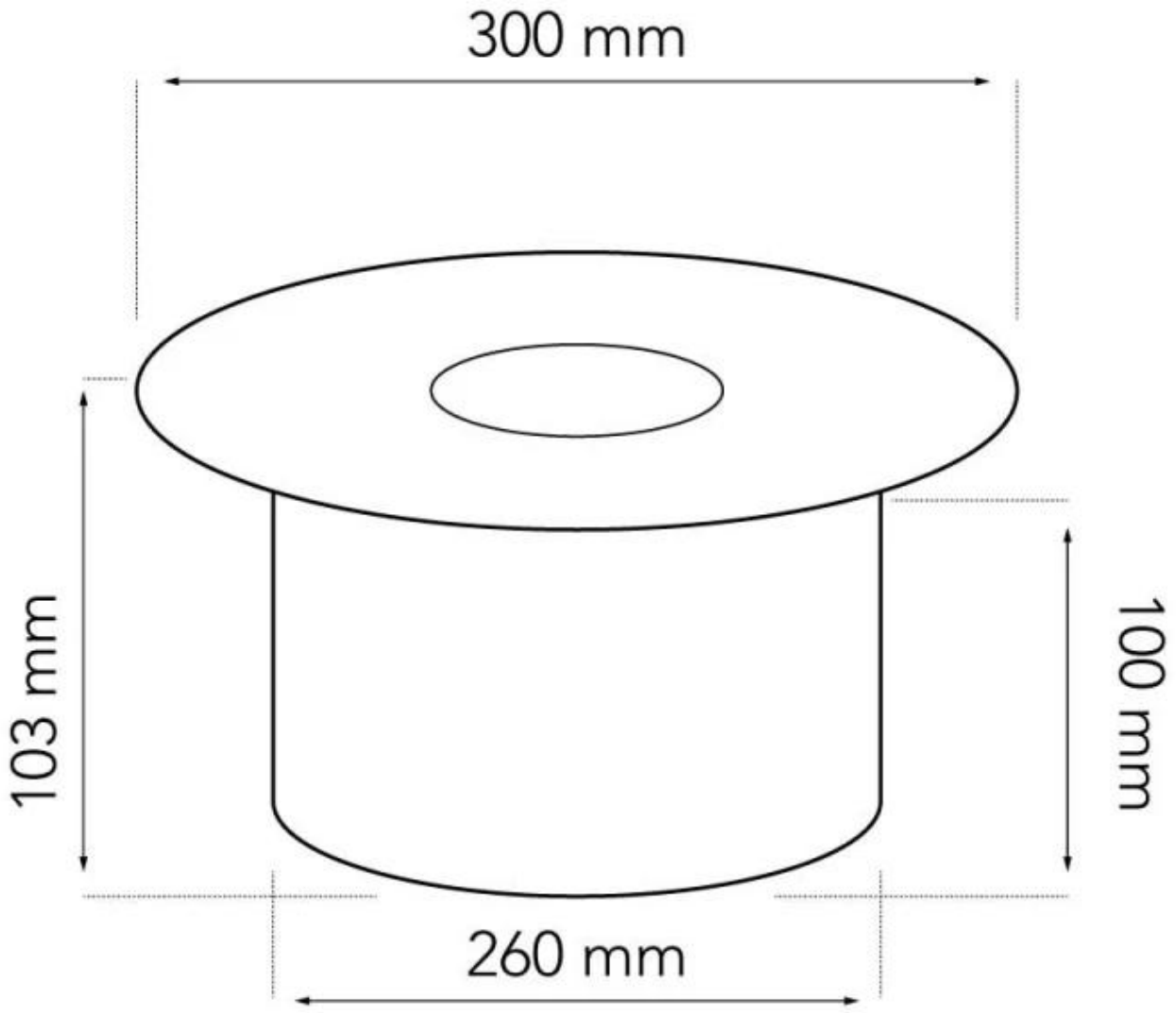
300 mm
103 mm
100 mm
260 mm