QUEMADOR DELGADO DE BIOETANOL MEDIDA 120 CM

BIO398

Smalt brandkar til at indbygge i smalle vægge. Nem installation og mange muligheder for gør-det-selv projekter i hjemmet.

ESPECIFICACIONES TÉCNICAS

Apariencia

Color	Acero
Material	Acero
Vidrio incluido	No

Medidas

Altura	10,3 cm
Largo/Ancho	120 cm
Peso	12 kg
Profundidad	8 cm

Quemador

Capacidad	6 Litro
Combustible	Bioetanol
Conducto de chimenea	No requiere conducto
Consumo	0,98 L/hora
Control	Manual
Control remoto	No
Llama ajustable	Sí
Longitud de la llama	96 cm
Poder calorífico (máx.)	7 kW
Quemadores	6 Litros Slimline
Requiere electricidad	No
Tamaño mínimo de habitación	100 m³
Tasa de cambio de aire recomendada	1
Tiempo de combustión	6 horas

Tipo

Garantía	2 años
Productor	ScandiFlames
Uso	Interior

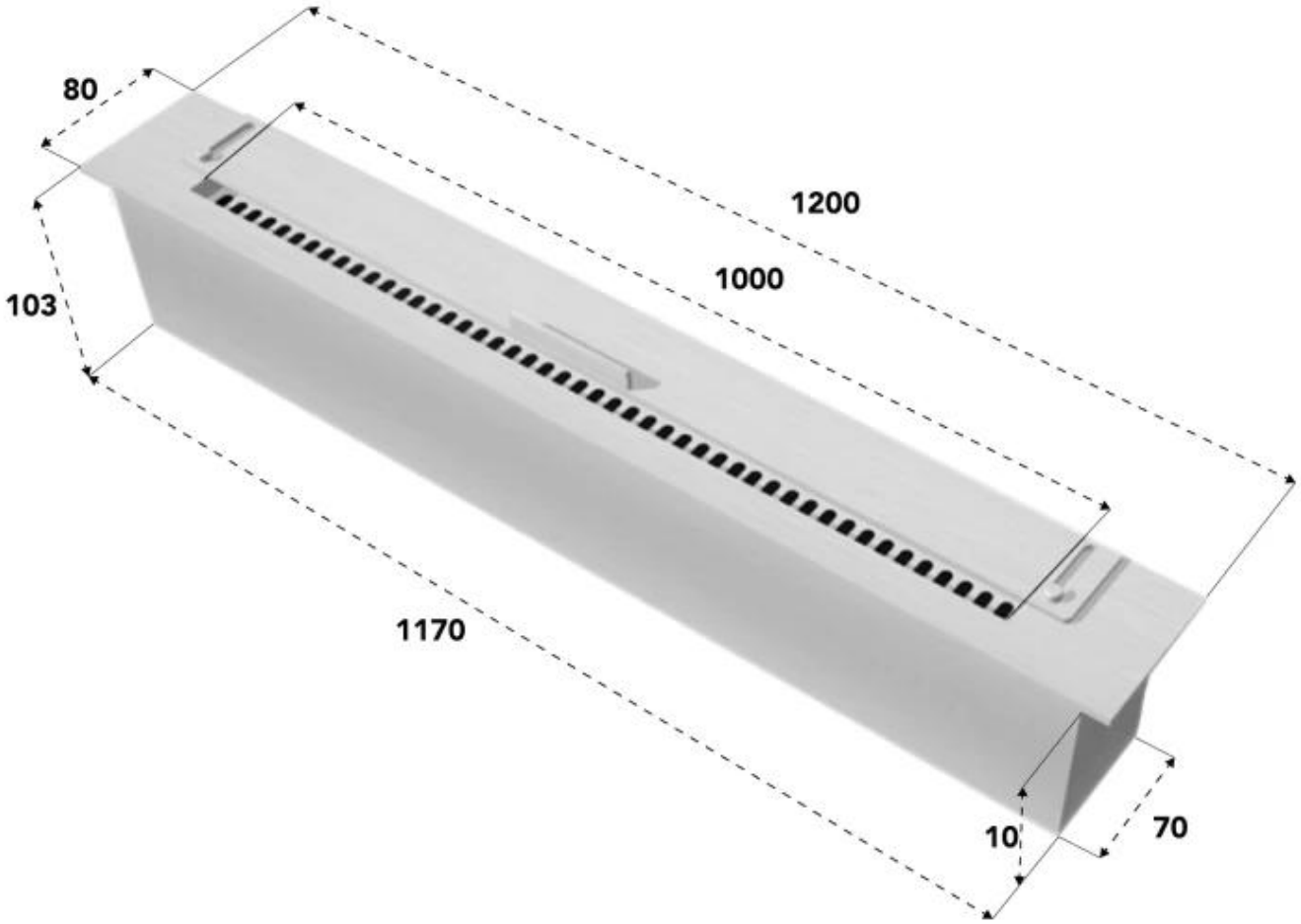
80
1200
1000
103
1170
10
70