CHEYENNE -ESTUFA DE BIOETANOL PORTÁTIL

BIO-20-304

Chimenea de bioetanol de suelo cuadrado con aspecto clásico de estufa de leña. La chimenea tiene 95 cm de altura y permite ver las llamas desde 3 lados.

ESPECIFICACIONES TÉCNICAS

Apariencia

Color	Negro
Material	Acero
Vidrio incluido	Sí

Medidas

Altura	95 cm
Largo/Ancho	37 cm
Peso	22 kg
Profundidad	27 cm

Quemador

Capacidad	1 Litro
Combustible	Bioetanol
Conducto de chimenea	No requiere conducto
Consumo	0,22 L/hora
Control	Manual
Control remoto	No
Llama ajustable	Sí
Longitud de la llama	13 cm
Poder calorífico (máx.)	1,9 kW
Quemadores	1,0 Litro Deluxe
Requiere electricidad	No
Tamaño mínimo de habitación	40 m³
Tasa de cambio de aire recomendada	1
Tiempo de combustión	4,5 horas

Tipo

Garantía	2 años
Productor	ScandiFlames
Uso	Interior

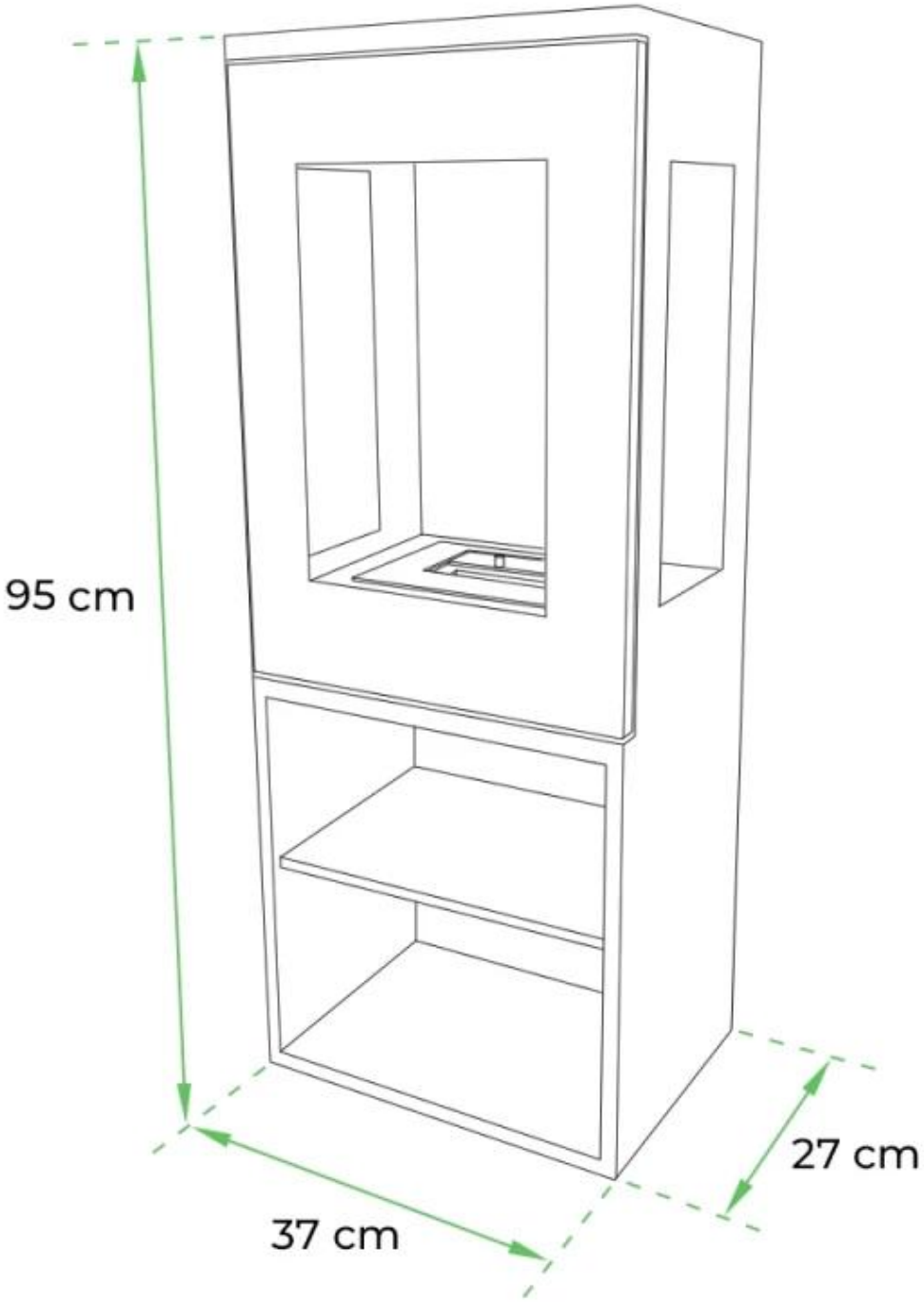
95 cm
27 cm
37 cm

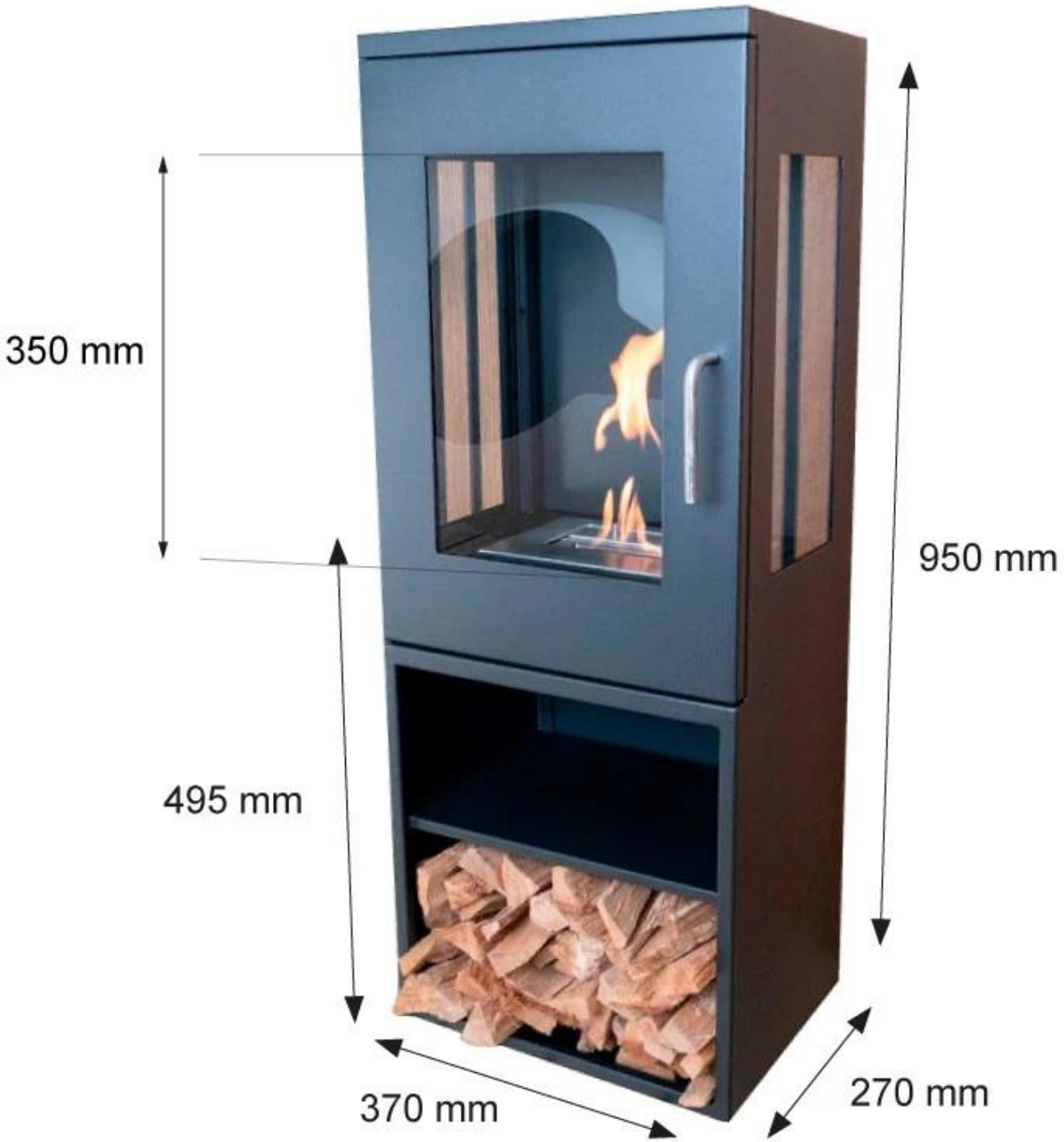
350 mm
950 mm
495 mm
370 mm
270 mm