FOCO ONE 1400 DOUBLE

BIO-30-141

Aquí tienes una chimenea de bioetanol incorporada extra ancha con 2 quemadores manuales separados. La chimenea es una chimenea de bioetanol incorporada por un lado, lo que permite ver las llamas desde un lado.

ESPECIFICACIONES TÉCNICAS

Apariencia	
Color	Negro

Apariencia	
Grosor acero	4 mm

Apariencia	
Material	Acero
Vidrio incluido	Sí

Medidas	
Altura	50 cm
Largo/Ancho	140 cm
Peso	75 kg
Profundidad	40 cm

Quemador - Funciones	
Capacidad	8 Litro
Consumo	0,9 L/hora
Control	Manual
Control remoto	No
Llama ajustable	Sí
Longitud de la llama	90 cm
Poder calorífico (máx.)	6,5 kW
Quemadores	4 Litros Superior
Requiere electricidad	No
Tamaño mínimo de habitación	140 m^3
Tiempo de combustión	7,5 horas
Combustible	Bioetanol
Conducto de chimenea	No requiere conducto

Tipo	
Garantía	2 años
Montaje	Chimenea bioetanol empotrada 1 cara
Productor	Foco

Tipo	
Tasa de cambio de aire recomendada	1

Tipo	
Tipo de chimenea	Frontal

Tipo	
Uso	Interior
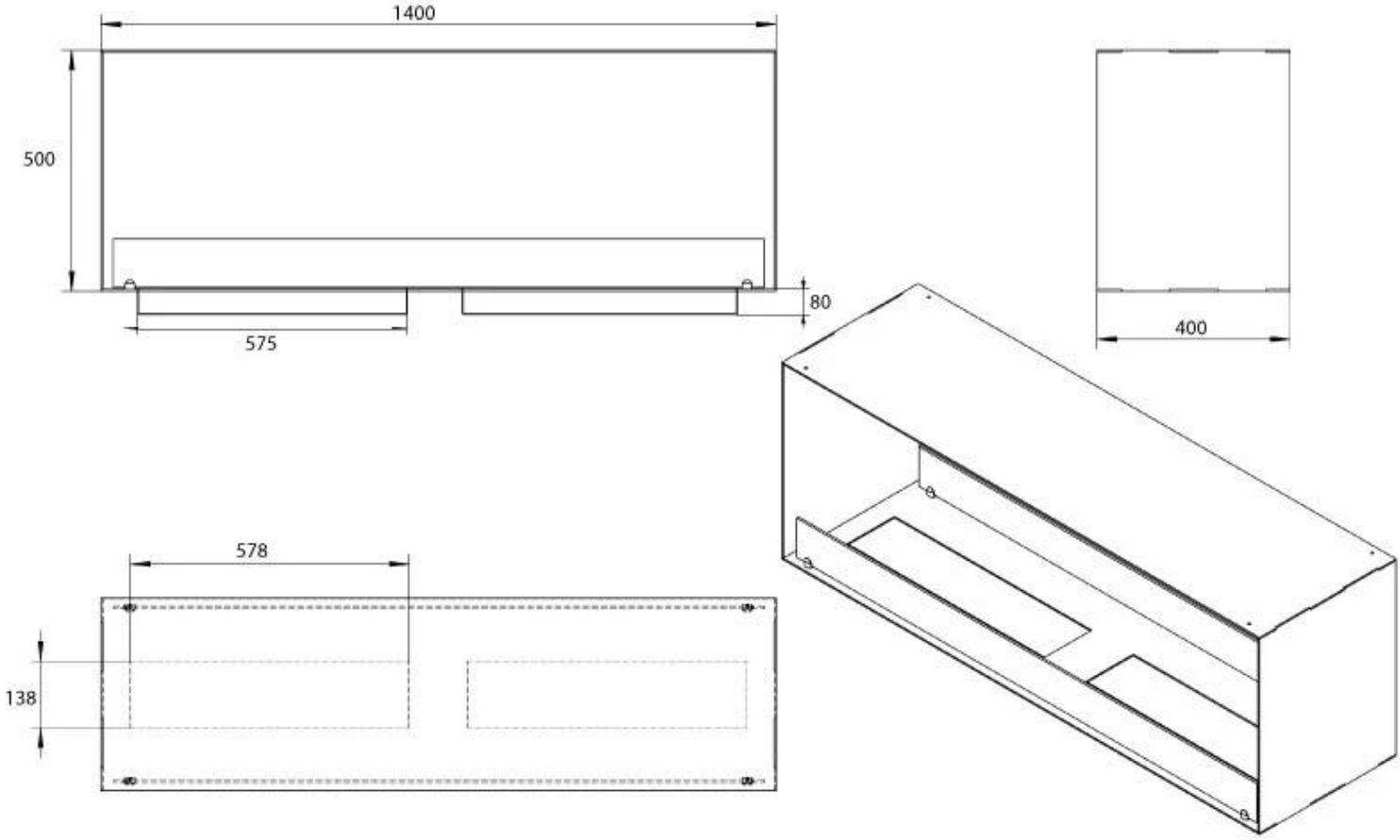
Superior Manual 600