FOCO ONE 1200

BIO-30-130

El Foco Uno 1200 es una chimenea de bioetanol incorporada de una cara, diseñada para ser empotrada en una pared donde se podrán ver las llamas por un lado. Elija entre un quemador de bioetanol manual o automático.

ESPECIFICACIONES TÉCNICAS

Apariencia	
Color	Negro

Apariencia	
Grosor acero	4 mm

Apariencia	
Material	Acero
Vidrio incluido	Sí

Medidas	
Altura	50 cm
Largo/Ancho	120 cm
Peso	35 kg
Profundidad	40 cm

Quemador - Funciones	
Consumo	0,87 L/hora
Control	Automático
Control	Manual
Control	Remoto
Control remoto	Sí (compra adicional)
Llama ajustable	Sí
Longitud de la llama	85 cm
Poder calorífico (máx.)	6,2 kW
Quemadores	5 Litros Superior
Requiere electricidad	No
Requiere electricidad	Sí
Tamaño mínimo de habitación	90 m³
Tiempo de combustión	6 horas
Combustible	Bioetanol
Conducto de chimenea	No requiere conducto

Tipo	
Garantía	2 años
Montaje	Chimenea bioetanol empotrada

	1 cara
Productor	Foco

Tipo

Tasa de cambio de aire recomendada	1

Tipo

Tipo de chimenea	Frontal

Tipo

Uso	Interior

FLA 3+ 990 mm

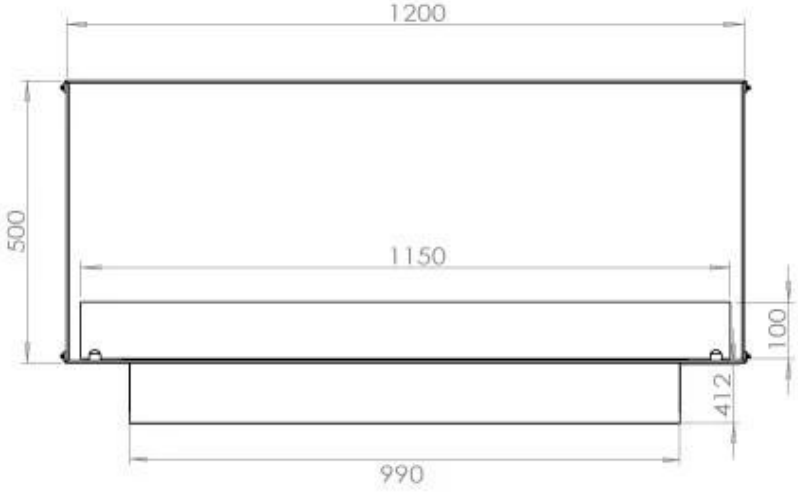

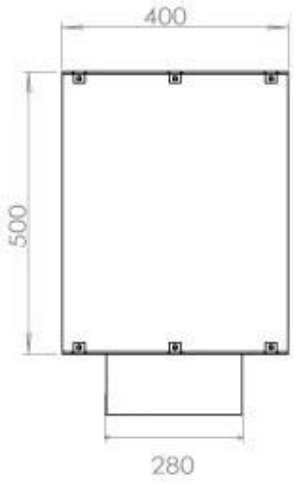

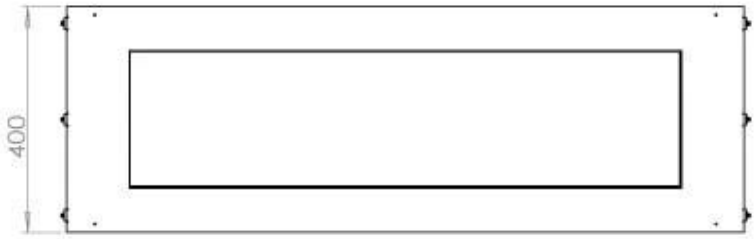

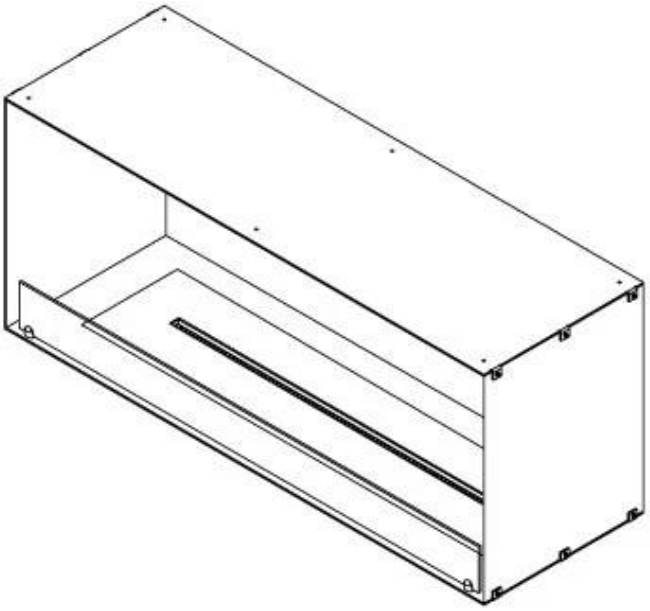

FLA 3 990 mm

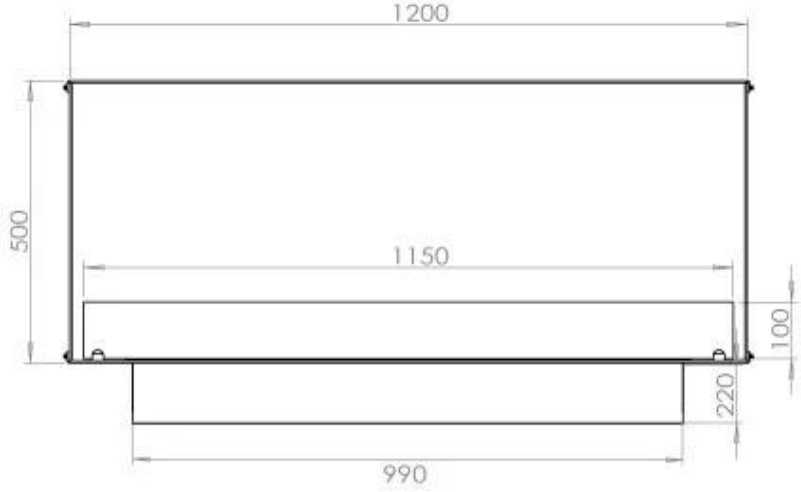

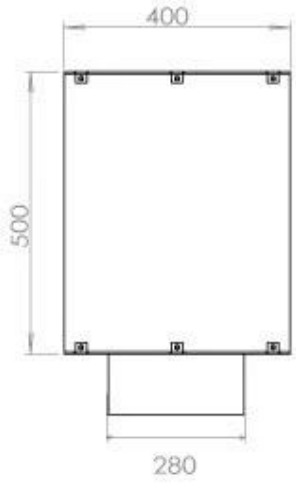

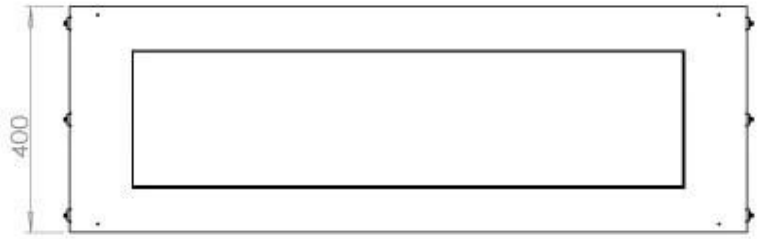

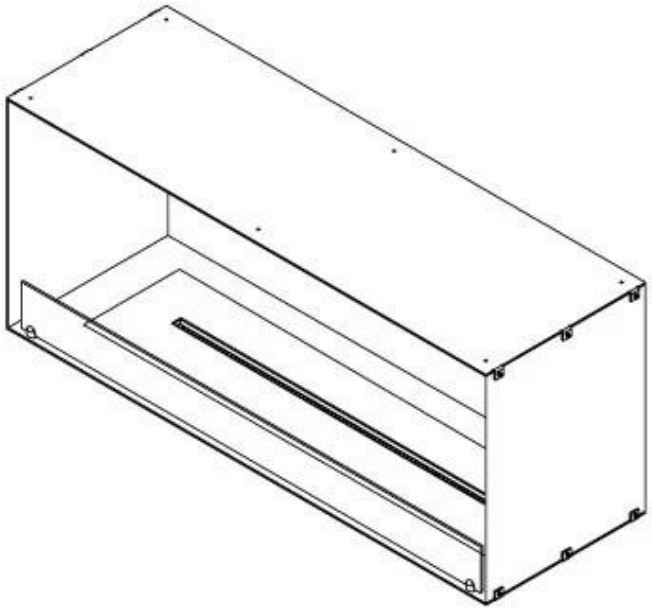

Automatic burner 1000

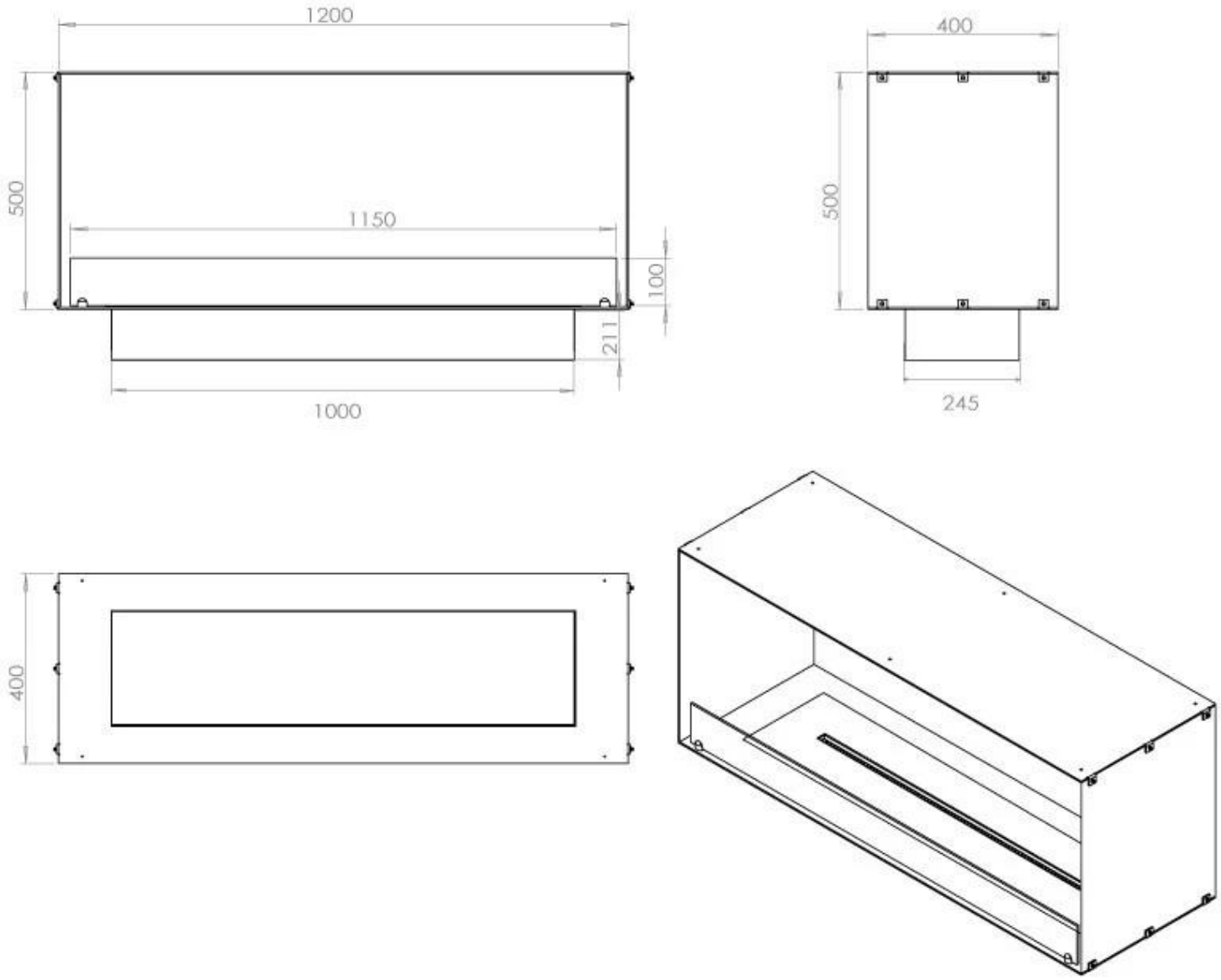

PrimeFire 1000

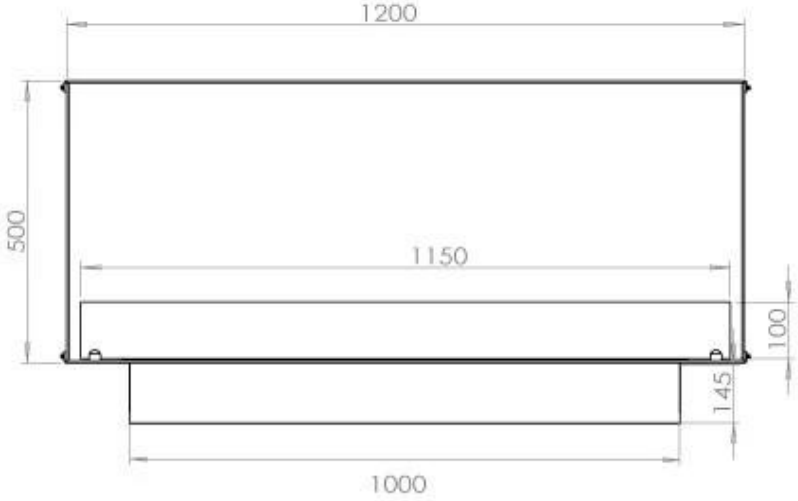

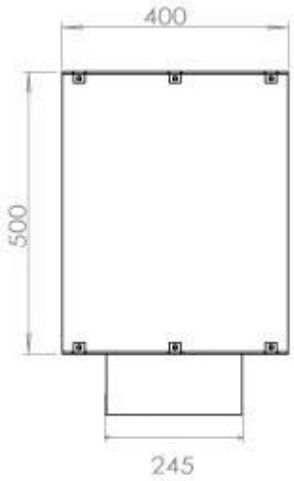

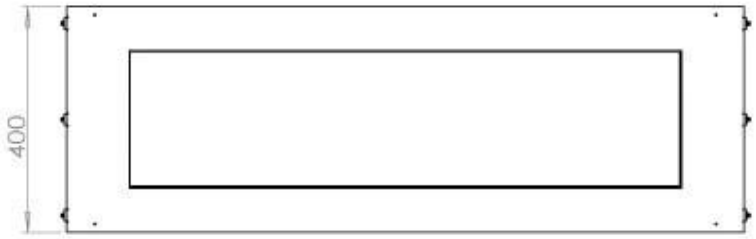

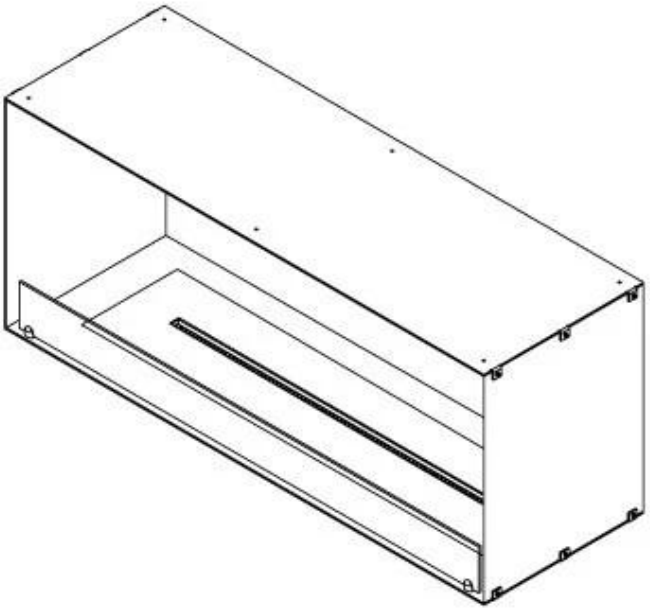
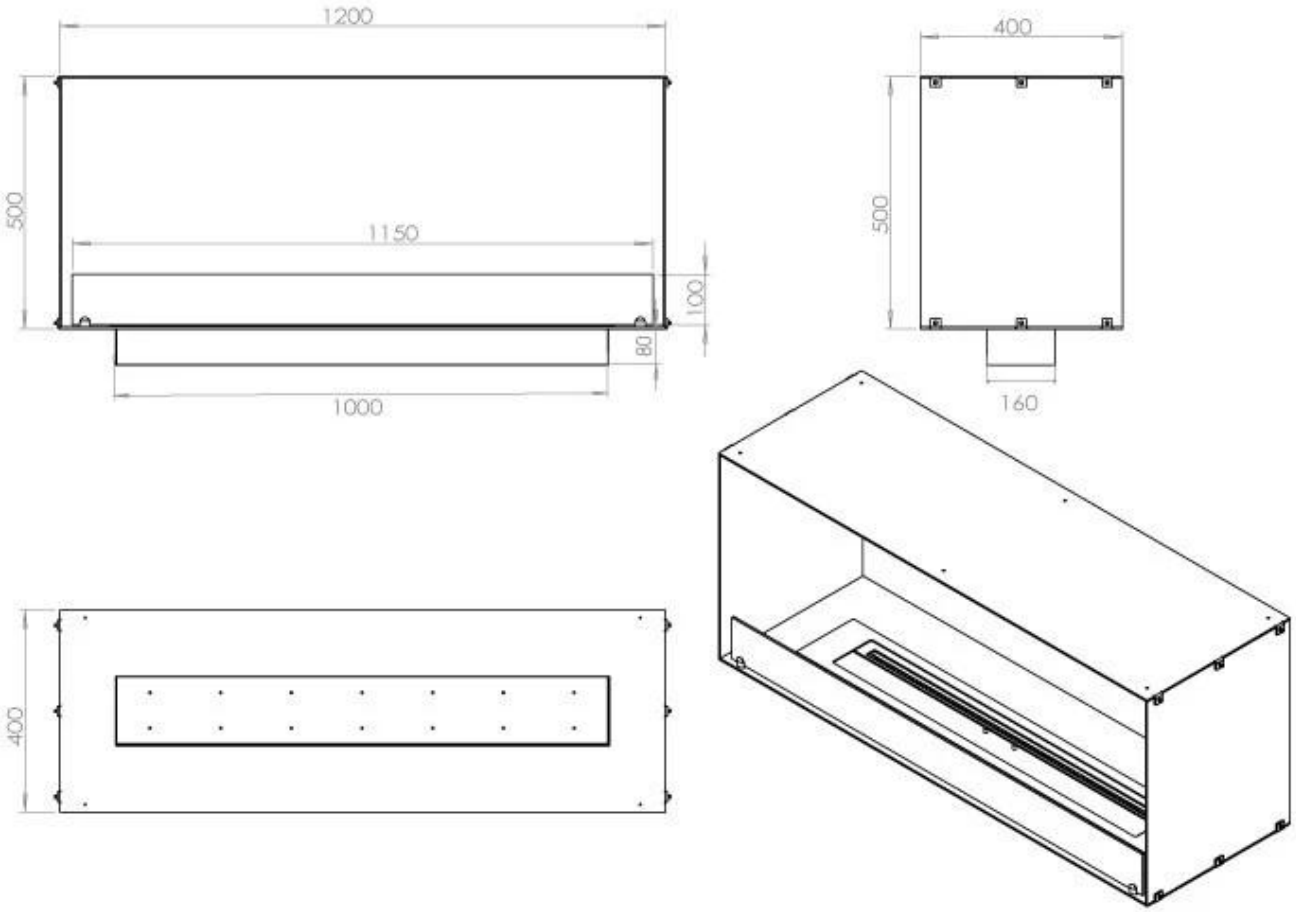
Superior Manual 1000