FOCO FREE 800

BIO-30-125

Foco Libre 800 es la solución perfecta para su proyecto de chimenea de bioetanol DIY. Este modelo de Foco Free tiene 80 cm de ancho y puede elegir entre un quemador manual o automático.

ESPECIFICACIONES TÉCNICAS

Apariencia	
Color	Negro

Apariencia	
Grosor acero	4 mm

Apariencia	
Material	Acero
Vidrio incluido	Sí

Medidas	
Largo/Ancho	80 cm
Peso	10 kg
Profundidad	40 cm

Quemador - Funciones	
Consumo	0,46 L/hora
Control	Automático
Control	Manual
Control	Remoto
Control remoto	Sí (compra adicional)
Llama ajustable	Sí
Longitud de la llama	45 cm
Poder calorífico (máx.)	3,2 kW
Quemadores	3,5 Litros Superior
Requiere electricidad	No
Requiere electricidad	Sí
Tamaño mínimo de habitación	70 m³
Tiempo de combustión	7,5 horas
Combustible	Bioetanol
Conducto de chimenea	No requiere conducto

Tipo	
Garantía	2 años
Montaje	4-sidet Indbygningsbiopejs
Productor	Foco

Tipo	
Tasa de cambio de aire recomendada	1

Tipo	
Uso	Interior

Automatic burner 700

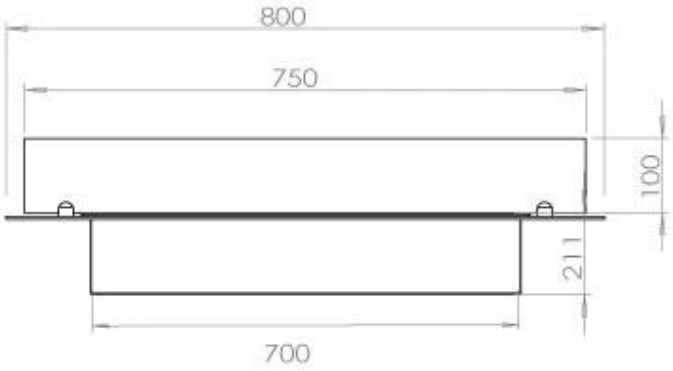

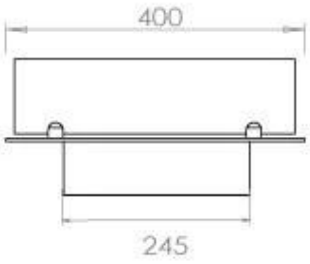

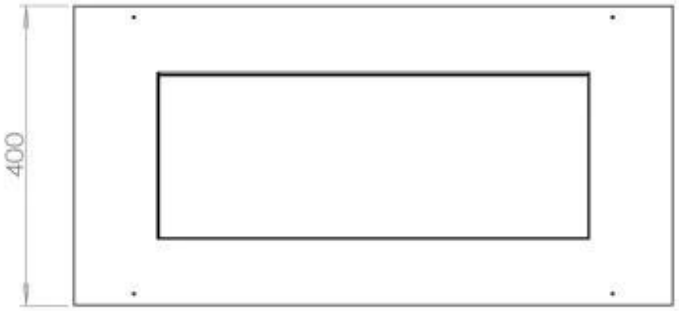

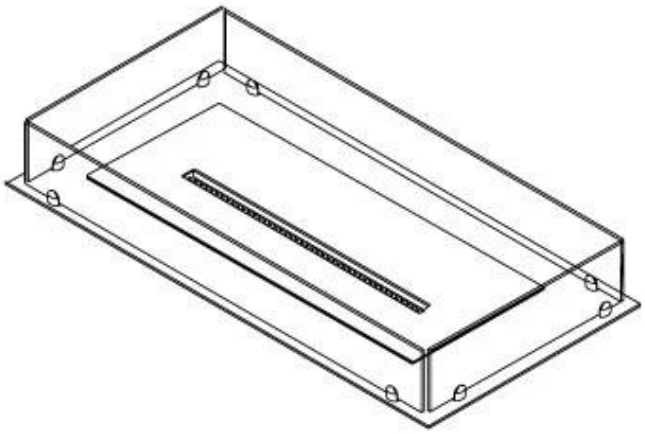

PrimeFire 700

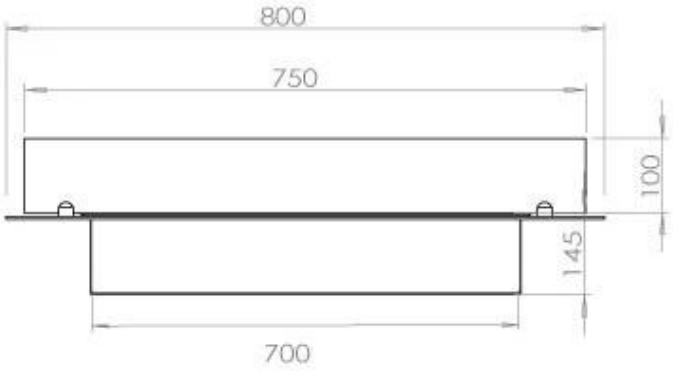

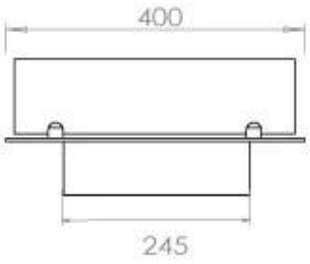

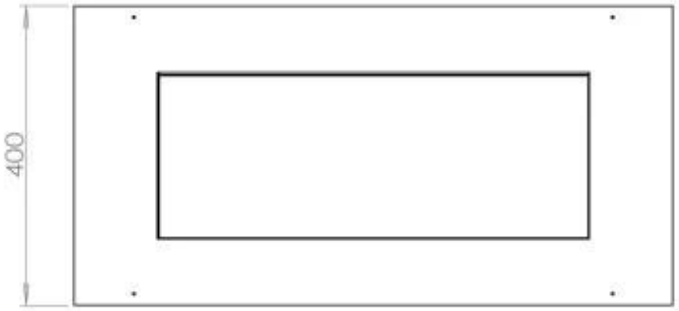

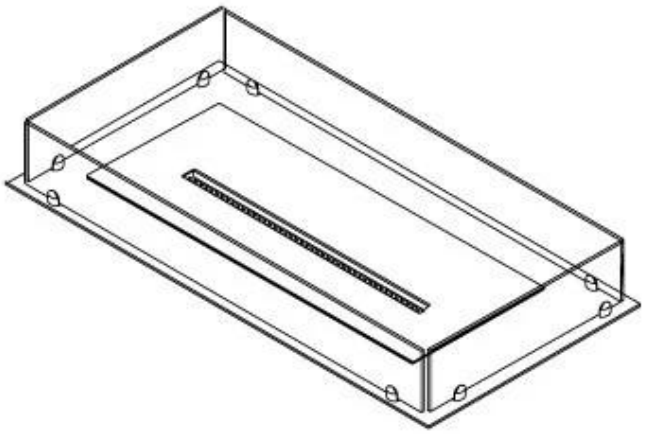
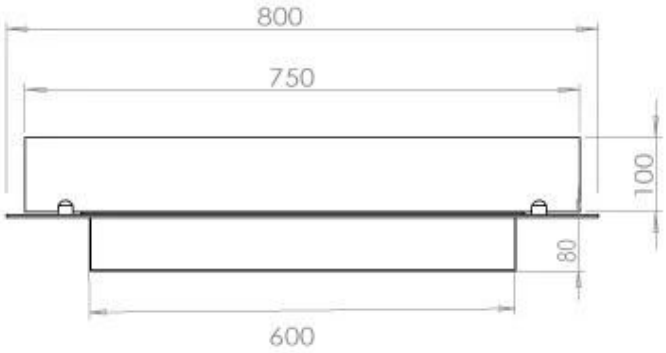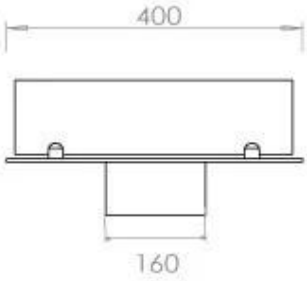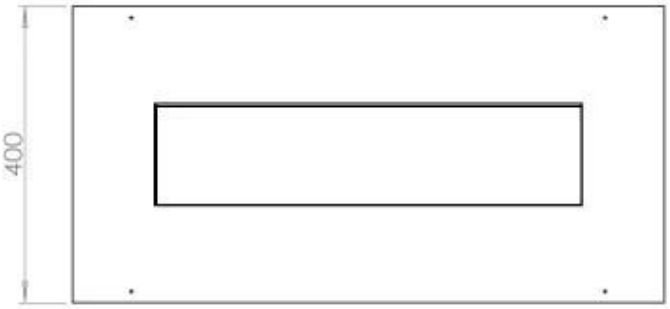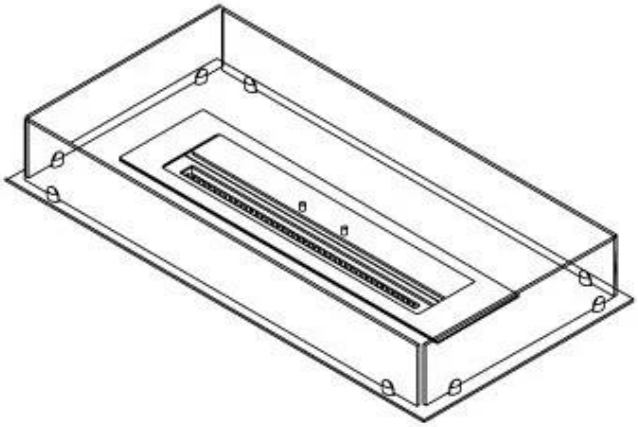
Superior Manual 600