FOCO CORNER LEFT 800

BIO-30-122

Chimenea de bioetanol en la esquina izquierda con una longitud de 80 cm. Diseñada para ser empotrada en la esquina de una pared donde podrá ver las llamas desde dos lados. Elija entre un quemador manual o automático.

ESPECIFICACIONES TÉCNICAS

Apariencia

Color	Negro

Apariencia

Grosor acero	4 mm

Apariencia

Material	Acero
Vidrio incluido	Sí

Medidas

Altura	50 cm
Largo/Ancho	80 cm
Peso	25 kg
Profundidad	40 cm

Quemador - Funciones

Consumo	0,46 L/hora
Control	Automático
Control	Manual
Control	Remoto
Control remoto	Sí (compra adicional)
Llama ajustable	Sí
Longitud de la llama	45 cm
Poder calorífico (máx.)	3,2 kW
Quemadores	3,5 Litros Superior
Requiere electricidad	No
Requiere electricidad	Sí
Tamaño mínimo de habitación	70 m³
Tiempo de combustión	7,5 horas
Combustible	Bioetanol
Conducto de chimenea	No requiere conducto

Tipo

Garantía	2 años
Montaje	Chimenea bioetanol empotrada

	2 caras
Productor	Foco

Tipo

Tasa de cambio de aire recomendada	1

Tipo

Tipo de chimenea	Lado izquierdo

Tipo

Uso	Interior

Automatic burner

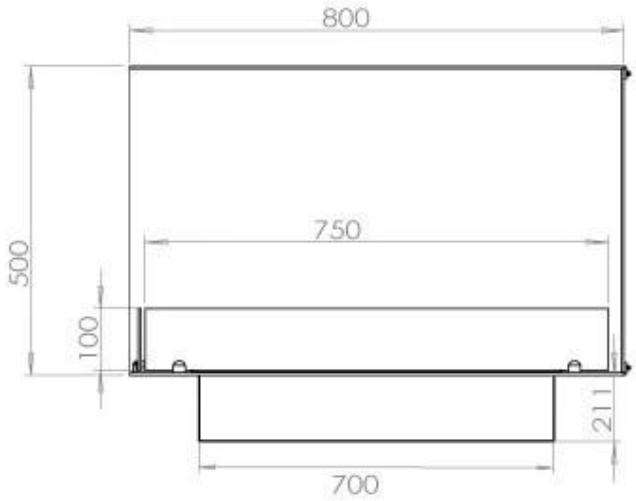

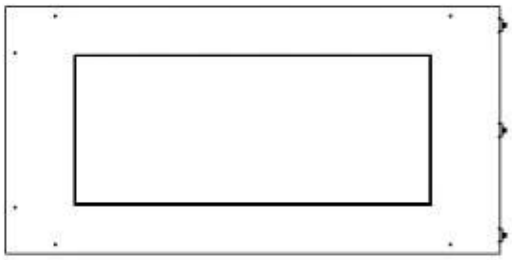

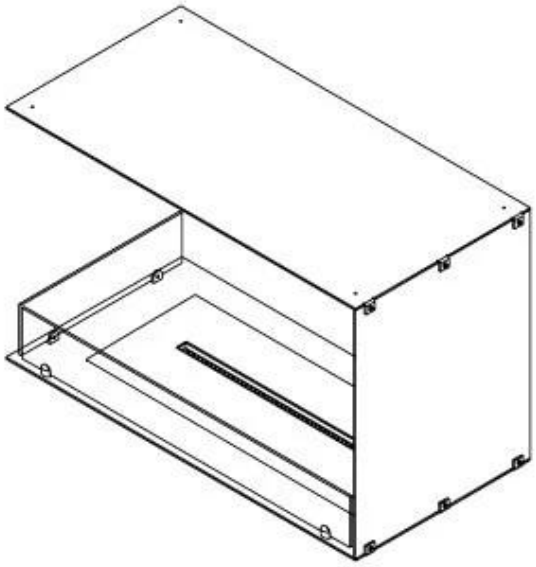

PrimeFire 700

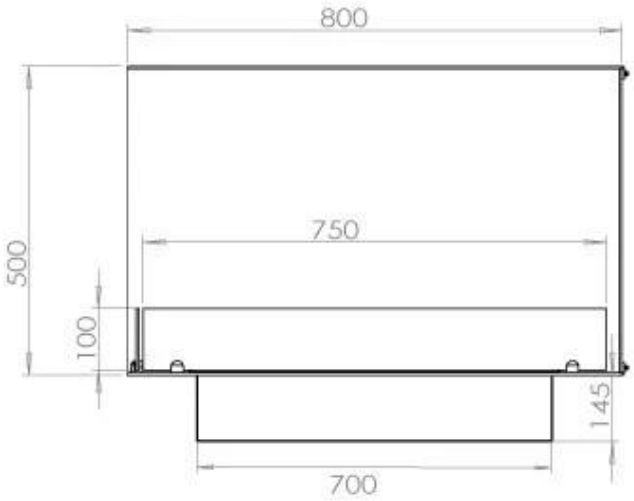

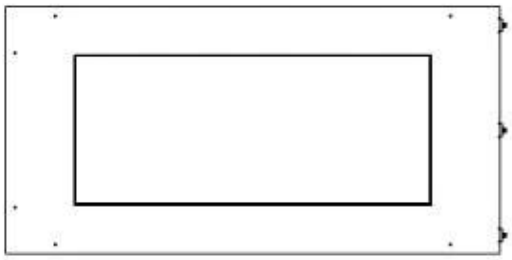

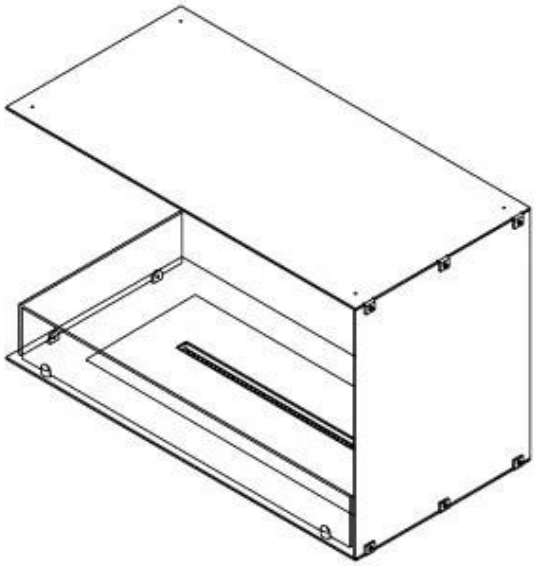
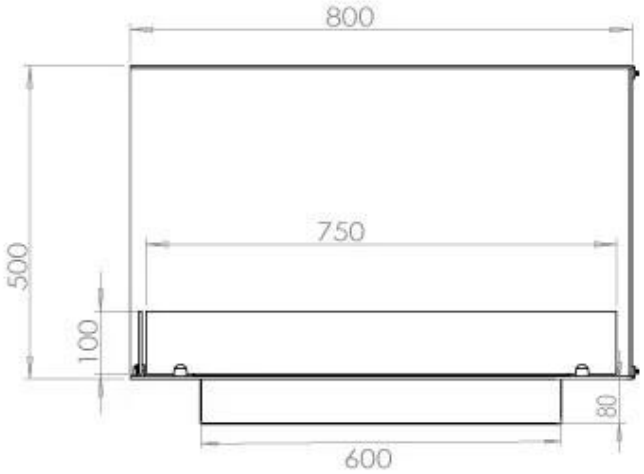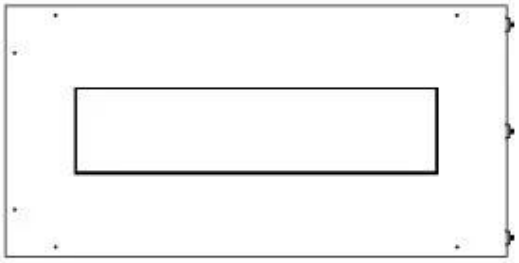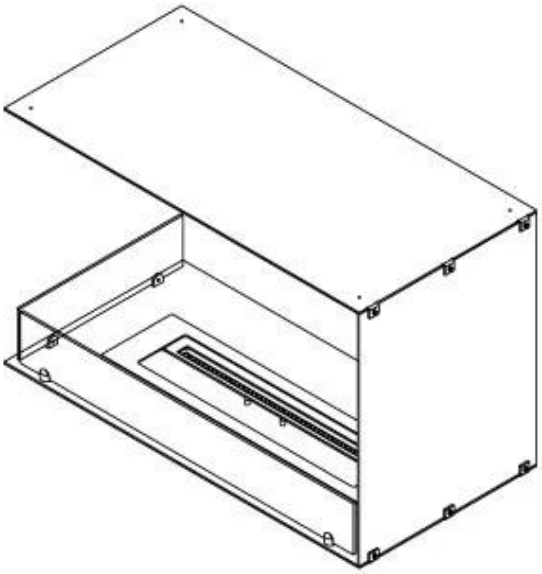
Superior Manual