FOCO FOUR 1200

BIO-30-118

Foco Cuatro 1200 es una chimenea de bioetanol de 4 lados diseñada para ser construida en una pared, con la posibilidad de ver las llamas desde los cuatro lados. Se puede elegir entre un quemador manual o automático.

ESPECIFICACIONES TÉCNICAS

Apariencia

Color	Negro

Apariencia

Grosor acero	4 mm

Apariencia

Material	Acero
Vidrio incluido	Sí

Medidas

Largo/Ancho	120 cm
Peso	35 kg
Profundidad	40 cm

Quemador - Funciones

Consumo	0,87 L/hora
Control	Automático
Control	Manual
Control	Remoto
Control remoto	Sí (compra adicional)
Llama ajustable	Sí
Longitud de la llama	85 cm
Poder calorífico (máx.)	6,2 kW
Quemadores	5 Litros Superior
Requiere electricidad	No
Requiere electricidad	Sí
Tamaño mínimo de habitación	90 m³
Tiempo de combustión	6 horas
Combustible	Bioetanol
Conducto de chimenea	No requiere conducto

Tipo

Garantía	2 años
Montaje	4-sidet Indbygningsbiopejs
Productor	Foco

Tipo	
Tasa de cambio de aire recomendada	1

Tipo	
Uso	Interior

FLA 3+ 990 mm

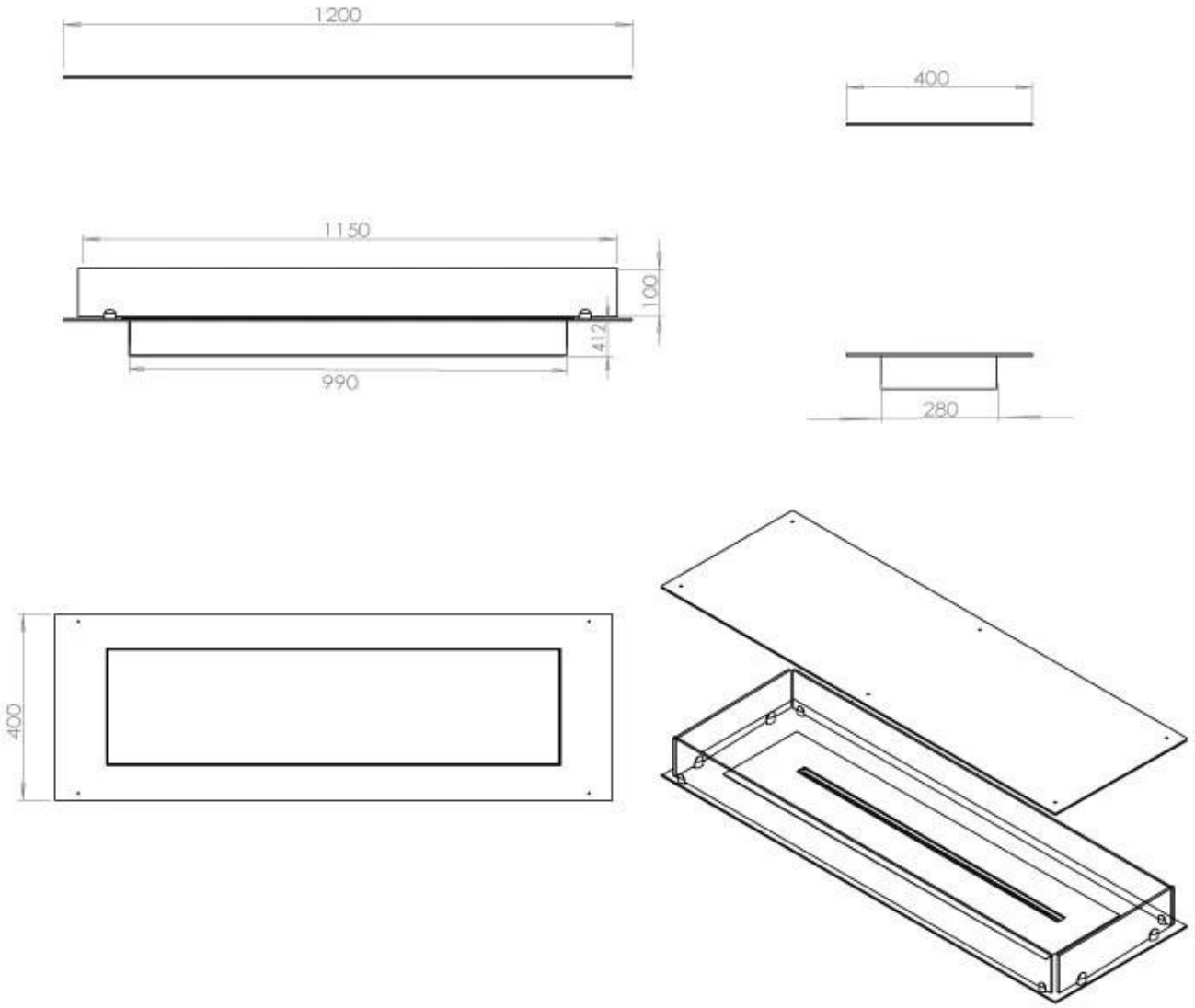

FLA 3 990 mm

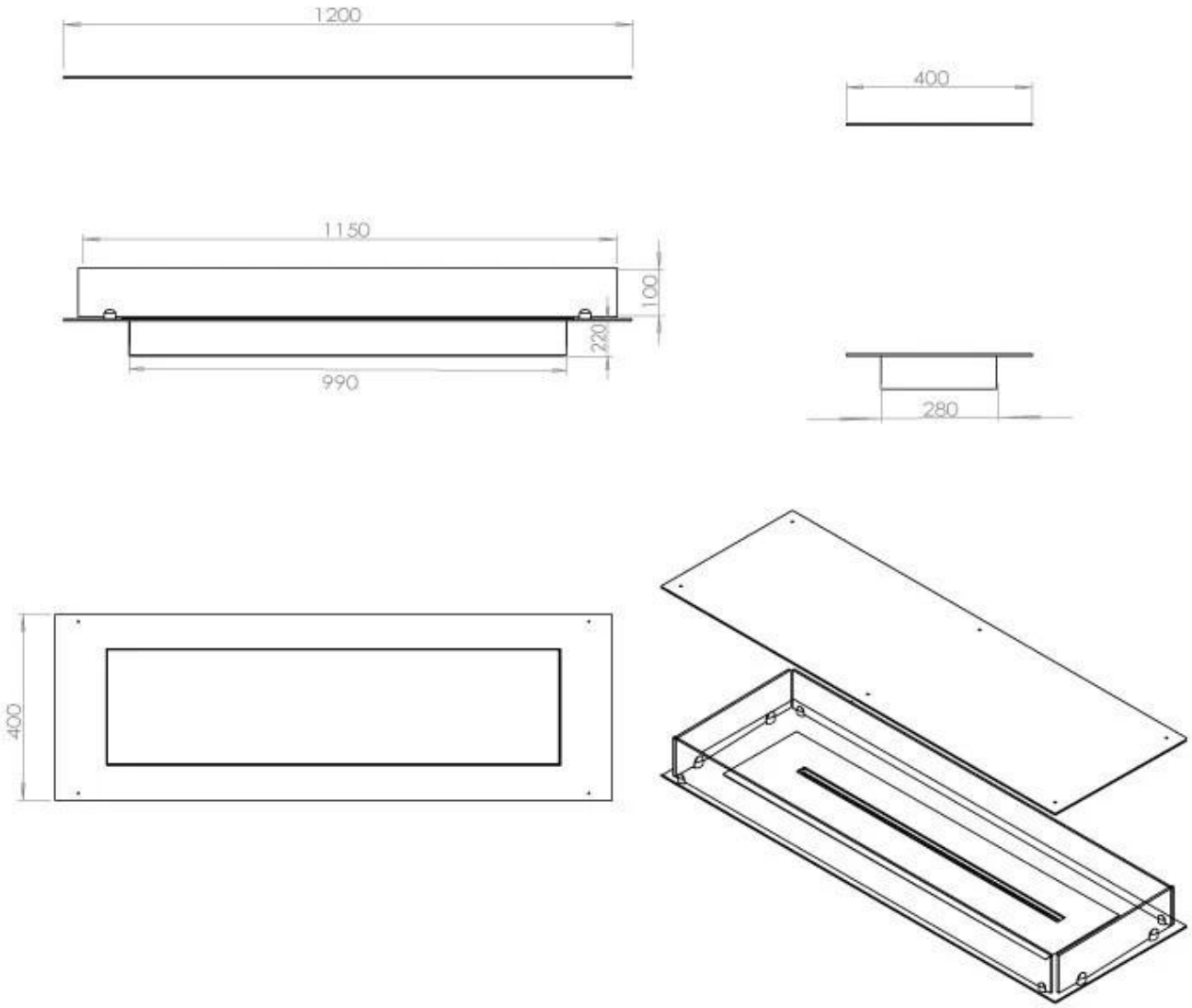

PrimeFire 1000

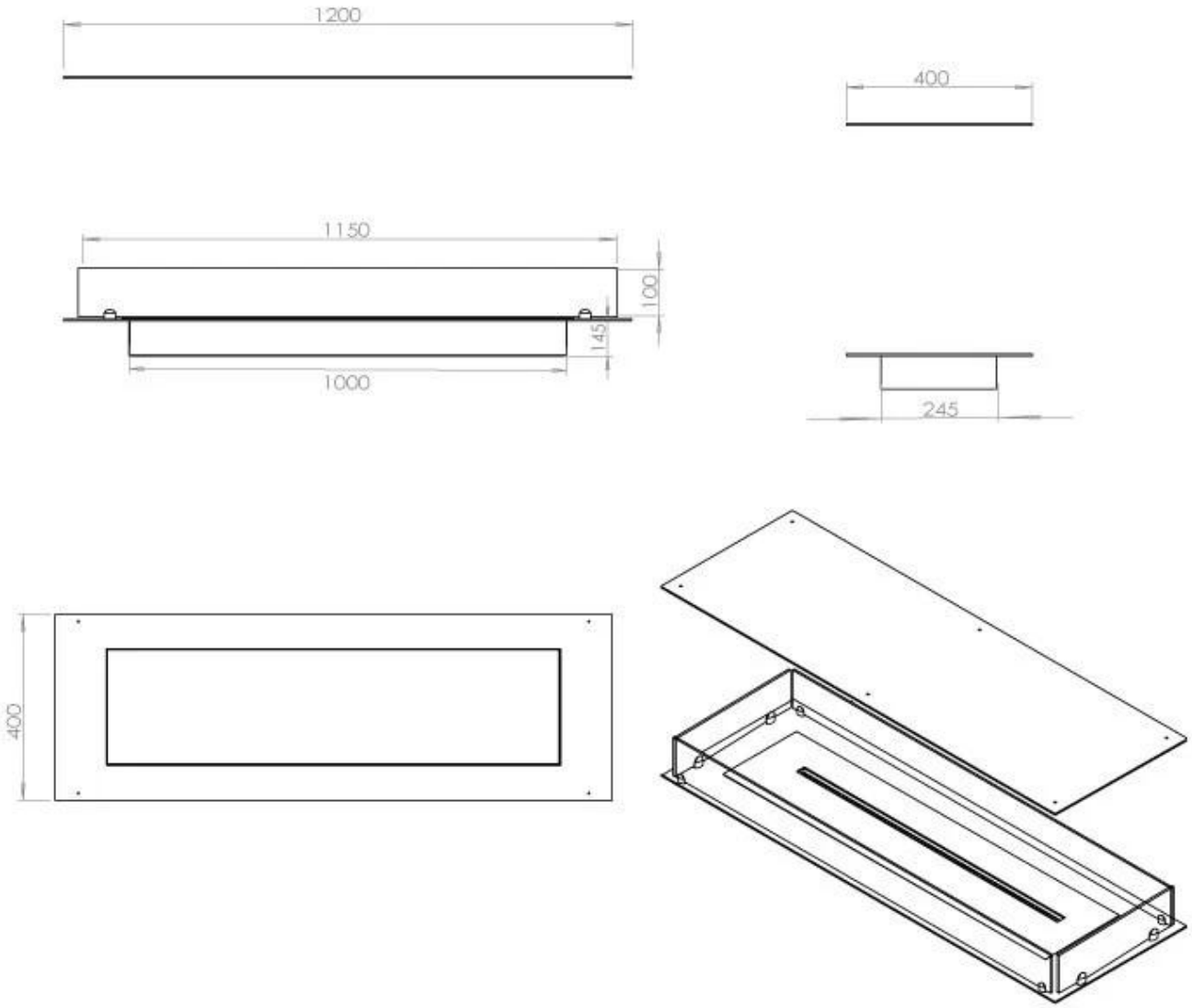

Automatic burner

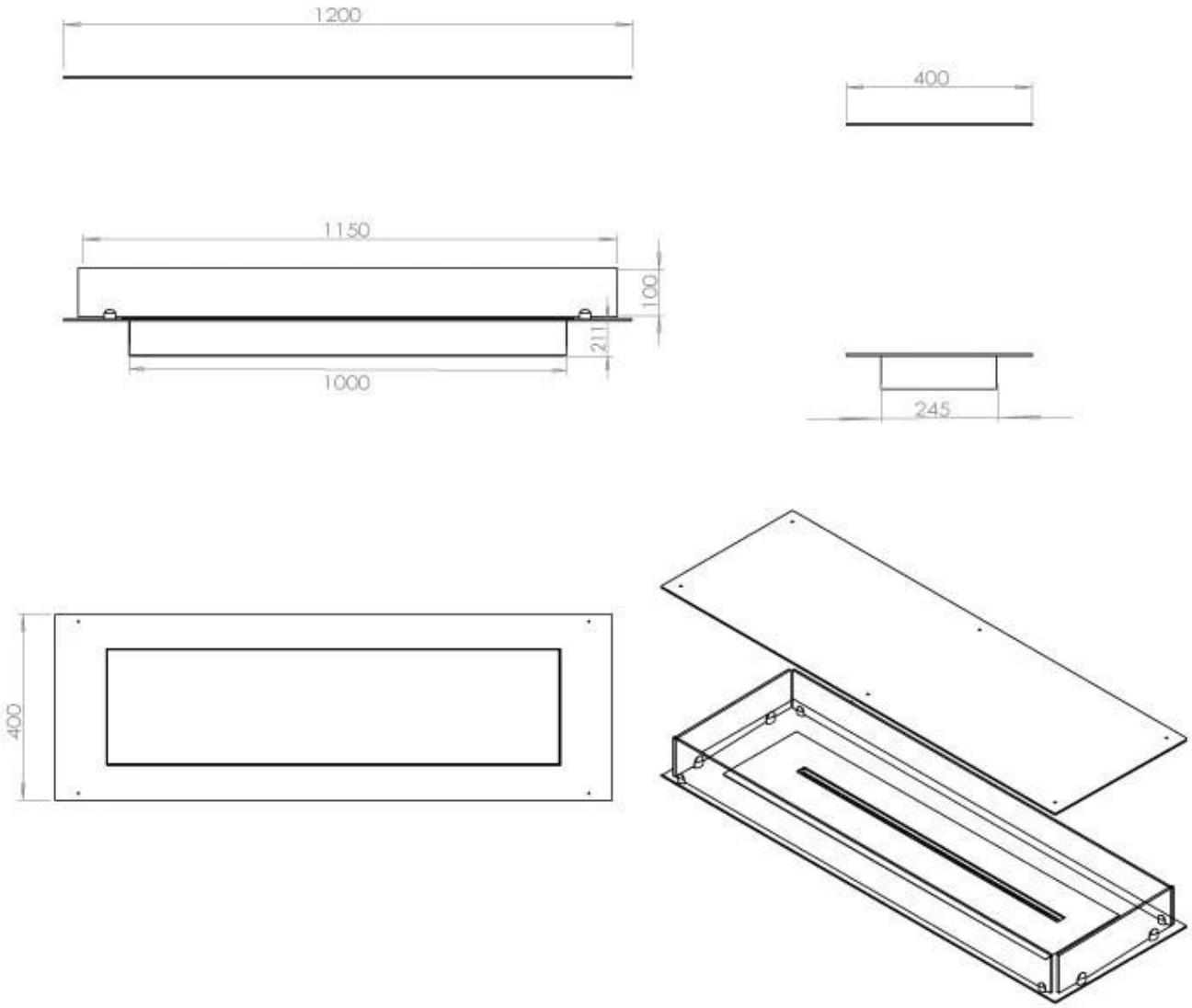
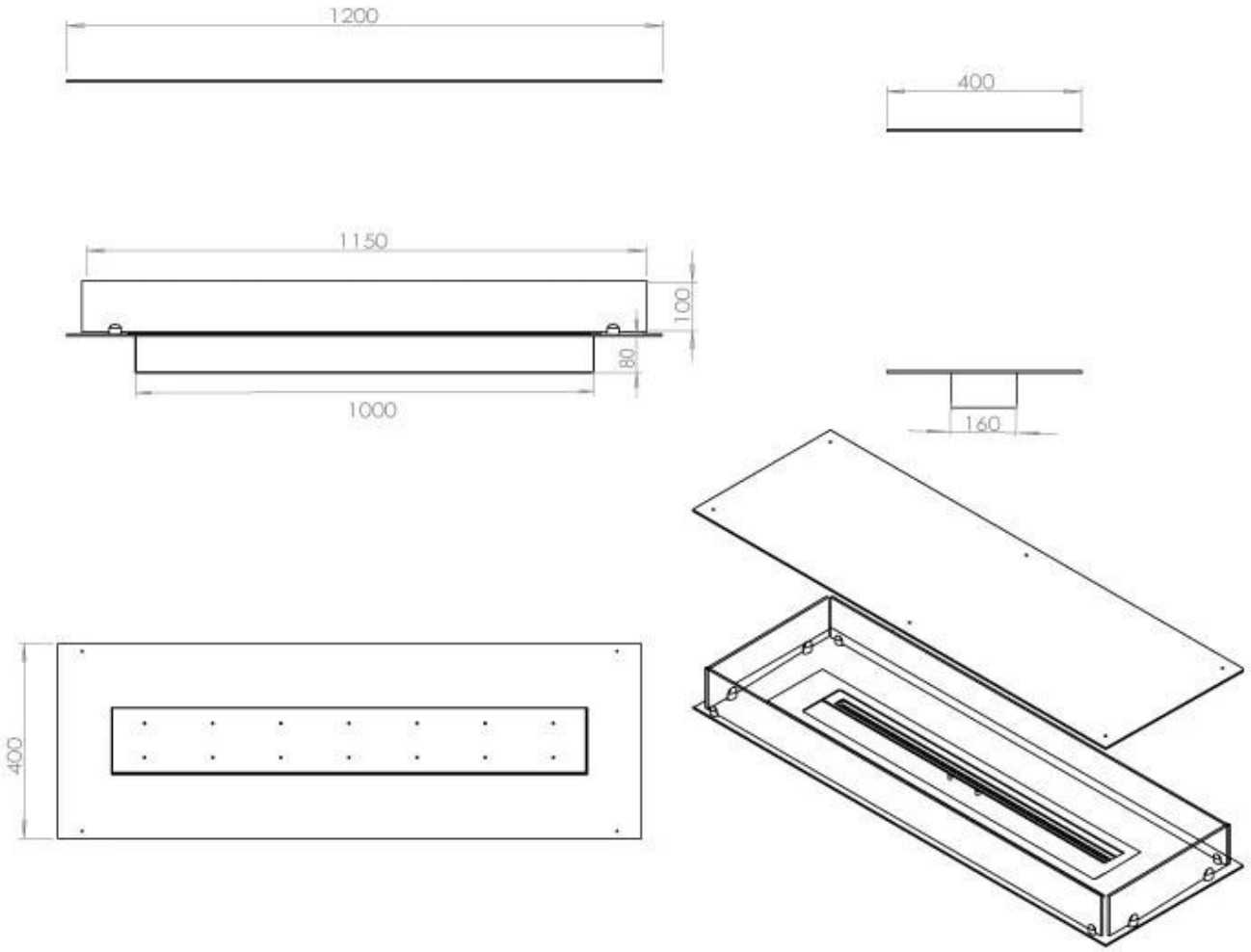
Superior Manual