FOCO FOUR 800

BIO-30-116

Foco Cuatro 800 es una chimenea de bioetanol de 4 lados diseñada para ser construida en una pared, con la posibilidad de ver las llamas desde los cuatro lados. Se puede elegir entre un quemador manual o automático.

ESPECIFICACIONES TÉCNICAS

Apariencia

Color	Negro

Apariencia

Grosor acero	4 mm

Apariencia

Material	Acero
Vidrio incluido	Sí

Medidas

Largo/Ancho	80 cm
Peso	25 kg
Profundidad	40 cm

Quemador - Funciones

Consumo	0,46 L/hora
Control	Automático
Control	Manual
Control	Remoto
Control remoto	Sí (compra adicional)
Llama ajustable	Sí
Longitud de la llama	45 cm
Poder calorífico (máx.)	3,2 kW
Quemadores	3,5 Litros Superior
Requiere electricidad	No
Requiere electricidad	Sí
Tamaño mínimo de habitación	70 m³
Tiempo de combustión	7,5 horas
Combustible	Bioetanol
Conducto de chimenea	No requiere conducto

Tipo

Garantía	2 años
Montaje	4-sidet Indbygningsbiopejs
Productor	Foco

Tipo	
Tasa de cambio de aire recomendada	1

Tipo	
Uso	Interior

PrimeFire 700

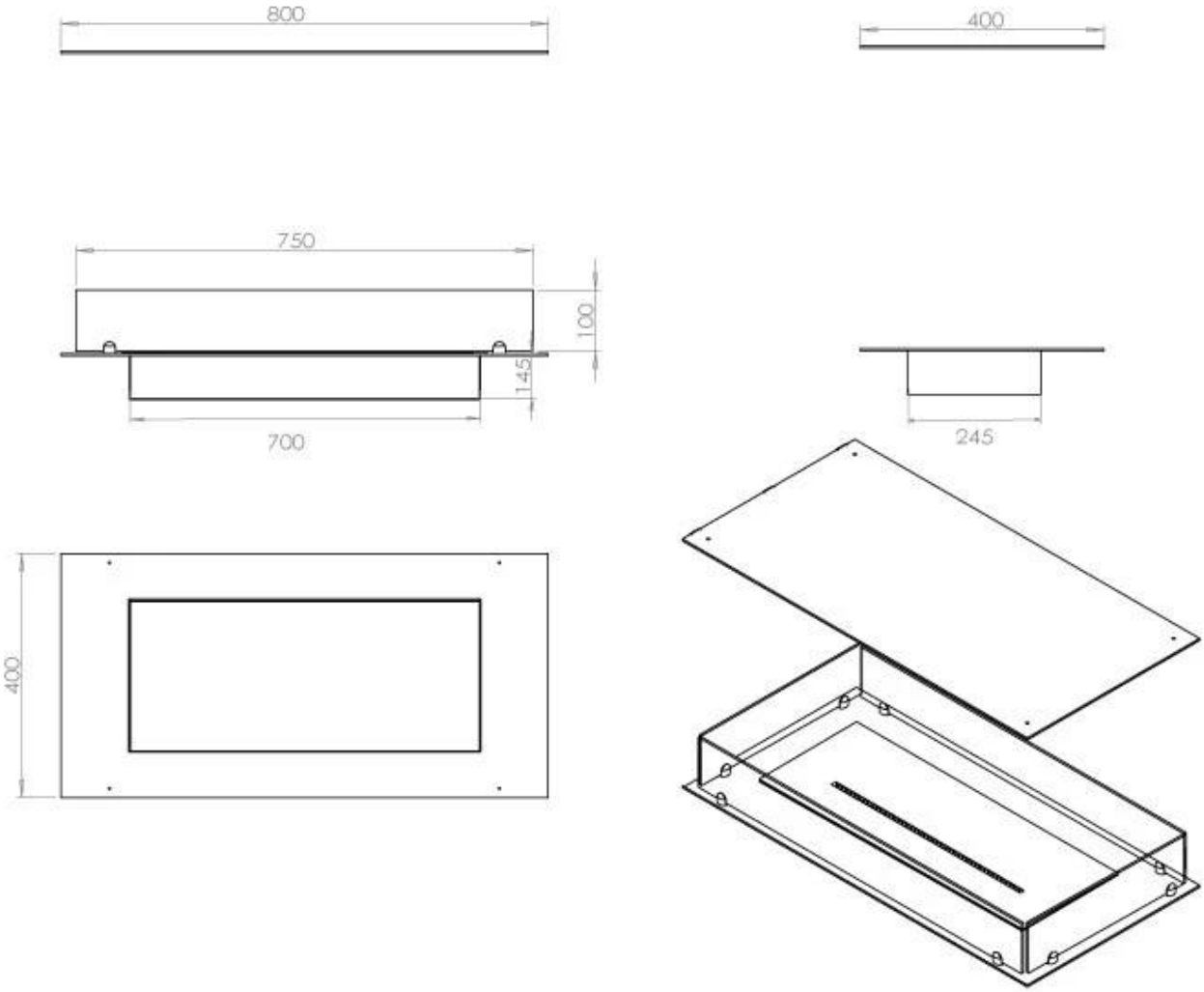

Automatic burner 700

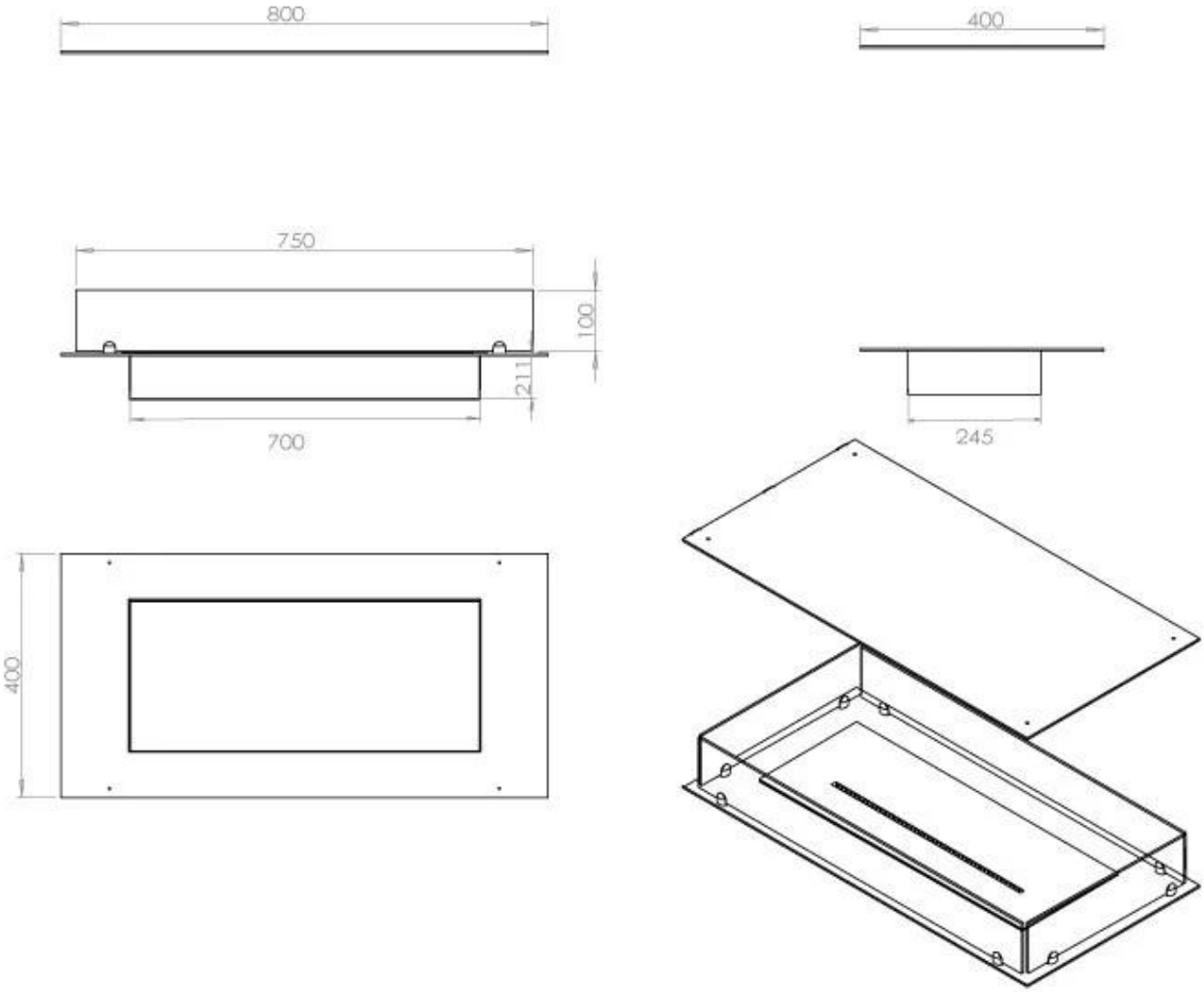
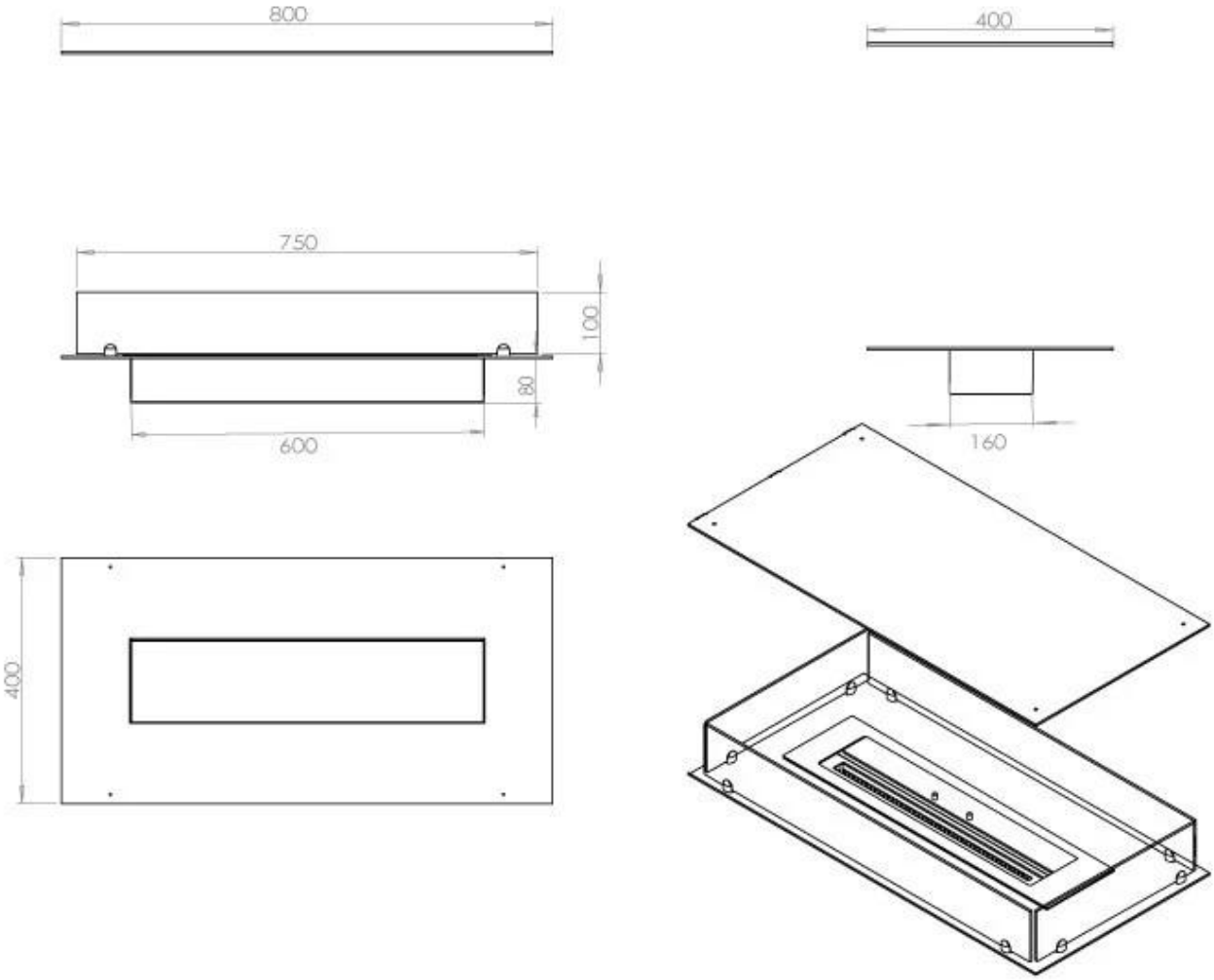
Superior Manual