FOCO THREE 1200

BIO-30-115

Foco Tres 1200 es una chimenea de bioetanol incorporada por tres lados, diseñada para ser incorporada en una pared donde podrá ver las llamas desde tres lados diferentes. Elija entre un quemador manual o automático.

ESPECIFICACIONES TÉCNICAS

Apariencia

Color	Negro

Apariencia

Grosor acero	4 mm

Apariencia

Material	Acero
Vidrio incluido	Sí

Medidas

Altura	50 cm
Largo/Ancho	120 cm
Peso	35 kg
Profundidad	40 cm

Quemador - Funciones

Consumo	0,87 L/hora
Control	Automático
Control	Manual
Control	Remoto
Control remoto	Sí (compra adicional)
Llama ajustable	Sí
Longitud de la llama	85 cm
Poder calorífico (máx.)	6,2 kW
Quemadores	5 Litros Superior
Requiere electricidad	No
Requiere electricidad	Sí
Tamaño mínimo de habitación	90 m³
Tiempo de combustión	6 horas
Combustible	Bioetanol
Conducto de chimenea	No requiere conducto

Tipo

Garantía	2 años
Montaje	Chimenea bioetanol empotrada

	3 caras
Productor	Foco

Tipo

Tasa de cambio de aire recomendada	1

Tipo

Uso	Interior

Superior Manual

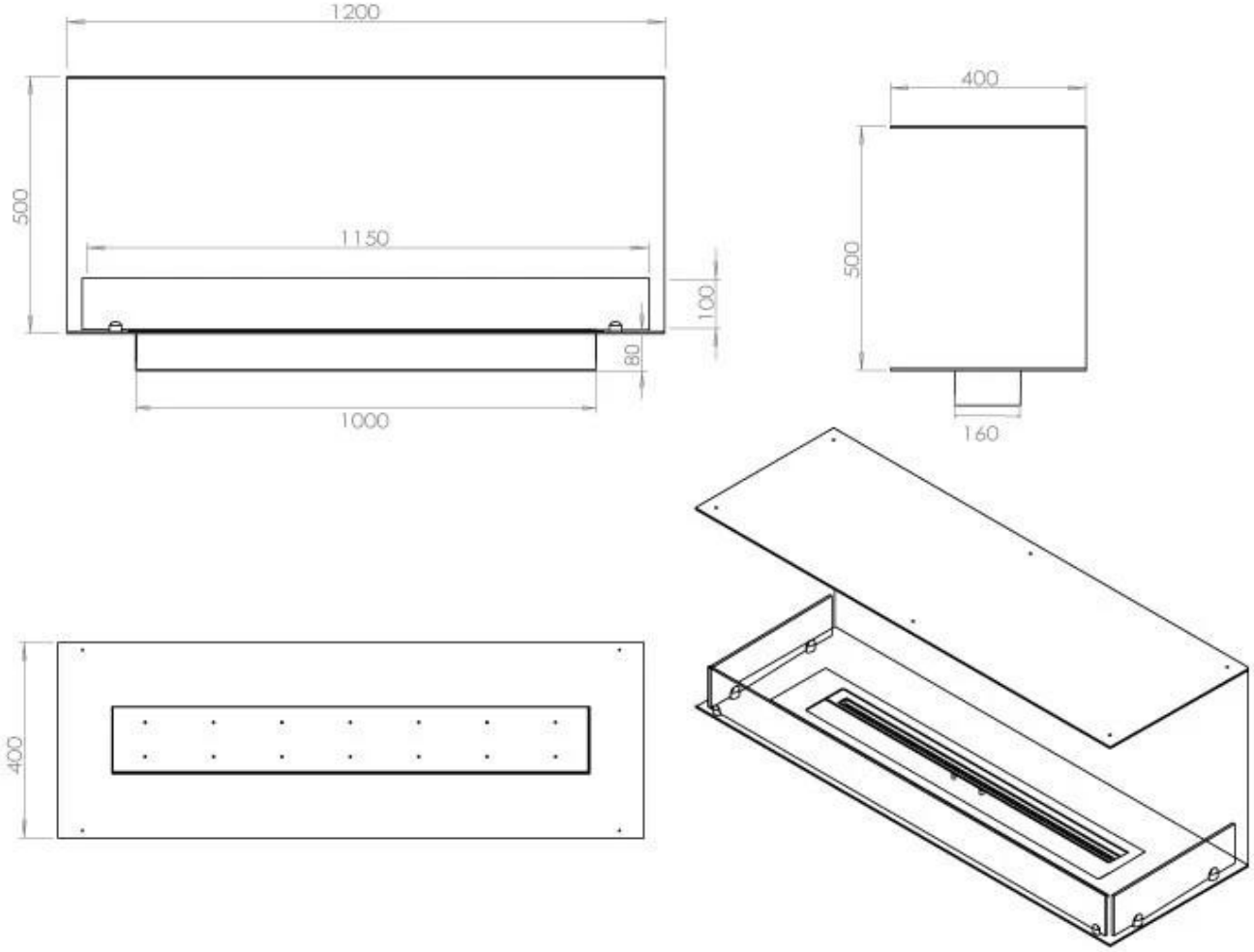

FLA 3+ 990 mm

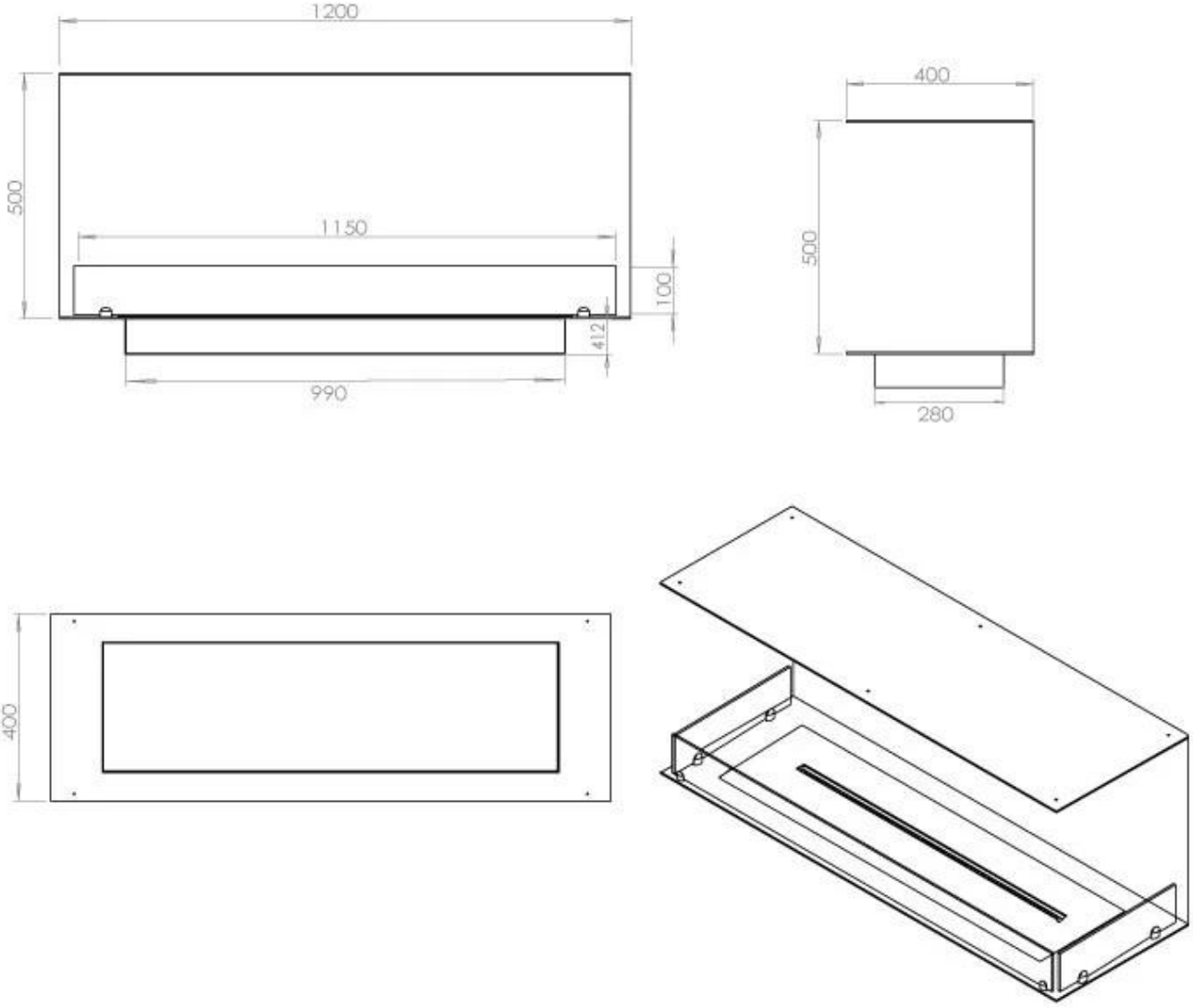

FLA 3 990 mm

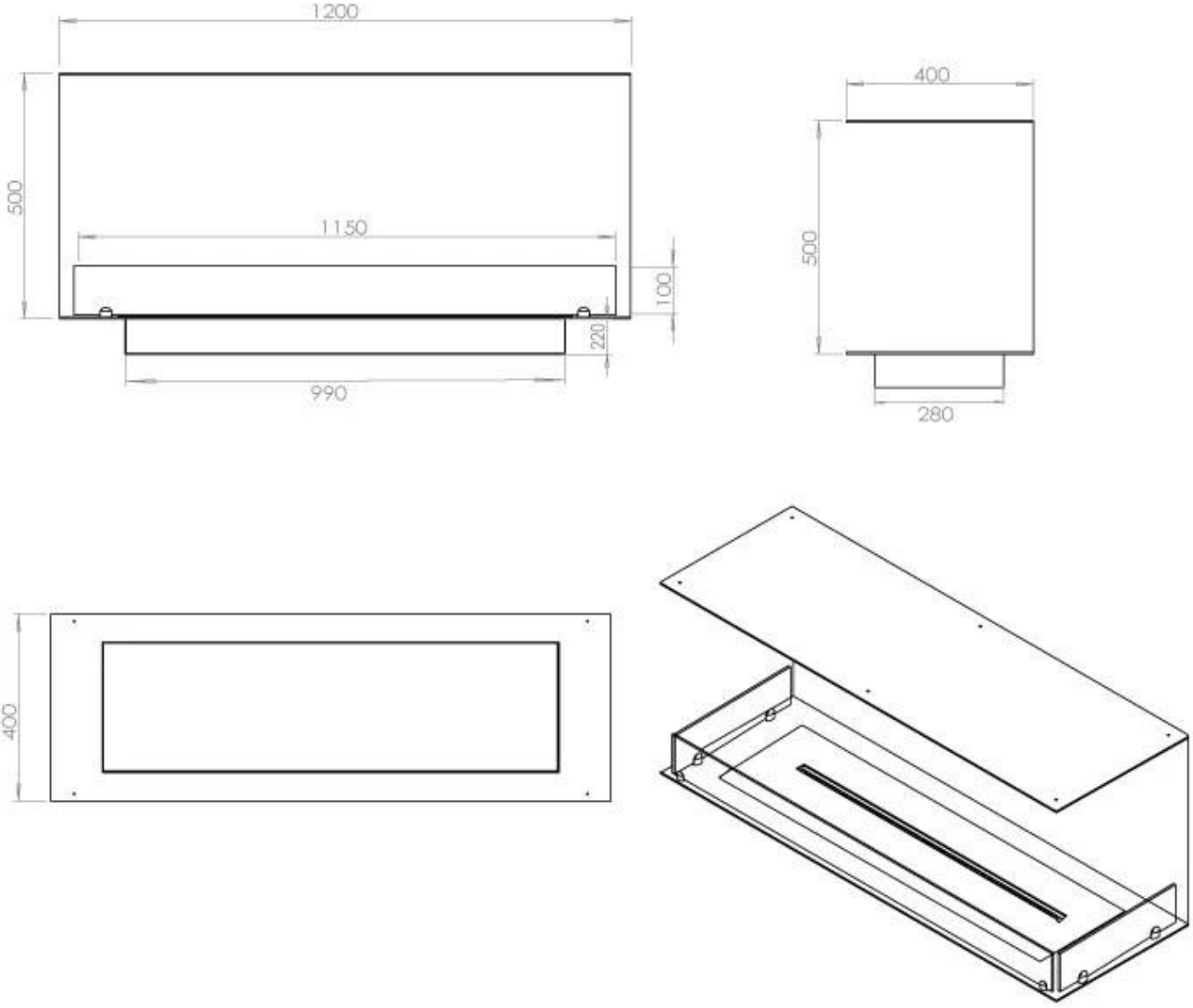

PrimeFire 1000

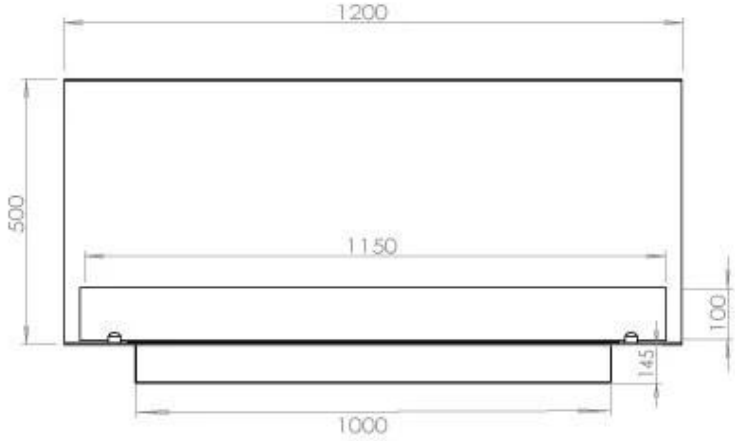

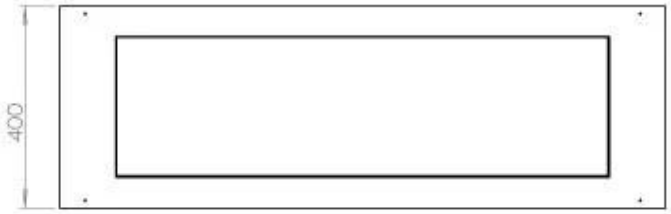

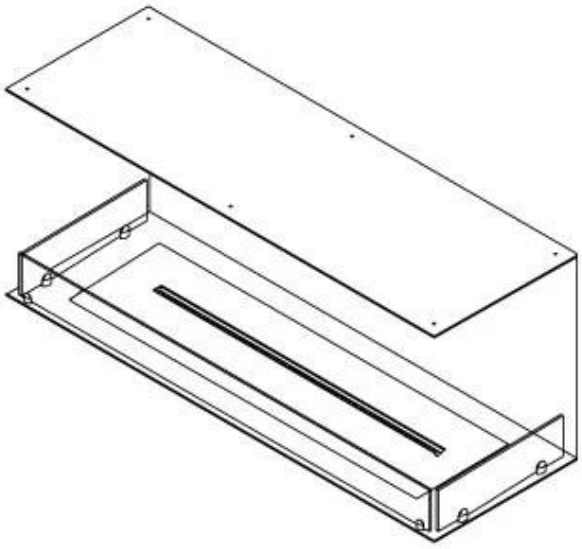
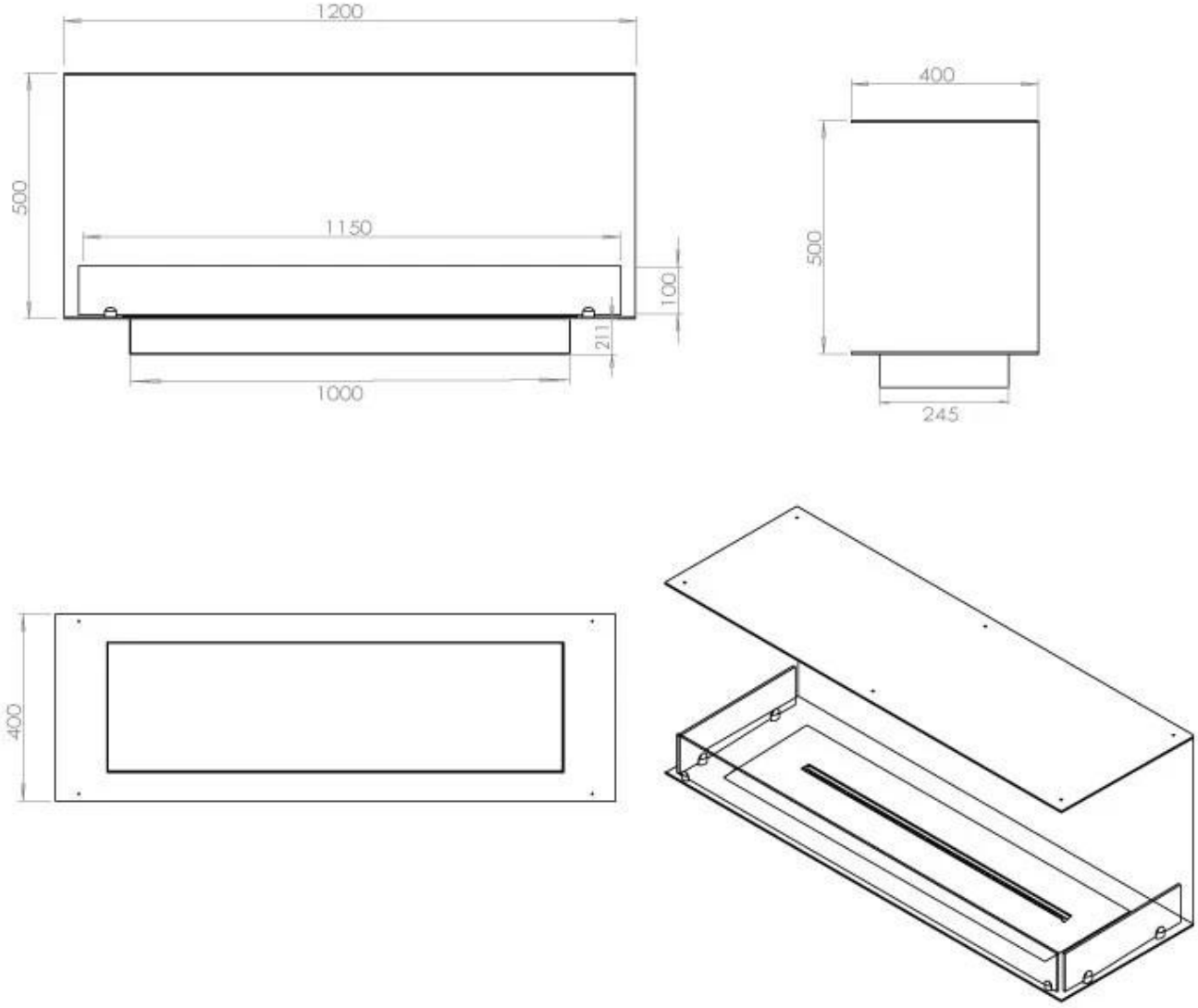
Automatic burner 1000