FOCO THREE 1000

BIO-30-114

Foco Tres 1000 es una chimenea de bioetanol incorporada por tres lados, diseñada para ser incorporada en una pared donde podrá ver las llamas desde tres lados diferentes. Elija entre un quemador manual o automático.

ESPECIFICACIONES TÉCNICAS

Apariencia

Color	Negro

Apariencia

Grosor acero	4 mm

Apariencia

Material	Acero
Vidrio incluido	Sí

Medidas

Altura	50 cm
Largo/Ancho	100 cm
Peso	30 kg
Profundidad	40 cm

Quemador - Funciones

Consumo	0,62 L/hora
Control	Automático
Control	Manual
Control	Remoto
Control remoto	Sí (compra adicional)
Llama ajustable	Sí
Longitud de la llama	60 cm
Poder calorífico (máx.)	4,4 kW kW
Quemadores	4 Litros Superior
Requiere electricidad	No
Requiere electricidad	Sí
Tamaño mínimo de habitación	80 m³
Tiempo de combustión	6,5 horas
Combustible	Bioetanol
Conducto de chimenea	No requiere conducto

Tipo

Garantía	2 años
Montaje	Chimenea bioetanol empotrada

	3 caras
Productor	Foco

Tipo

Tasa de cambio de aire recomendada	1

Tipo

Uso	Interior

Superior Manual

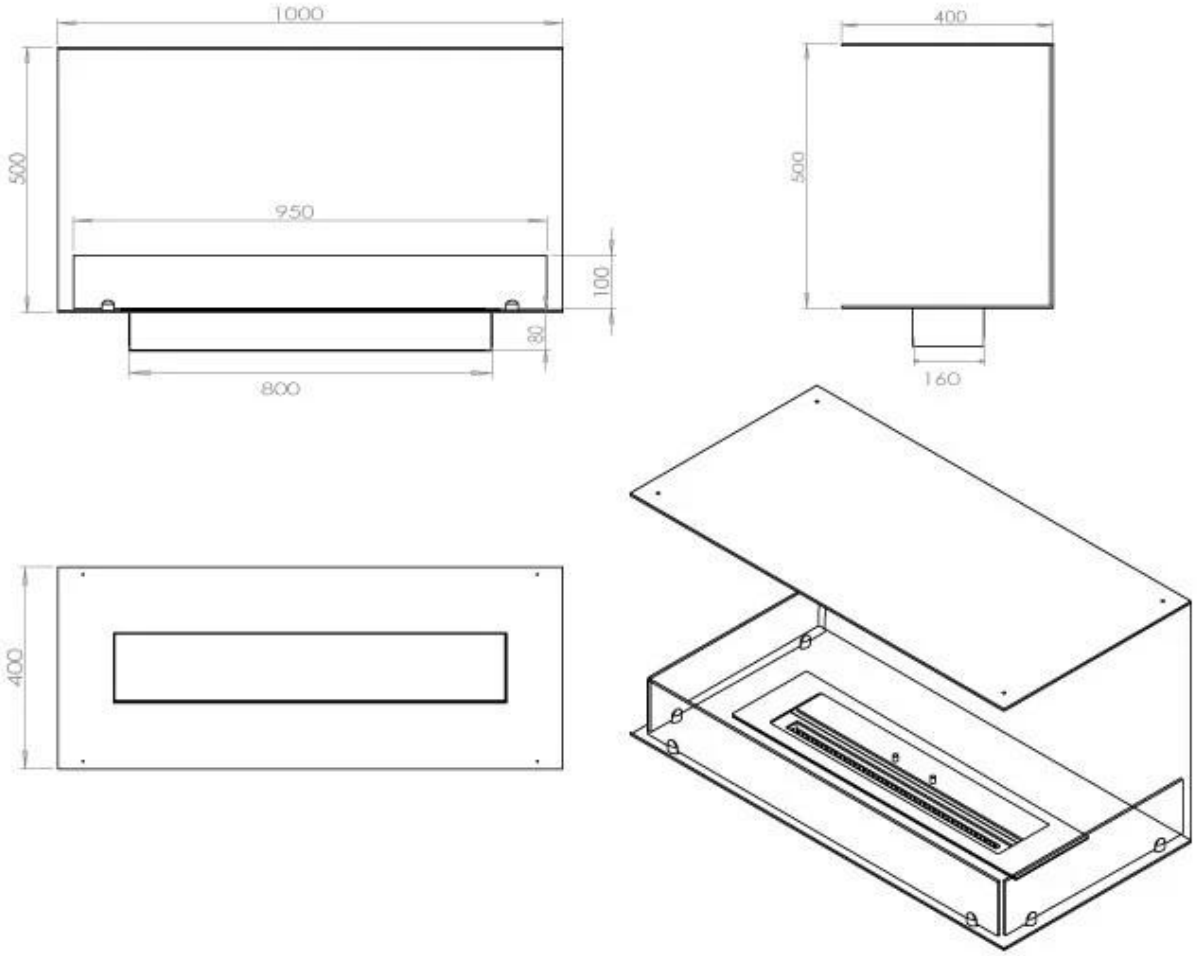

FLA 3+ 790 mm

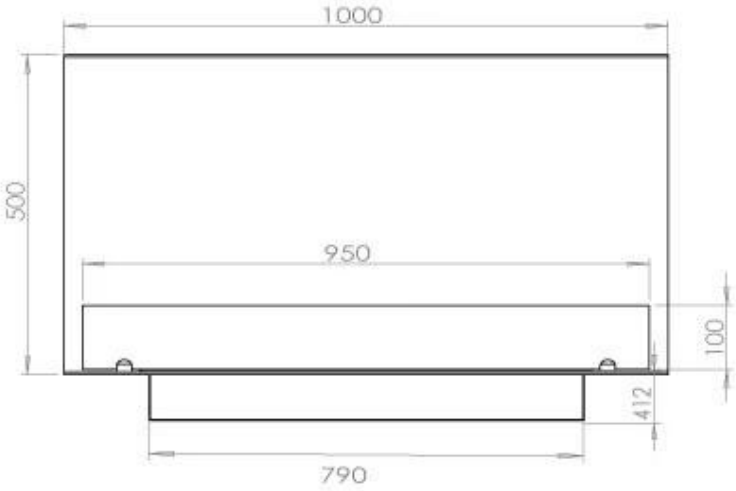

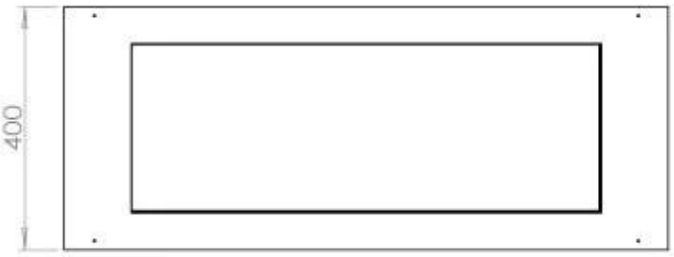

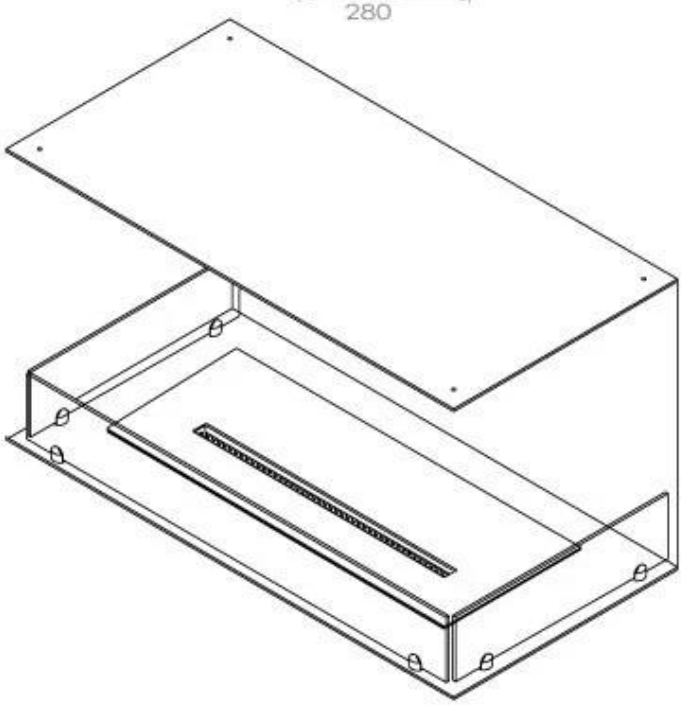

FLA 3 790 mm

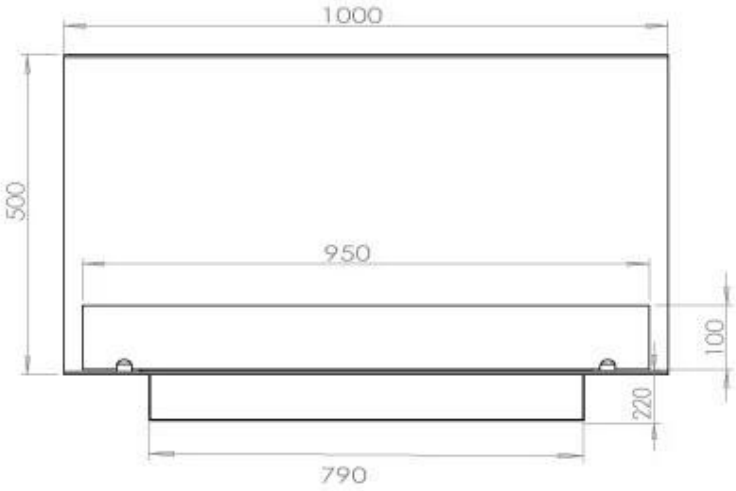

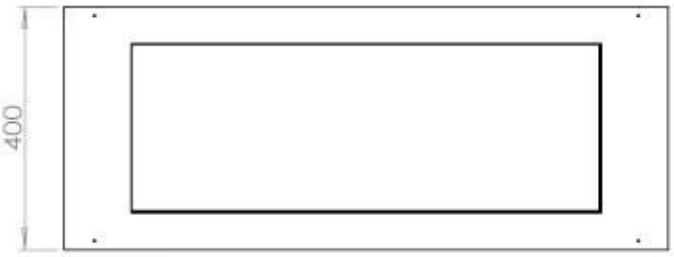

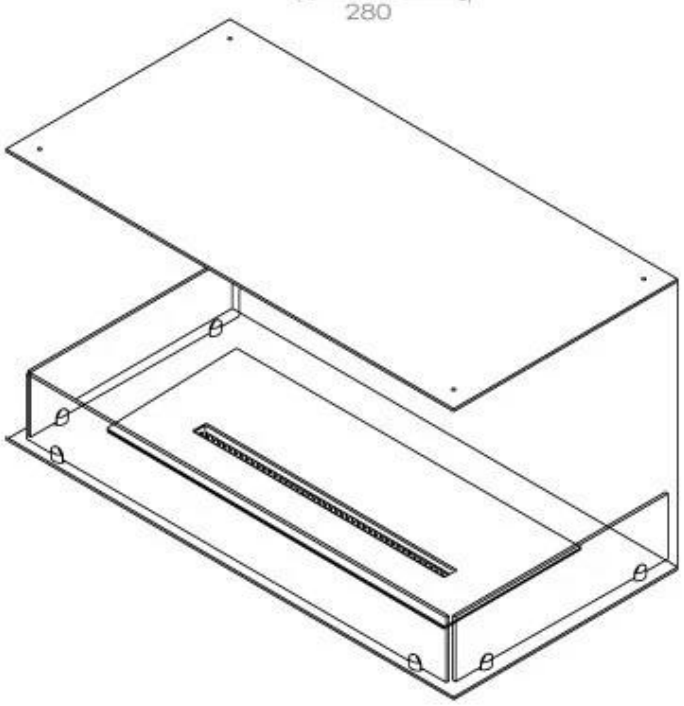

PrimeFire 700

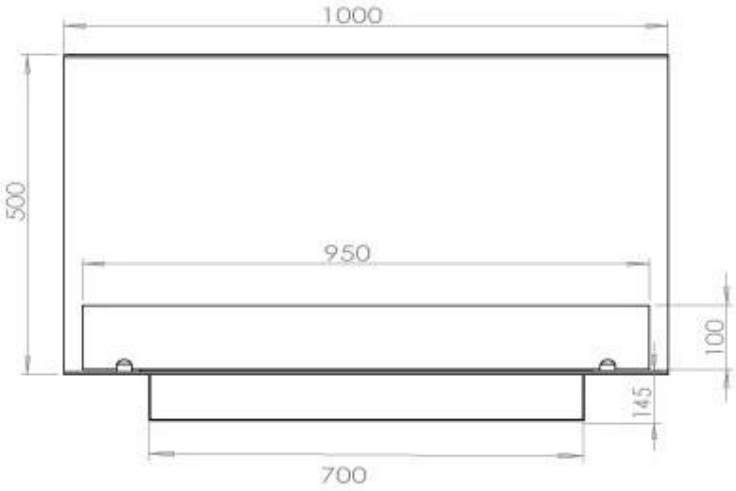

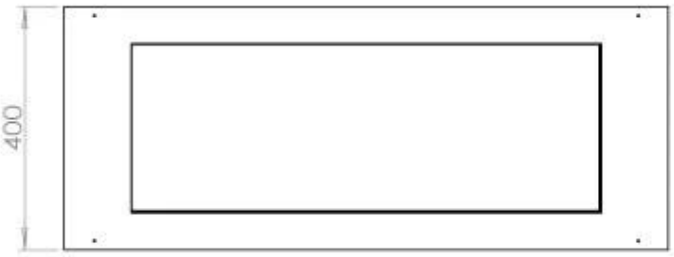

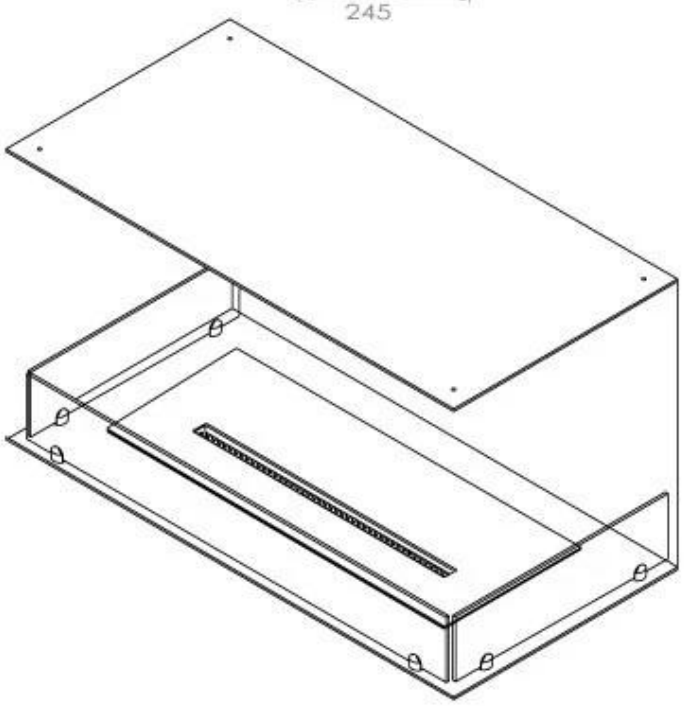
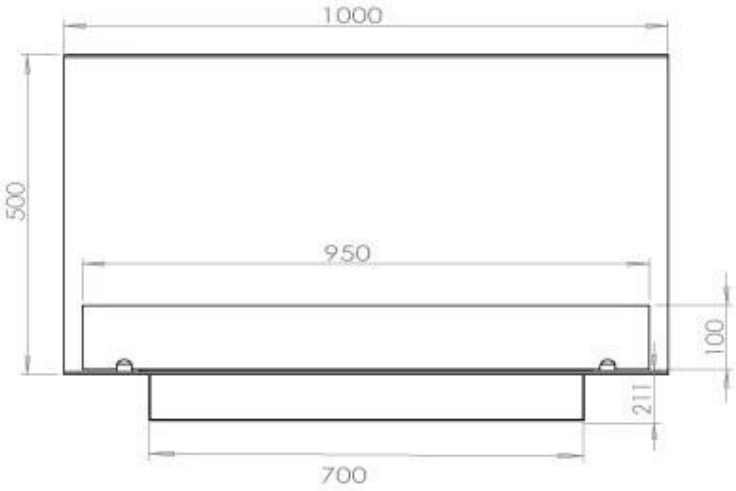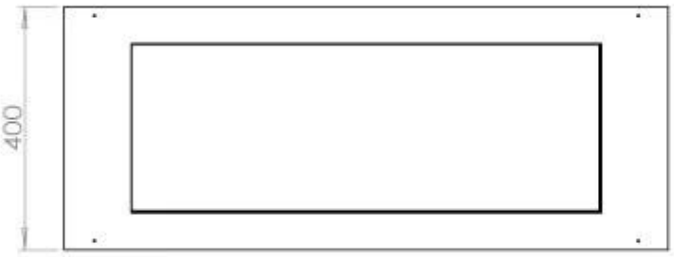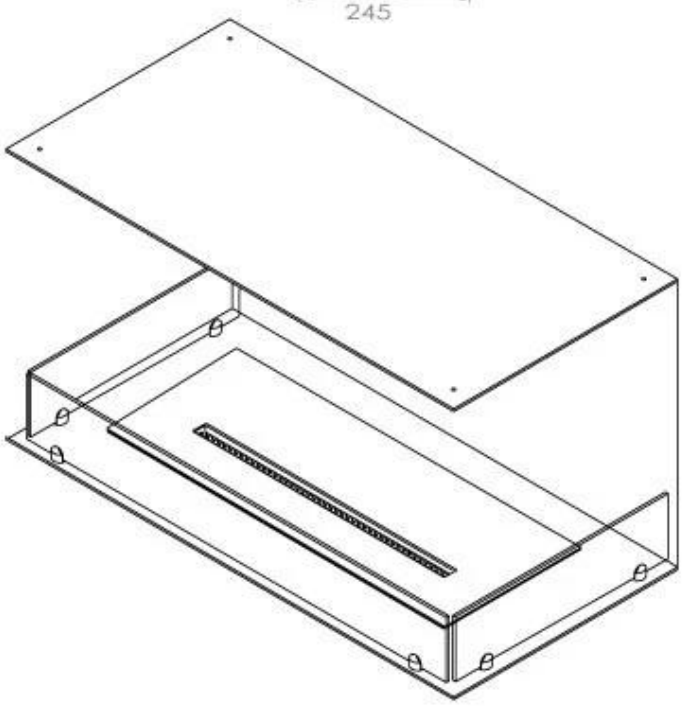
Automatic burner 700