FOCO ROOM DIVIDER 1200

BIO-30-112

Foco Divisor de Atmósferas 1200 es una chimenea de bioetanol incorporada para construir en una pared divisoria, donde podrá ver las llamas desde tres lados. Elija entre un quemador manual o automático.

ESPECIFICACIONES TÉCNICAS

Apariencia	
Color	Negro

Apariencia	
Grosor acero	4 mm

Apariencia	
Material	Acero
Vidrio incluido	Sí

Medidas	
Altura	50 cm
Largo/Ancho	120 cm
Peso	30 kg
Profundidad	40 cm

Quemador - Funciones	
Consumo	0,87 L/hora
Control	Automático
Control	Manual
Control	Remoto
Control remoto	Sí (compra adicional)
Llama ajustable	Sí
Longitud de la llama	85 cm
Poder calorífico (máx.)	6,2 kW
Quemadores	5 Litros Superior
Requiere electricidad	No
Requiere electricidad	Sí
Tamaño mínimo de habitación	90 m³
Tiempo de combustión	6 horas
Combustible	Bioetanol
Conducto de chimenea	No requiere conducto

Tipo	
Garantía	2 años
Montaje	Chimenea bioetanol empotrada

	3 caras
Productor	Foco

Tipo

Tasa de cambio de aire recomendada	1

Tipo

Tipo de chimenea	División de espacios

Tipo

Uso	Interior

PrimeFire 1000

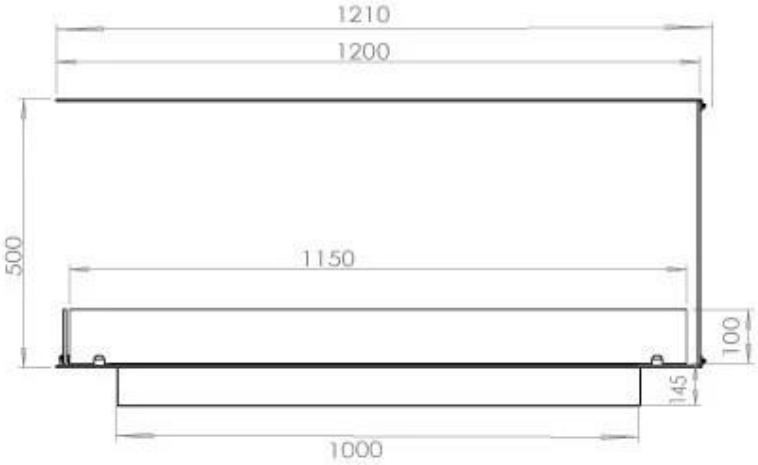

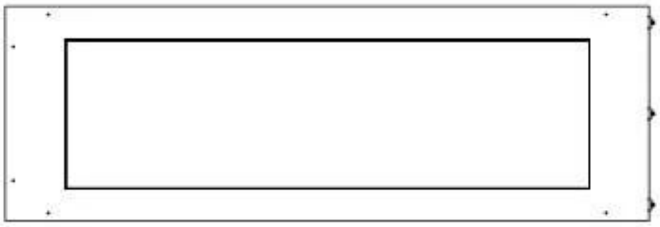

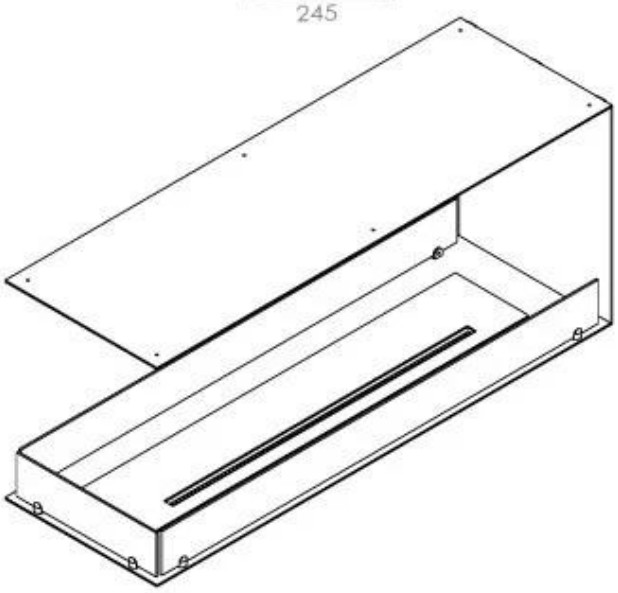

FLA 3 990 mm

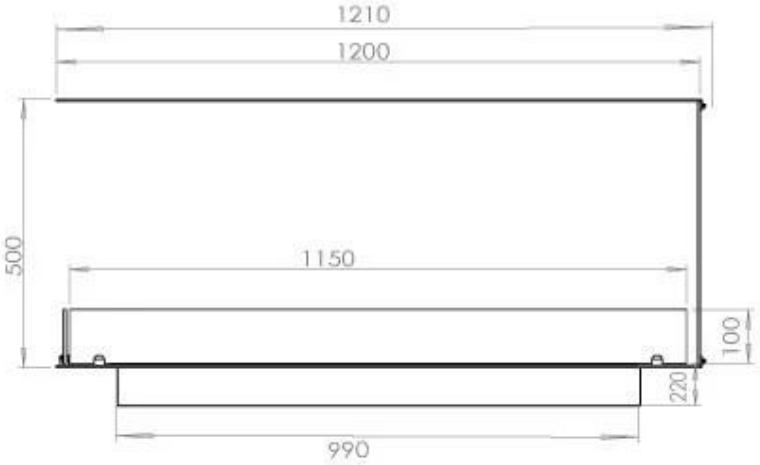

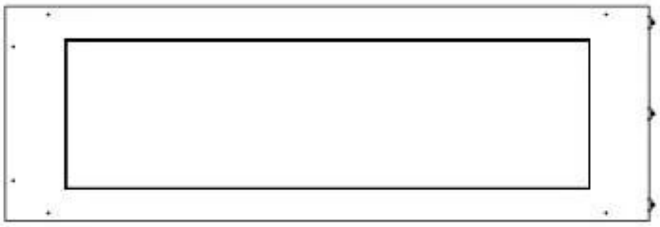

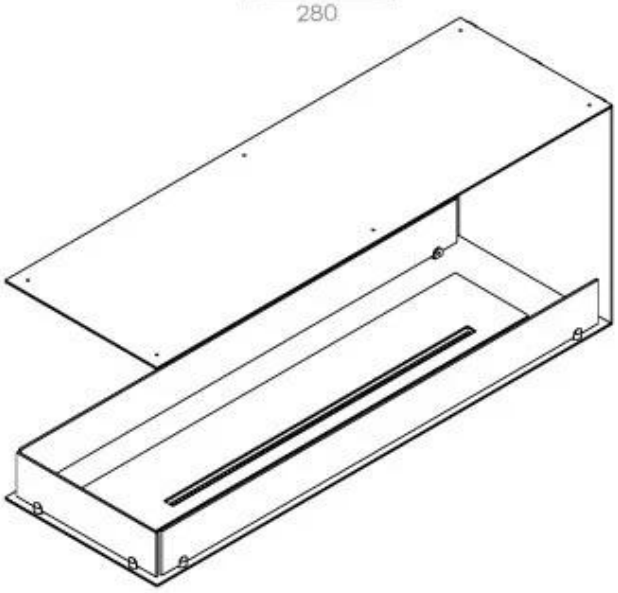

FLA 3+ 990 mm

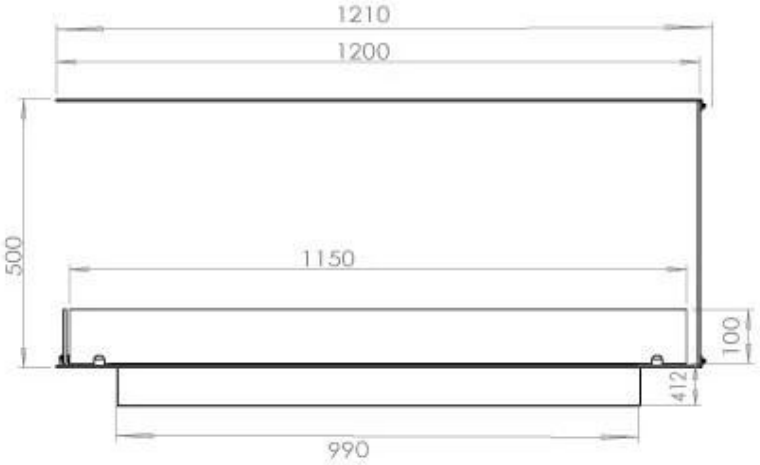

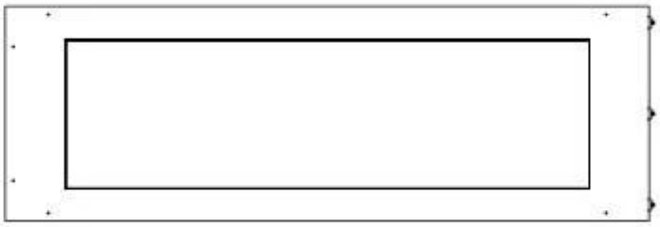

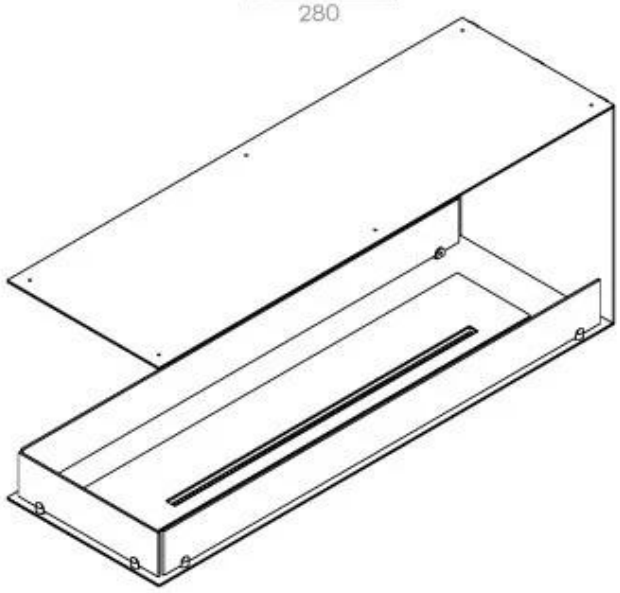

1210
1200
500
1150
100
80

400
100
368

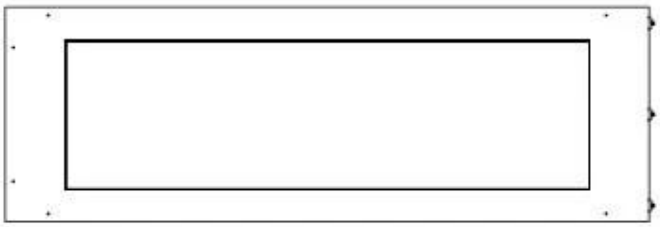

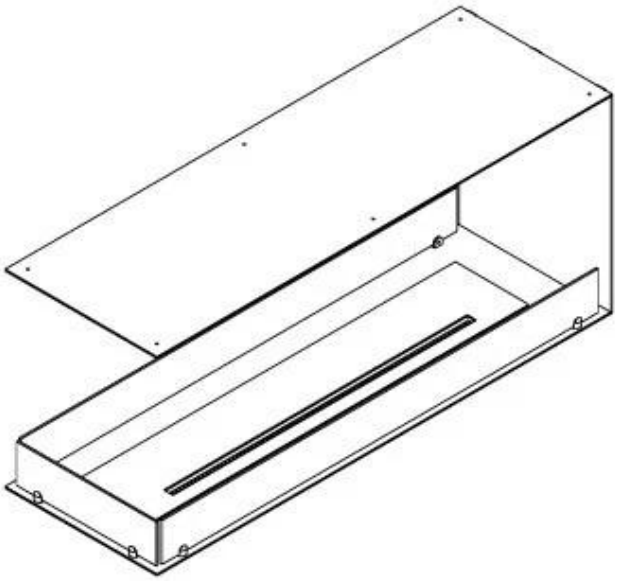
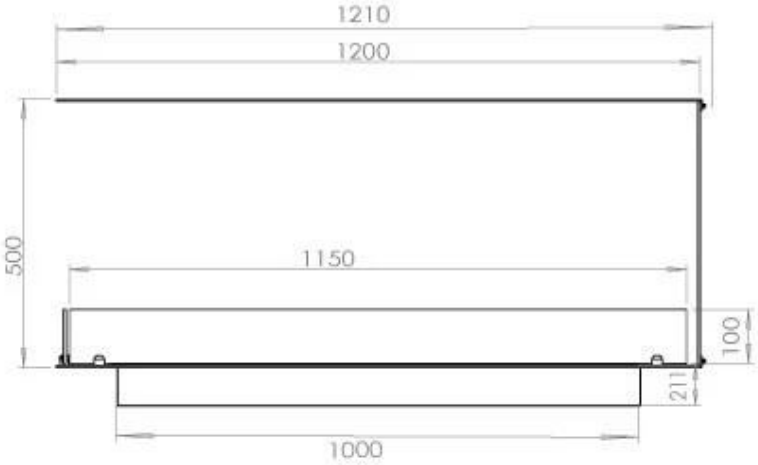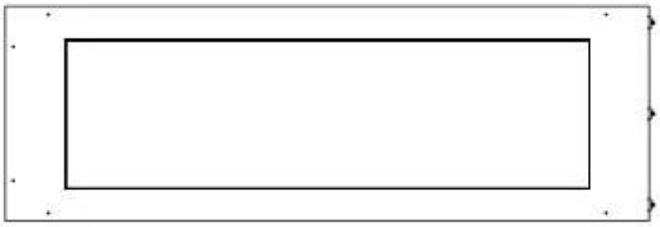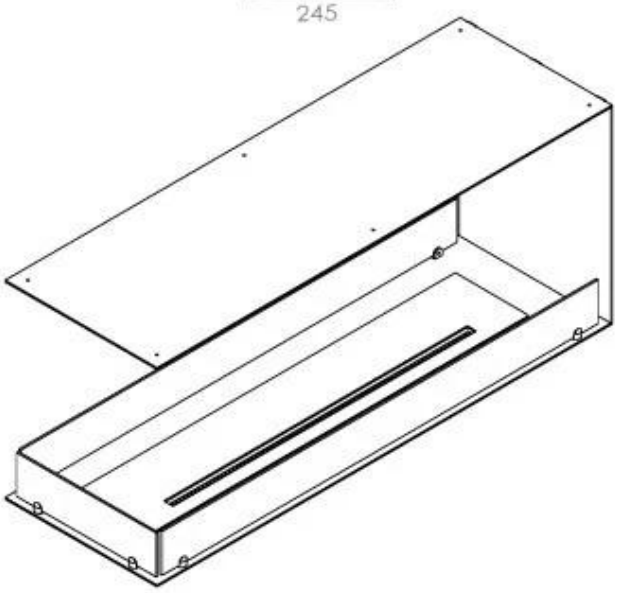
Automatic burner 1000