FOCO ONE SLIM 1000

BIO-30-108

Foco Uno 1000 Delgado es una chimenea de bioetanol incorporada estrecha con un lado abierto. Esta chimenea de bioetanol tiene una profundidad de sólo 20 cm y es, por lo tanto, una opción adecuada si tienes paredes delgadas.

ESPECIFICACIONES TÉCNICAS

Apariencia	
Color	Negro

Apariencia	
Grosor acero	4 mm

Apariencia	
Material	Acero
Vidrio incluido	Sí

Medidas	
Altura	50 cm
Largo/Ancho	100 cm
Peso	25 kg
Profundidad	20 cm

Quemador - Funciones	
Capacidad	4,0 Litro
Consumo	0,62 L/hora
Control	Manual
Control remoto	No
Llama ajustable	Sí
Longitud de la llama	60 cm
Poder calorífico (máx.)	4,4 kW kW
Quemadores	4 Litros Superior
Requiere electricidad	No
Tamaño mínimo de habitación	80 m³
Tiempo de combustión	6,5 horas
Combustible	Bioetanol
Conducto de chimenea	No requiere conducto

Tipo	
Garantía	2 años
Montaje	Chimenea bioetanol empotrada 1 cara
Productor	Foco

Tipo	
Tasa de cambio de aire recomendada	1

Tipo	
Tipo de chimenea	Frontal

Tipo	
Uso	Interior
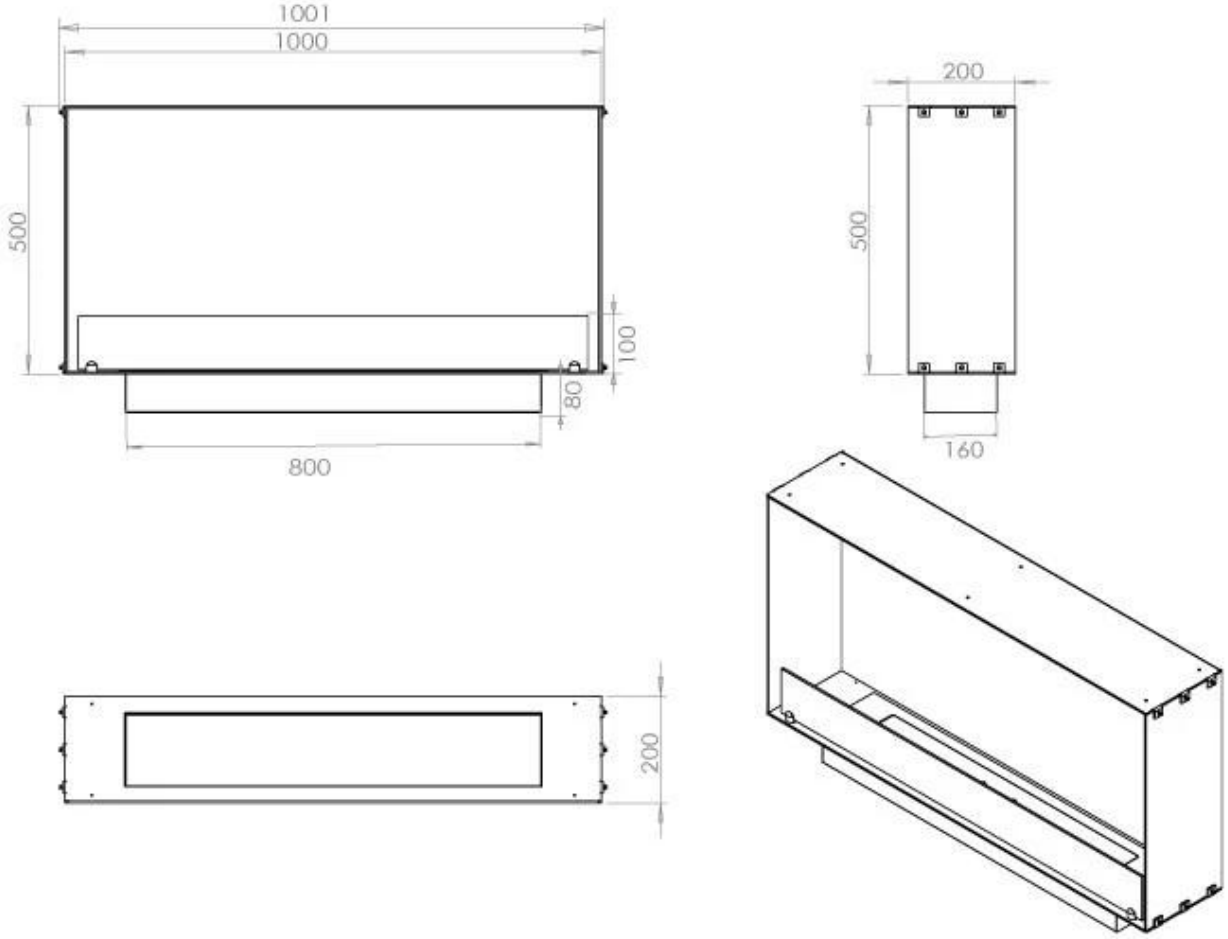
Superior Manual