FOCO TWO 800

BIO-30-104

Foco Dos 800 es una chimenea de bioetanol de túnel de dos caras para construir en una pared, donde se pueden ver las llamas desde dos lados opuestos. Se puede elegir entre un quemador manual o automático.

ESPECIFICACIONES TÉCNICAS

Apariencia

Color	Negro

Apariencia

Grosor acero	4 mm

Apariencia

Material	Acero
Vidrio incluido	Sí

Medidas

Altura	50 cm
Largo/Ancho	80 cm
Peso	21 kg
Profundidad	40 cm

Quemador - Funciones

Capacidad	1,9 Litro
Capacidad	3,5 Litro
Consumo	0,4 L/hora
Consumo	0,46 L/hora
Control	Automático
Control	Manual
Control	Remoto
Control remoto	Sí (compra adicional)
Llama ajustable	Sí
Longitud de la llama	45 cm
Longitud de la llama	50 cm
Poder calorífico (máx.)	4,4 kW kW
Quemadores	3,5 Litros Superior
Quemadores	PrimeFire 700
Requiere electricidad	No
Requiere electricidad	Sí
Tamaño mínimo de habitación	40 m³
Tamaño mínimo de habitación	60 m³
Tiempo de combustión	7 horas

Combustible	Bioetanol
Conducto de chimenea	No requiere conducto

Tipo	
Garantía	2 años
Montaje	Chimenea bioetanol empotrada 2 caras
Productor	Foco

Tipo	
Tasa de cambio de aire recomendada	1

Tipo	
Uso	Interior

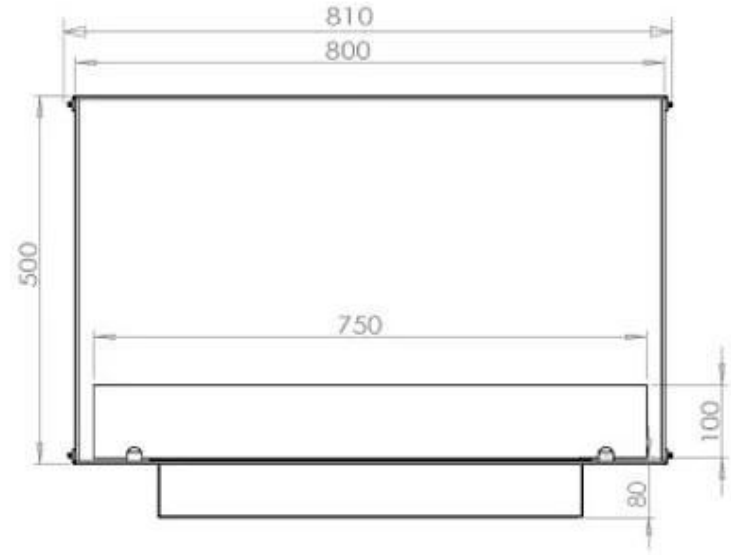
810
800
500
750
100
80

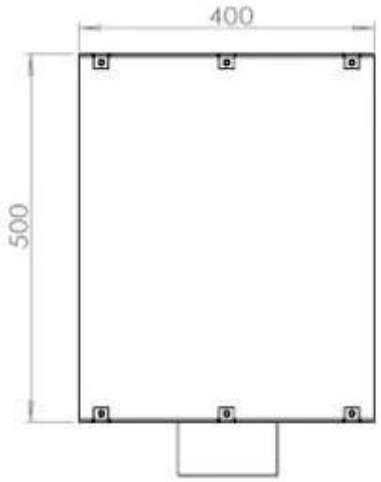
400
500

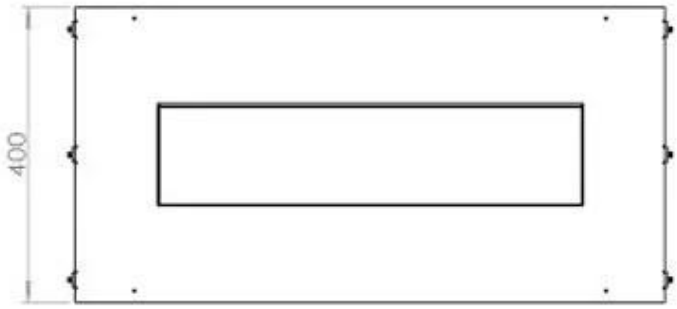
400

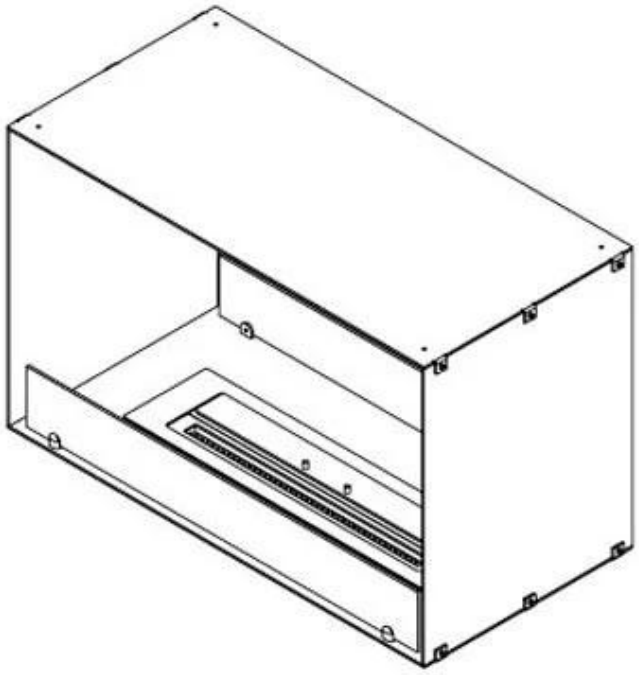

PrimeFire

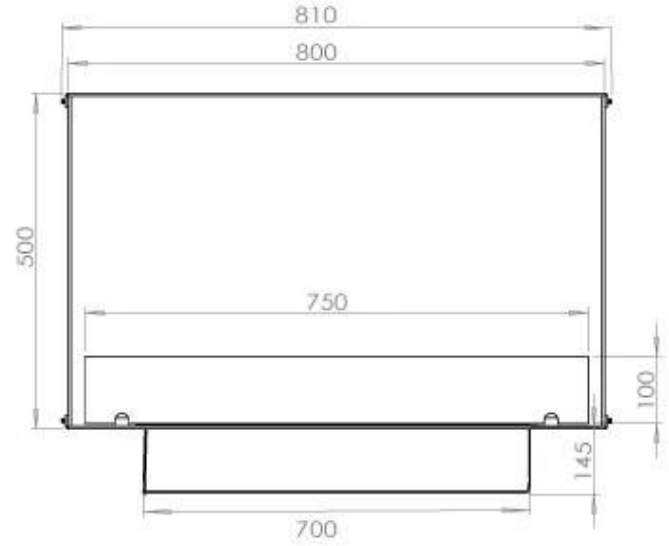

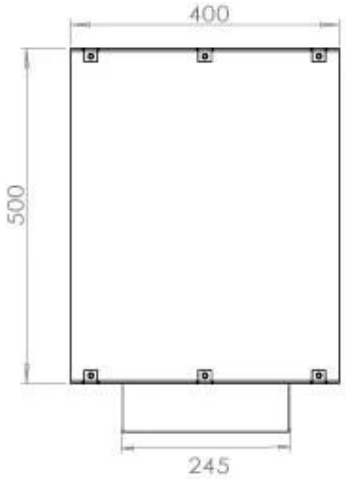

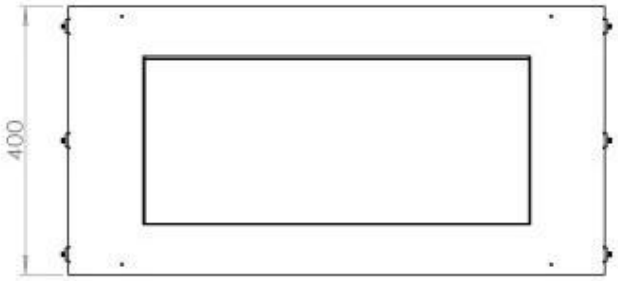

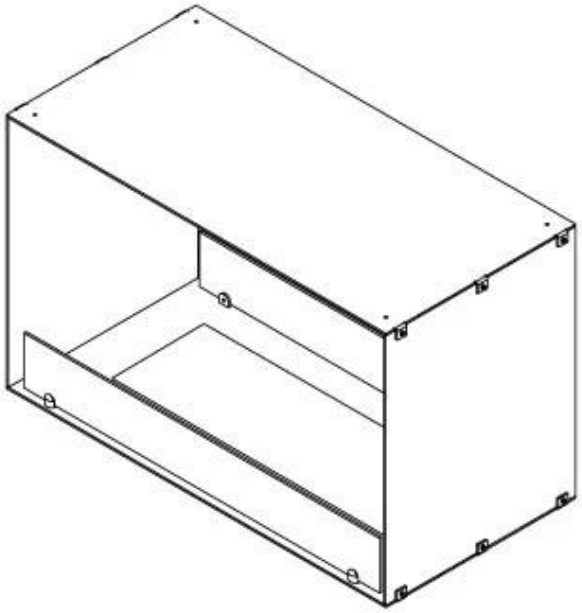
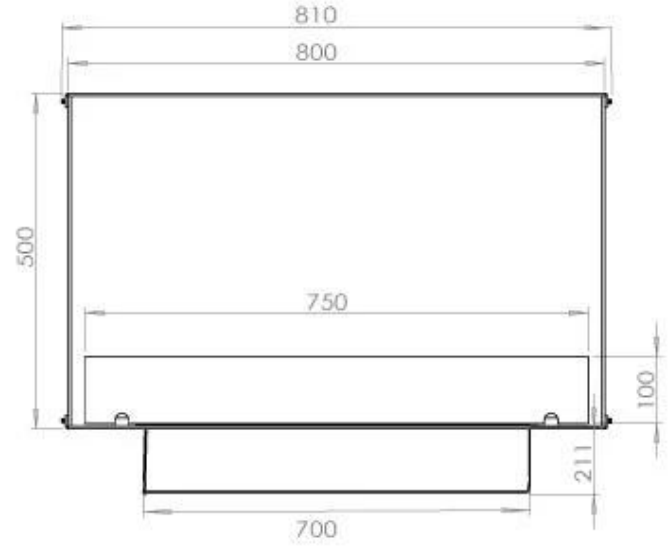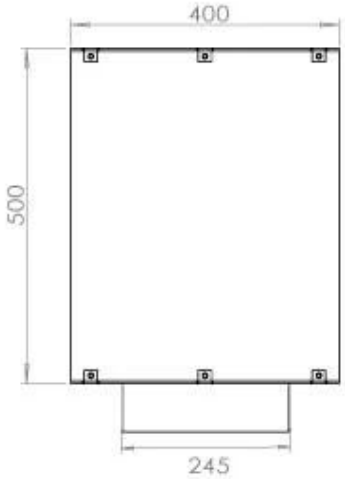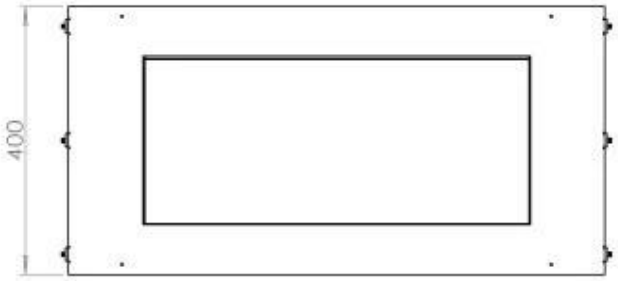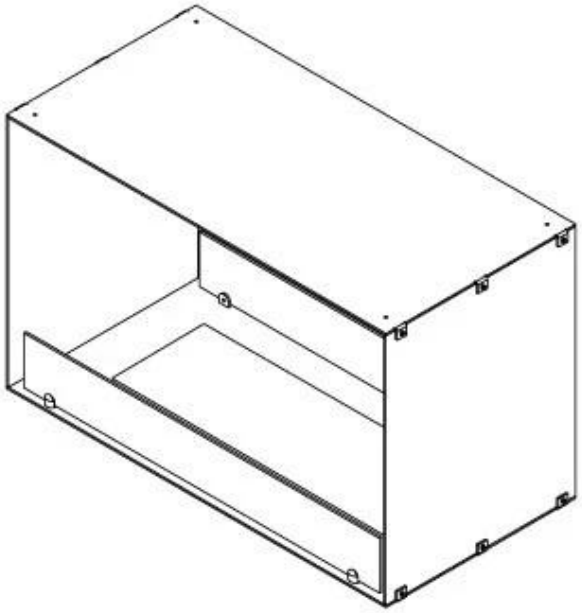
Automatic burner