FOCO TWO SLIM 1200

BIO-30-103

ConFoco Dos 1200 Delgado se obtiene una chimenea de bioetanol de túnel estrecho para instalar en una pared. La bio-chimenea tiene una profundidad de sólo 20 cm y es ideal si tienes paredes delgadas.

ESPECIFICACIONES TÉCNICAS

Apariencia	
Color	Negro

Apariencia	
Grosor acero	4 mm

Apariencia	
Material	Acero
Vidrio incluido	Sí

Medidas	
Altura	50 cm
Largo/Ancho	120 cm
Peso	25 kg
Profundidad	20 cm

Quemador - Funciones	
Capacidad	5 Litro
Consumo	0,87 L/hora
Control	Manual
Control remoto	No
Llama ajustable	Sí
Longitud de la llama	76 cm
Poder calorífico (máx.)	6,5 kW
Quemadores	5 Litros Superior
Requiere electricidad	No
Tamaño mínimo de habitación	90 m³
Tiempo de combustión	6 horas
Combustible	Bioetanol
Conducto de chimenea	No requiere conducto

Tipo	
Garantía	2 años
Montaje	Chimenea bioetanol empotrada 2 caras
Productor	Foco

Tipo	
Tasa de cambio de aire recomendada	1

Tipo	
Uso	Interior
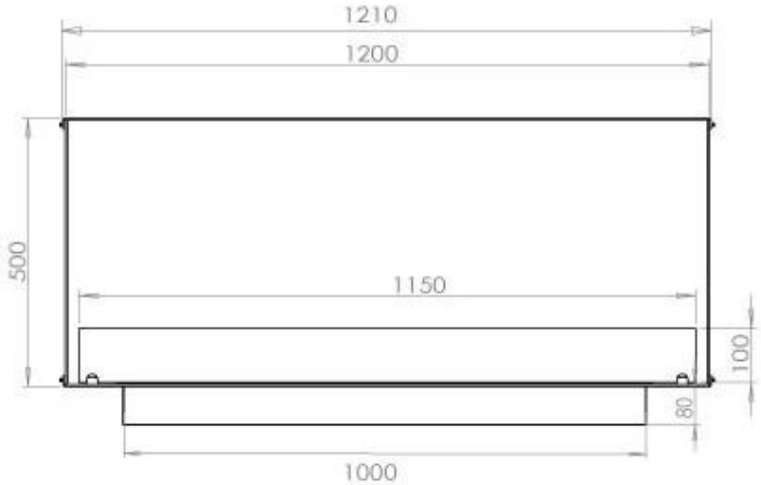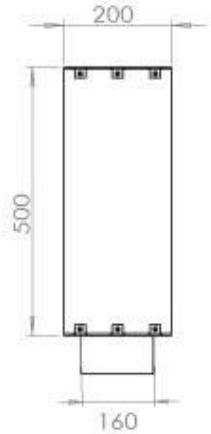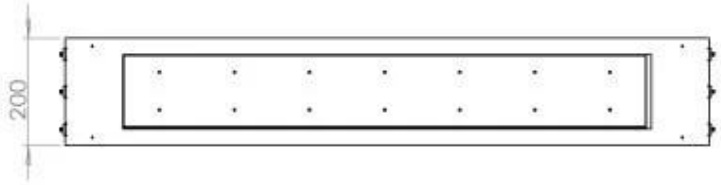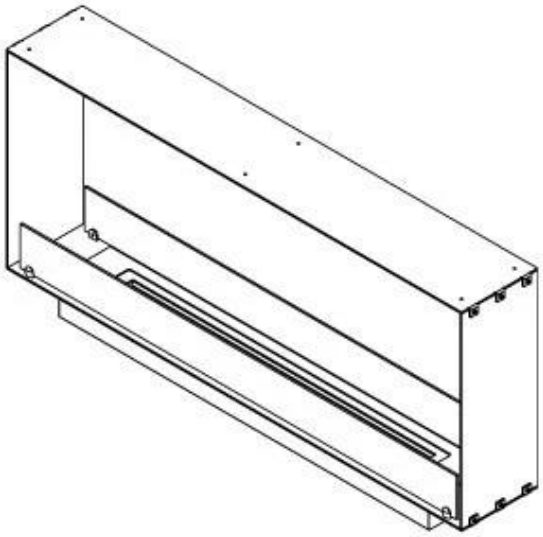
Superior Manual