FOCO TWO SLIM 1000

BIO-30-102

Foco Dos 1000 Delgado es una delgada chimenea de bioetanol que permite ver las llamas desde dos lados opuestos de la pared. La chimenea sólo tiene una profundidad de 20 cm.

ESPECIFICACIONES TÉCNICAS

Apariencia

Color	Negro

Apariencia

Grosor acero	4 mm

Apariencia

Material	Acero
Vidrio incluido	Sí

Medidas

Altura	50 cm
Largo/Ancho	100 cm
Peso	20 kg
Profundidad	20 cm

Quemador - Funciones

Capacidad	4,0 Litro
Consumo	0,62 L/hora
Control	Manual
Control remoto	No
Llama ajustable	Sí
Longitud de la llama	60 cm
Poder calorífico (máx.)	4,5 kW
Quemadores	4 Litros Superior
Requiere electricidad	No
Tamaño mínimo de habitación	70 m³
Tiempo de combustión	6,5 horas
Combustible	Bioetanol
Conducto de chimenea	No requiere conducto

Tipo

Garantía	2 años
Montaje	Chimenea bioetanol empotrada 2 caras
Productor	Foco

Tipo	
Tasa de cambio de aire recomendada	1

Tipo	
Uso	Interior
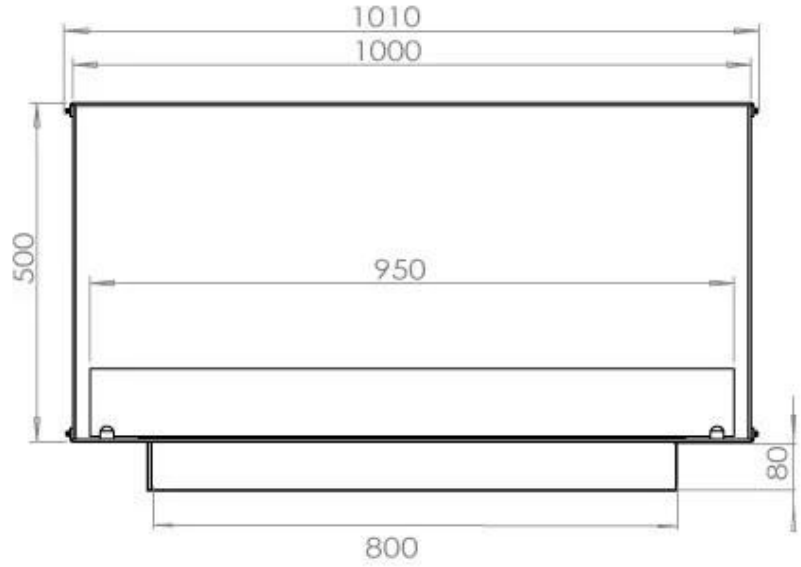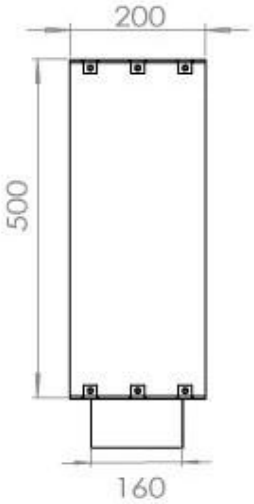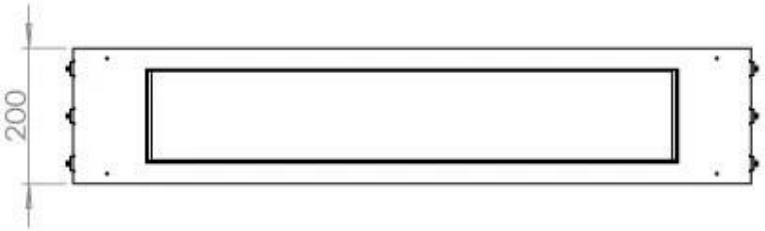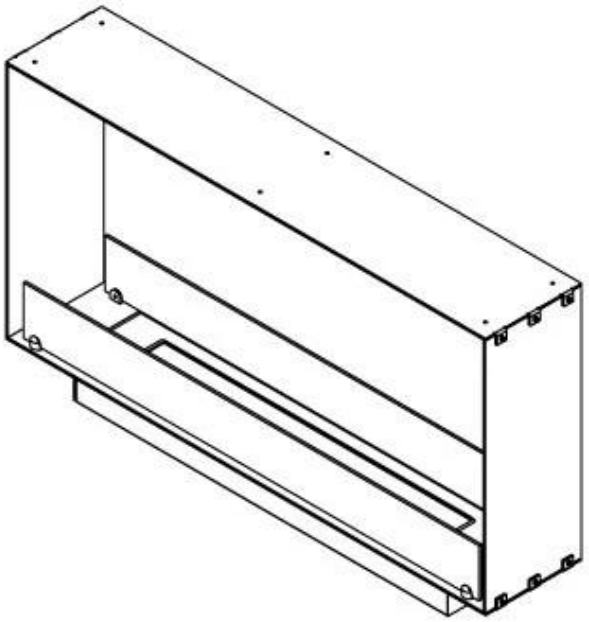
Superior Manual