BIOCHIMENEA DE VENTANA NEGRA 100 CM

BIO-30-011

Chimenea bioetanol muy fina para empotrar en la pared. Con una cámara de combustión de 4 L y puede quemar hasta 6,5 horas por llenado.

ESPECIFICACIONES TÉCNICAS

Apariencia

Color	Negro
Material	Acero
Vidrio incluido	Sí

Medidas

Altura	50,7 cm
Largo/Ancho	100 cm
Peso	23,5 kg
Profundidad	18,2 cm

Quemador

Capacidad	4,0 Litro
Combustible	Bioetanol
Conducto de chimenea	No requiere conducto
Consumo	0,62 L/hora
Control	Manual
Control remoto	No
Llama ajustable	Sí
Longitud de la llama	60 cm
Poder calorífico (máx.)	4,5 kW
Quemadores	4 Litros Superior
Requiere electricidad	No
Tamaño mínimo de habitación	80 m³
Tasa de cambio de aire recomendada	1
Tiempo de combustión	6,5 horas

Tipo

Garantía	2 años
Productor	ScandiFlames
Uso	Interior
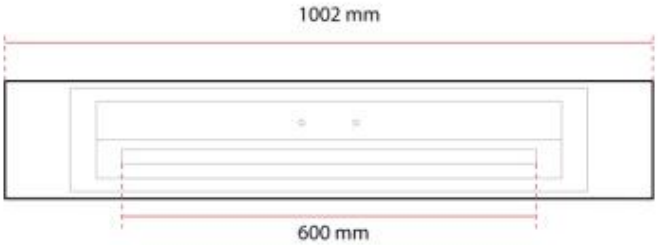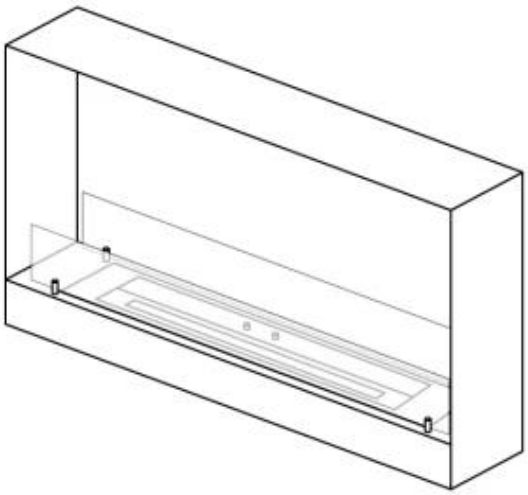
DIBUJO T??CNICO