BIOCHIMENEA DE VENTANA DE COLOR NEGRO Y MEDIDA 60 CM

BIO-30-009

Chimenea bioetanol exterior redonda de acero y cristal. El tiempo de combustión es de 4,5-5 horas.

ESPECIFICACIONES TÉCNICAS

Apariencia

Color	Negro
Material	Acero
Vidrio incluido	Sí

Medidas

Altura	50,7 cm
Largo/Ancho	60,2 cm
Peso	19 kg
Profundidad	18,2 cm

Quemador

Capacidad	2,5 Litro
Combustible	Bioetanol
Conducto de chimenea	No requiere conducto
Consumo	0,33 L/hora
Control	Manual
Control remoto	No
Llama ajustable	Sí
Longitud de la llama	32 cm
Quemadores	2,5 Liter Superior
Requiere electricidad	No
Tamaño mínimo de habitación	60 m³
Tasa de cambio de aire recomendada	1
Tiempo de combustión	7,5 horas

Tipo

Garantía	2 años
Productor	ScandiFlames
Uso	Interior
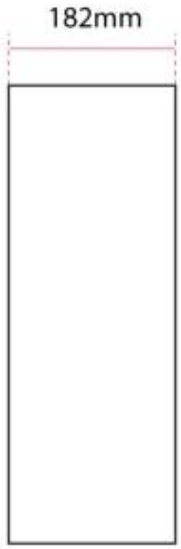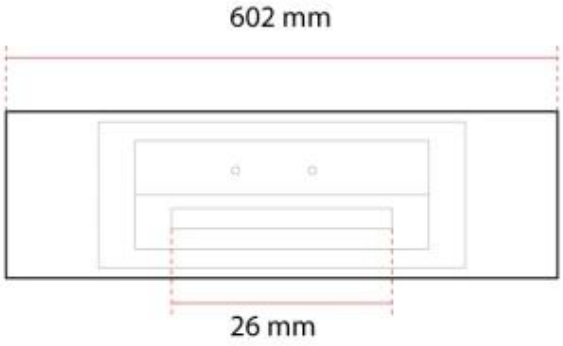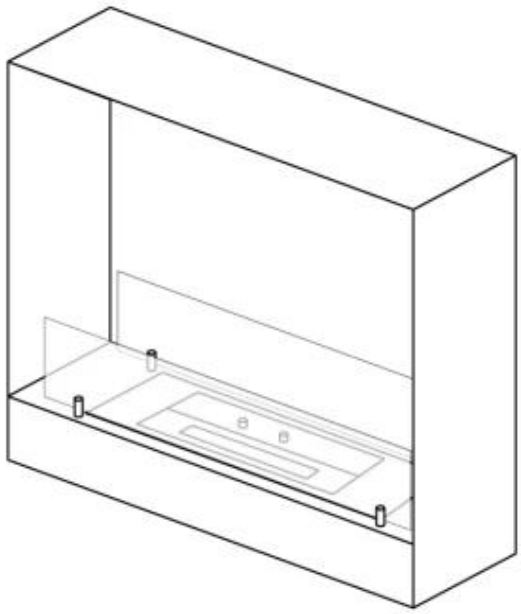
DIBUJO T??CNICO