CHIMENEA BIOETANOL INDEPENDIENTE EN NEGRO

BIO-20-272

Biochimenea negra e independiente que se puede usar tanto en el interior como en el exterior, y se puede mover fácilmente cuando no está encendida.

ESPECIFICACIONES TÉCNICAS

Apariencia

Color	Negro
Material	Acero
Vidrio incluido	Sí

Medidas

Altura	50 cm
Largo/Ancho	60 cm
Peso	8,5 kg
Profundidad	22 cm

Quemador

Capacidad	1,5 Litro
Combustible	Bioetanol
Conducto de chimenea	No requiere conducto
Consumo	0,25 L/hora
Control	Manual
Control remoto	No
Llama ajustable	Sí
Longitud de la llama	24 cm
Poder calorífico (máx.)	2 kW
Quemadores	1,5 Litros Deluxe
Requiere electricidad	No
Tamaño mínimo de habitación	45 m³
Tasa de cambio de aire recomendada	1
Tiempo de combustión	6 horas

Tipo

Garantía	2 años
Productor	ScandiFlames
Uso	Interior

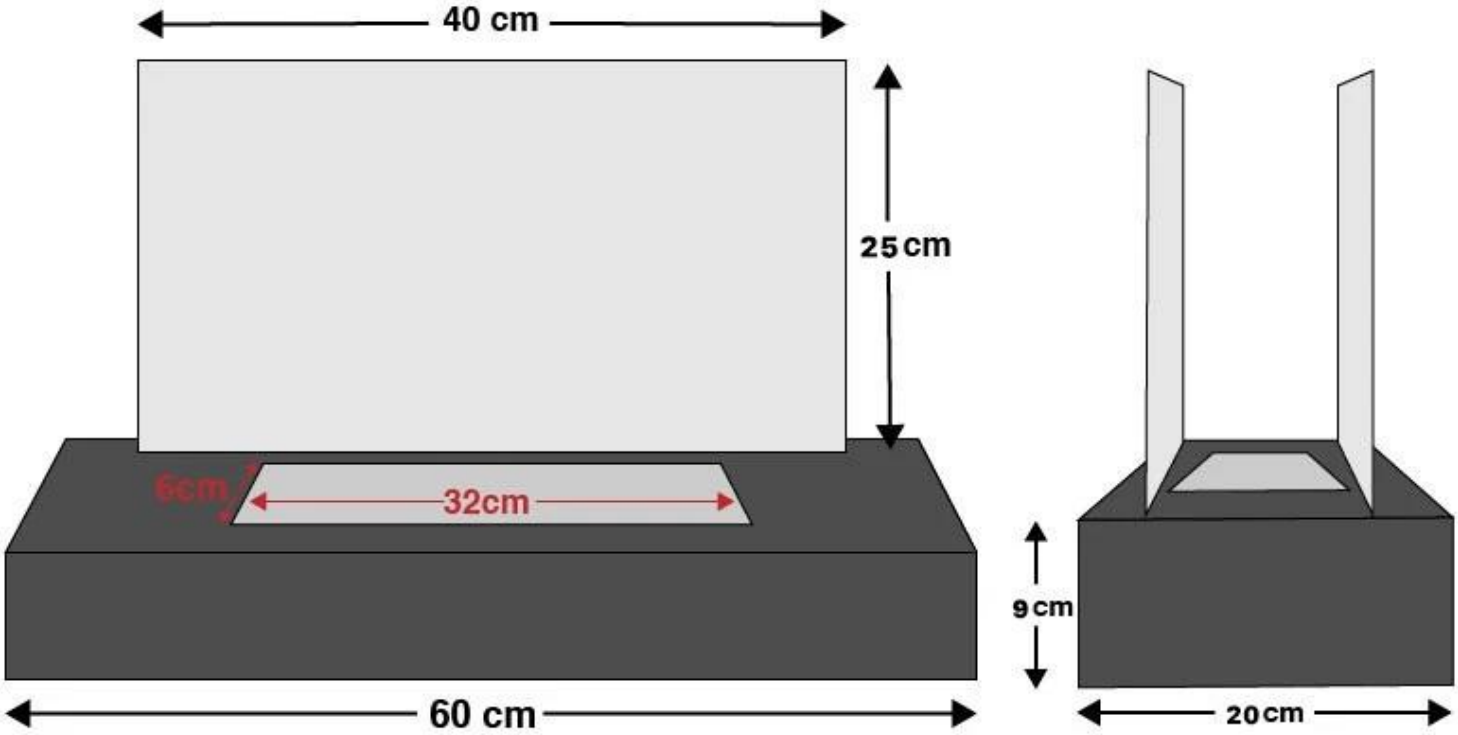
40 cm
25 cm
6cm
32cm
60 cm
9 cm
20 cm