QUEMADOR DE BIOETANOL DE 6 LITROS - 120 CM

BIO323

Quemador premium para chimeneas de bioetanol fabricado en acero inoxidable. Perfecto para proyectos de biochimeneas de bricolaje.

ESPECIFICACIONES TÉCNICAS

Apariencia

Color	Acero
Material	Acero
Vidrio incluido	No

Medidas

Altura	8,2 cm
Largo/Ancho	120 cm
Peso	19 kg
Profundidad	16 cm

Quemador

Capacidad	6 Litro
Combustible	Bioetanol
Conducto de chimenea	No requiere conducto
Consumo	0,98 L/hora
Control	Manual
Control remoto	No
Llama ajustable	Sí
Longitud de la llama	95 cm
Poder calorífico (máx.)	6,9 kW
Quemadores	6 Litros Superior
Requiere electricidad	No
Tamaño mínimo de habitación	100 m³
Tasa de cambio de aire recomendada	1
Tiempo de combustión	6 horas

Tipo

Garantía	2 años
Productor	ScandiFlames
Uso	Interior

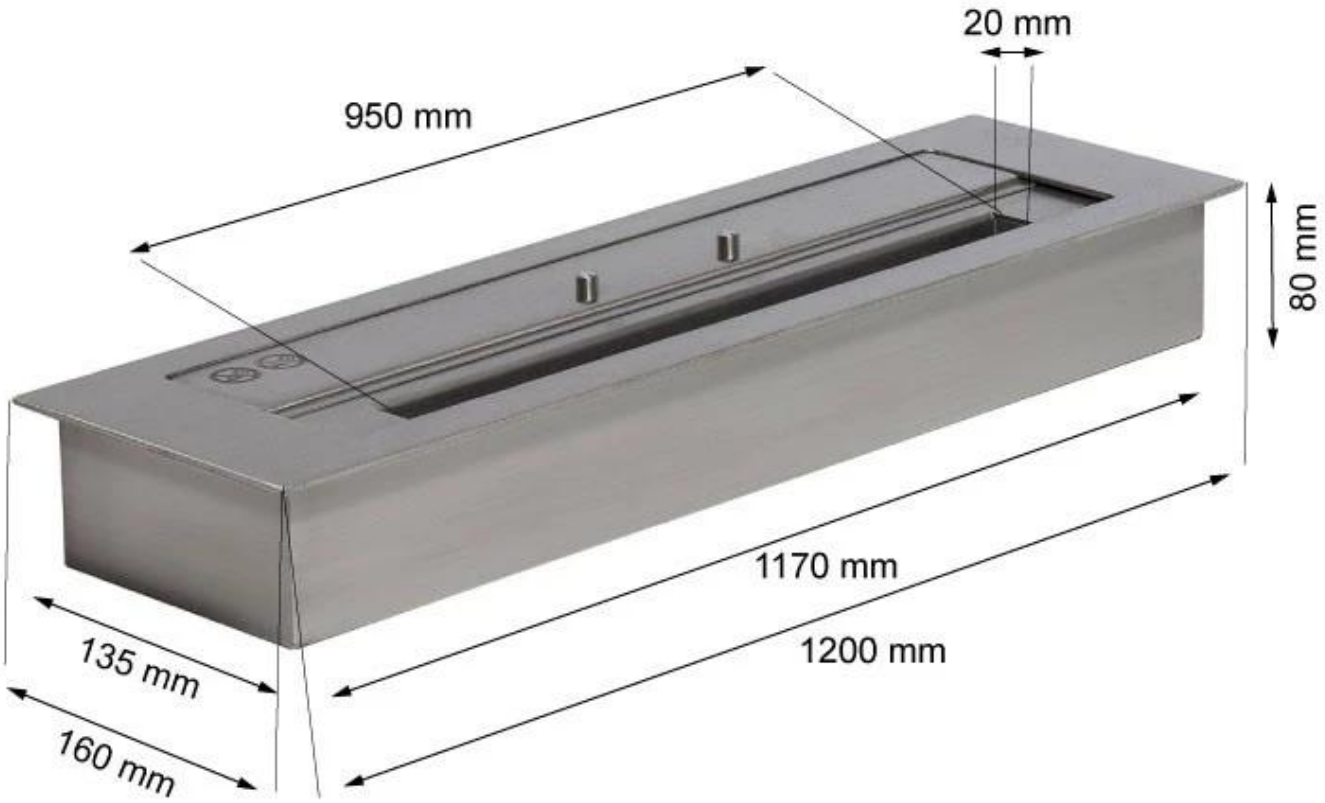
20 mm
950 mm
80 mm
1170 mm
1200 mm
135 mm
160 mm