WASHINGTON - CHIMENEA DE BIOETANOL NEGRA

BIO-20-240

A: 112,4 x B: 42 x F: 42 cm

ESPECIFICACIONES TÉCNICAS

Apariencia

Color	Negro
Material	Acero
Vidrio incluido	Sí

Medidas

Altura	112 cm
Diámetro	42 cm
Peso	34 kg

Quemador

Capacidad	1,5 Litro
Combustible	Bioetanol
Conducto de chimenea	No requiere conducto
Consumo	0,25 L/hora
Control	Manual
Control remoto	No
Llama ajustable	Sí
Longitud de la llama	15 cm
Poder calorífico (máx.)	2,2 kW
Quemadores	1,5 Litros Premium
Requiere electricidad	No
Tamaño mínimo de habitación	45 m³
Tasa de cambio de aire recomendada	1
Tiempo de combustión	6 horas

Tipo

Garantía	2 años
Productor	ScandiFlames
Uso	Interior

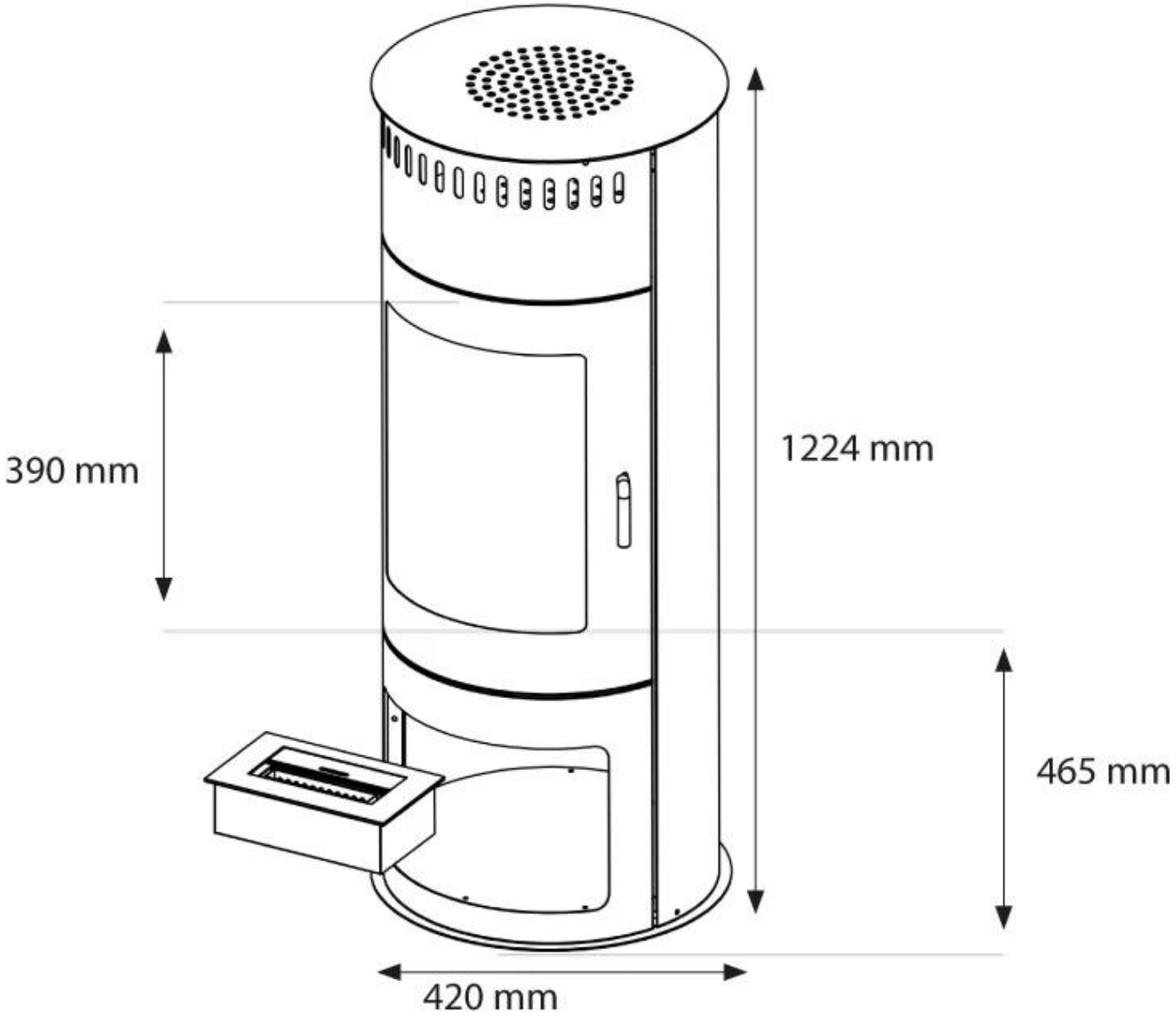
390 mm
1224 mm
465 mm
420 mm